Внутренняя точка доступа Wi-Fi 6

QWP-88

Описание

QWP-88 — это современная точка доступа с двумя радиомодулями, относящаяся к дополнению стандарта IEEE 802.11ax (Wi-Fi 6), предназначенная для использования внутри помещений. Точка доступа имеет конфигурацию MIMO 4×4, оснащена встроенными антеннами, обеспечивает высокую скорость передачи данных и гарантирует надежное соединение для клиентских устройств в диапазонах 2,4 ГГц и 5 ГГц в режимах стандарта IEEE 802.11a/b/g/n/ac/ax. QWP-88 представляет собой универсальное решение, которое можно использовать для построения беспроводных сетей передачи данных в различных отраслях, среди которых можно выделить следующие:

- гостиницы;
- торговые центры;
- офисы и коворкинги;
- медицинские учреждения;
- образовательные учреждения и др.

QWP-88 предназначена для работы под управлением Wi-Fi контроллера QTECH Atlas.

Возможности

- Поддержка IEEE 802.11a/b/g/n/ac/ax
- Одновременная работа в двух диапазонах 2,4 и 5 ГГц
- Встроенные антенны
- 4×4 DL/UL-MIMO с суммарной скоростью кодирования до 3549 Мбит/с
- До 16 SSID на каждый радиомодуль
- Централизованное управление через контроллер QTECH
- 2×10/100/1000/2500 BASE-T RJ-45 порта
- Возможность питания по линии Ethernet 802.3at (PoE+)
- Категория IP20
- Гарантийный срок 1 год

SEC.RU | Короткий путь к информации
Скачано с sec.ru

Типовая схема применения

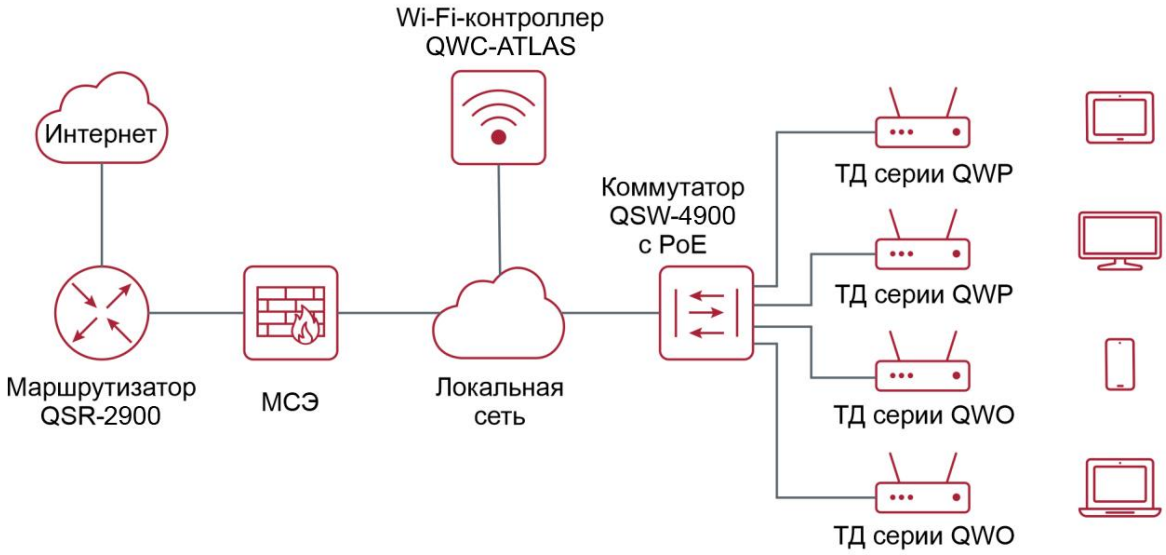

Технические характеристики

Модель	QWP-88
Общее	
Поддерживаемые режимы работы	Под управлением Wi-Fi-контроллера QTECH Atlas Автономный режим
Количество радиомодулей	2
Стандарты IEEE 802.11	IEEE 802.11a/b/g/n/ac/ax IEEE 802.11 k/v/r IEEE 802.11h (TPC) IEEE 802.11e (WMM)
Частотный диапазон	2,40 – 2,48 ГГц 5,15 – 5,85 ГГц
Предельная мощность излучения радиомодуля (2,4 ГГц/5 ГГц)	20 дБм/23 дБм
Одновременная работа в двух диапазонах 2,4 ГГц и 5 ГГц	Поддерживает
Предел по числу ассоциированных пользователей на радиомодуль	До 255

SEC.RU | Короткий путь к информации
Скачано с sec.ru

Модель	QWP-88
Рекомендуемый предел по числу одновременно активных пользователей на ТД	До 60
Ограничение числа пользователей	Поддерживает (под управлением контроллера)
Конфигурация MIMO	4×4: 4 DL/UL MU-MIMO (2,4 ГГц, 5 ГГц)
Количество пространственных потоков	4 на каждый радиомодуль
Ширина каналов в диапазоне 2,4 ГГц	20 МГц, 40 МГц
Ширина каналов в диапазоне 5 ГГц	20 МГц, 40 МГц, 80 МГц
Модуляция	1024-QAM, 256-QAM, 64-QAM, 16-QAM, QPSK, BPSK, DBPSK, DQPSK, CCK
Максимальная скорость кодирования (MCS) в диапазоне 2,4 ГГц	1147,1 Мбит/с
Максимальная скорость кодирования (MCS) в диапазоне 5 ГГц	2402 Мбит/с
Количество SSID	До 16 в каждом трансивере (всего 32)
Скрытый SSID	Поддерживает
L2-изоляция	Поддерживает
Безопасность	WPA-PSK/WPA2-PSK/WPA3-SAE WPA-Enterprise/WPA2-Enterprise/WPA3-Enterprise
802.1x	Поддерживает
Автоматический выбор канала и регулировка мощности	Поддерживает (под управлением контроллера)
Ограничение скорости для WLAN	Поддерживает

SEC.RU | Короткий путь к информации
Скачано с sec.ru

Модель	QWP-88
Антенны	
Тип антенн	Встроенные, всенаправленные, двухдиапазонные
Количество антенн	4
Коэффициент усиления антенны 2,4 ГГц	4 дБи
Коэффициент усиления антенны 5 ГГц	4 дБи
Сетевые функции	
Управление	CLI (SSH), Web GUI, telnet
IPv4/IPv6	Поддерживает
DHCP	Клиент, опция 43
802.1q	Поддерживает
Автоматическое согласование скорости, дуплексного режима и переключения между режимами MDI и MDI-X	Поддерживает
Autonegotiation	Поддерживает
LLDP	Поддерживает
NTP	Поддерживает
Syslog	Поддерживает
Физические характеристики	
Габариты (В×Ш×Г)	198×198×41 мм
Масса	820 г
Категория IP	20
Гарантия	1 год

SEC.RU | Короткий путь к информации
Скачано с sec.ru

Модель	QWP-88
Монтаж	На потолок или на стену Крепление включено в комплект поставки
Интерфейсы	Порт WAN 10/100/1000/2500 Ethernet, RJ-45 (PD 802.3at) Порт LAN 10/100/1000/2500 Ethernet, RJ-45
Кнопка	Reset
Разъем питания	DC, IEC 60130-10 type A
Оперативная память	1 ГБ
Флеш-память	SPI NOR 8 МБ (1,8 В) + NAND 128 МБ
Рабочие характеристики	
Диапазон рабочих температур	От −20 °C до +45 °C
Допустимая относительная влажность	От 5 % до 95 % (без образования конденсата)
Температура хранения	От −20 °C до +70 °C
Вход постоянного тока	12 В, 2 А Адаптер питания в комплект не входит
PoE	IEEE 802.3at Инжектор питания в комплект не входит и поставляется по заказу
Passive PoE	Поддерживается
Охлаждение	Пассивное
Потребляемая мощность	PoE класс 4 (PSE: 30 Вт)

SEC.RU | Короткий путь к информации
Скачано с sec.ru

Диаграммы направленности

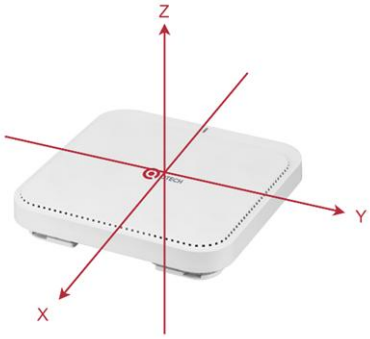

Для 2,4 ГГц

Горизонтальная (азимутальная)

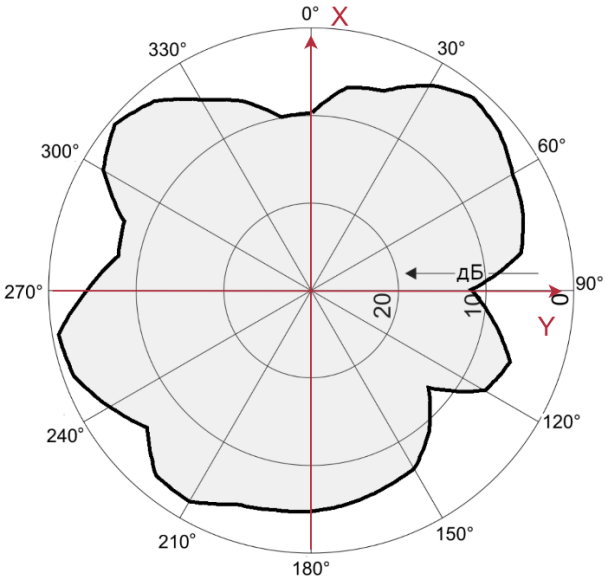

Вертикальная (угломестная)

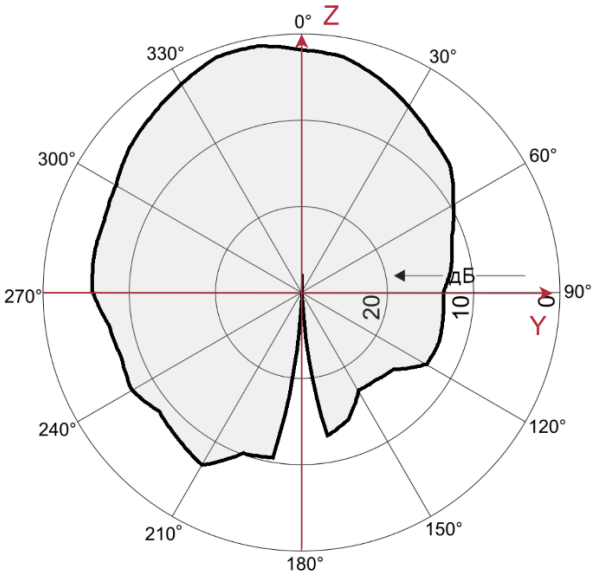

Для 5 ГГц

Горизонтальная (азимутальная)

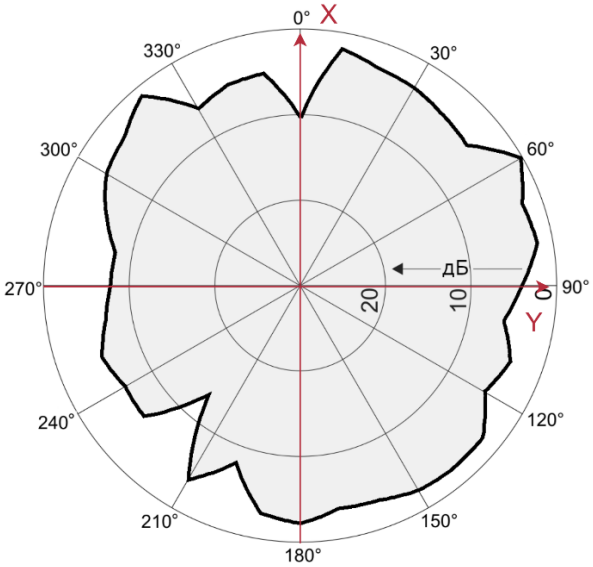

Вертикальная (угломестная)

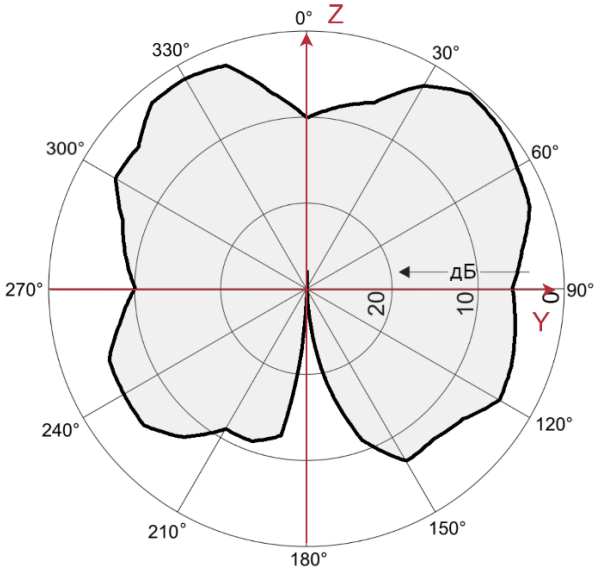

ПРИМЕЧАНИЕ: антенный профиль для ПО Ekahau доступен по ссылке.

SEC.RU | Короткий путь к информации
Скачано с sec.ru

Информация для заказа

Модель	Описание
QWP-88	QWP-88. Работает под управлением Wi-Fi контроллера QTECH Atlas. Внутренняя ТД Wi-Fi 6, 2.4/5 ГГц, 4x4 MU-MIMO, 3.6 Гбит/с, встроенные omni антенны, 2x2.5GbE, PoE+, 12 VDC (адаптер питания в комплект не входит)

Общая информация

Гарантия и сервис

Процедура и необходимые действия по вопросам гарантии описаны на сайте QTECH в разделе «Поддержка» −> «Гарантийное обслуживание».

Ознакомиться с информацией по вопросам тестирования оборудования можно на сайте QTECH в разделе «Поддержка» −> «Взять оборудование на тест».

Вы можете написать напрямую в службу сервиса по электронной почте sc@qtech.ru.

Техническая поддержка

Если вам необходимо содействие в вопросах, касающихся нашего оборудования, то можете воспользоваться разделом технической поддержки пользователей QTECH на нашем сайте www.qtech.ru/support/.

Телефон Технической поддержки +7 (495) 269-08-81

Центральный офис +7 (495) 477-81-18

Электронная версия документа

Дата публикации: 24.07.2026

https://files.qtech.ru/upload/wireless/QWP-88/QWP-88_datasheet.pdf

SEC.RU | Короткий путь к информации Скачано с sec.ru