TR-338RR

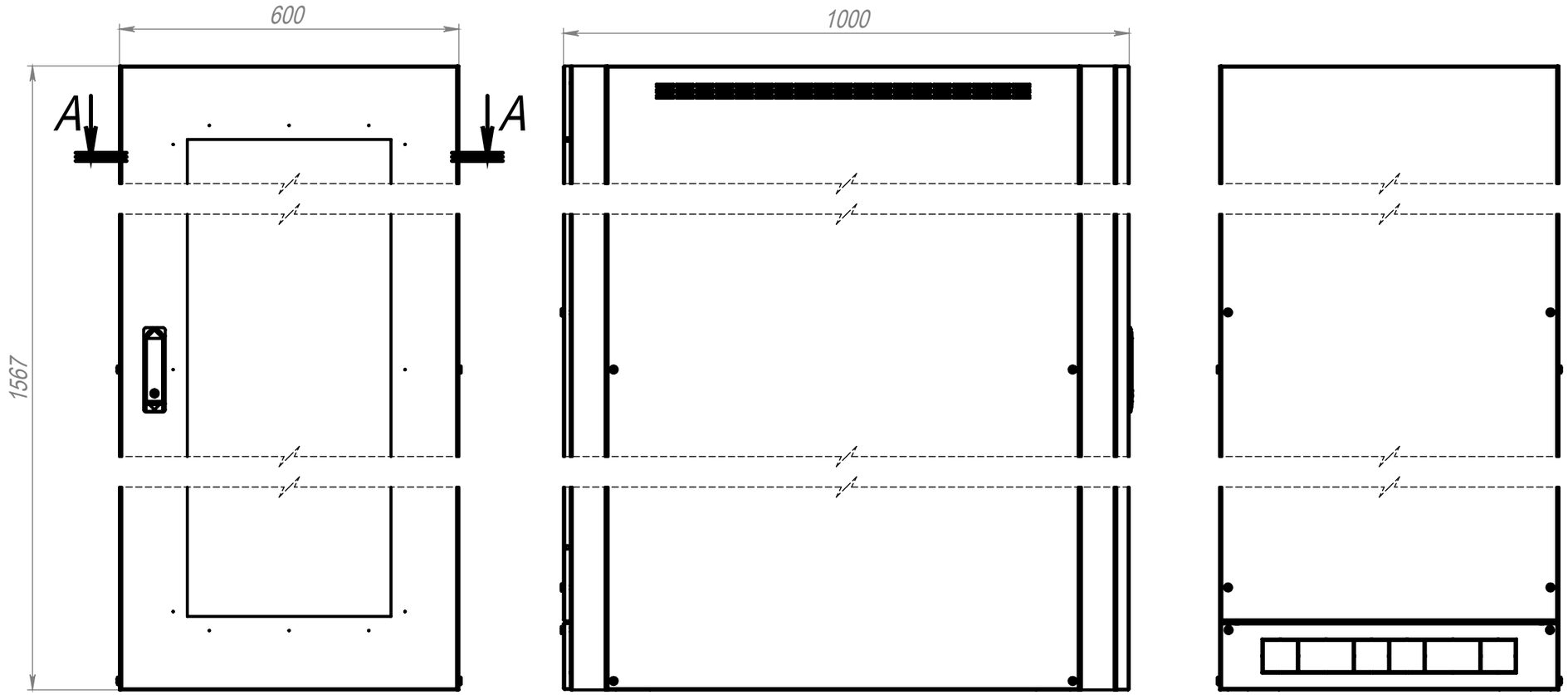

A-A

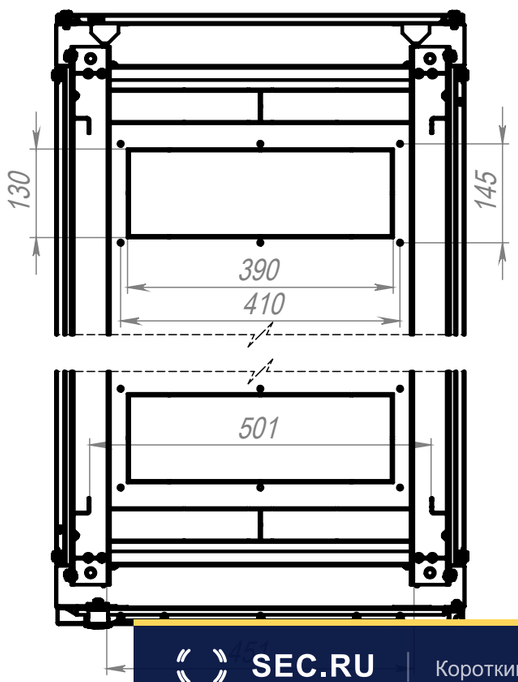

Материал: листовая сталь 1,0-2 мм.
Рабочая высота: 33U.
Шкаф разборной конструкции. Поставляется в разобранном виде.
Фронтальная дверь:металлическая рамка со стеклом.
Глухие, легкосъемные боковые панели и задняя дверь.
Регулируемые опоры и комплект заземления в комплекте.
Шаг регулировки направляющих 25 мм.
Покрытие: порошково полимерное.

					TR-338RR		
Изм.	Лист	№ докум.	Подп.	Дата	Шкаф телекоммуникационный Габаритный чертеж	Лит.	Масса: 81.1 / Масштаб: 1:10
Разраб.		Килимник				Лист	Листов 1
Пров.							
Т. контр.							
Н. контр.							
Утв.							

Перв. примен. | Справ. № | Подп. и дата | Инв. № дубл. | Взам. инв. № | Подп. и дата | Инв. № подл.

Файл: МК-33U-06-10-ДС-ПГ-2-7035

Формат А3

SEC.RU | Короткий путь к информации
Скачано с sec.ru

TR-338RR

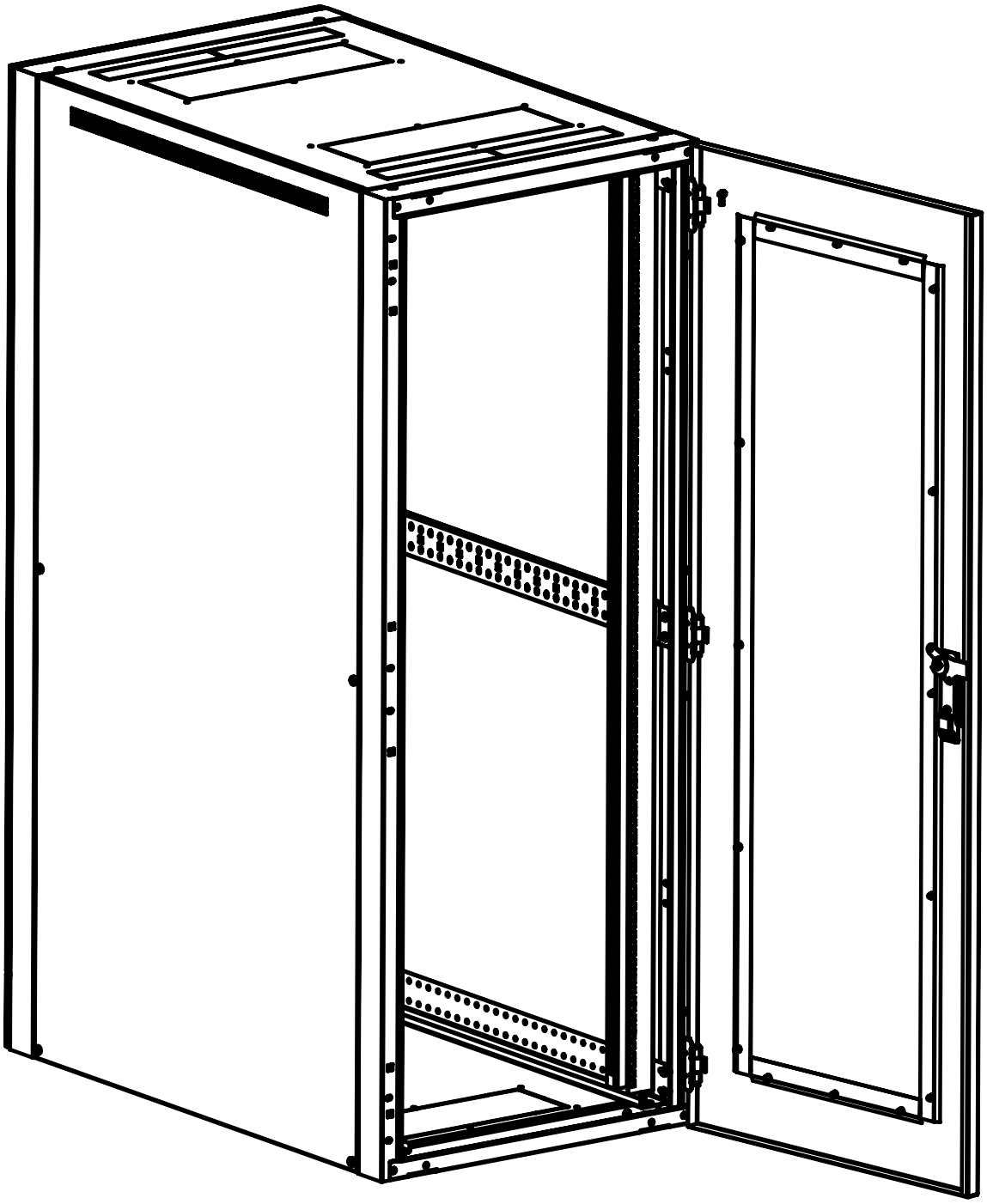

Подп. и дата

Инв. № дубл.

Взам. инв. №

Подп. и дата

Инв. № подл.

Лист

TR-338RR

Файл МК-33U-06-10-ДС-ПГ-2-7035

SEC.RU | Короткий путь к информации

Скачано с sec.ru