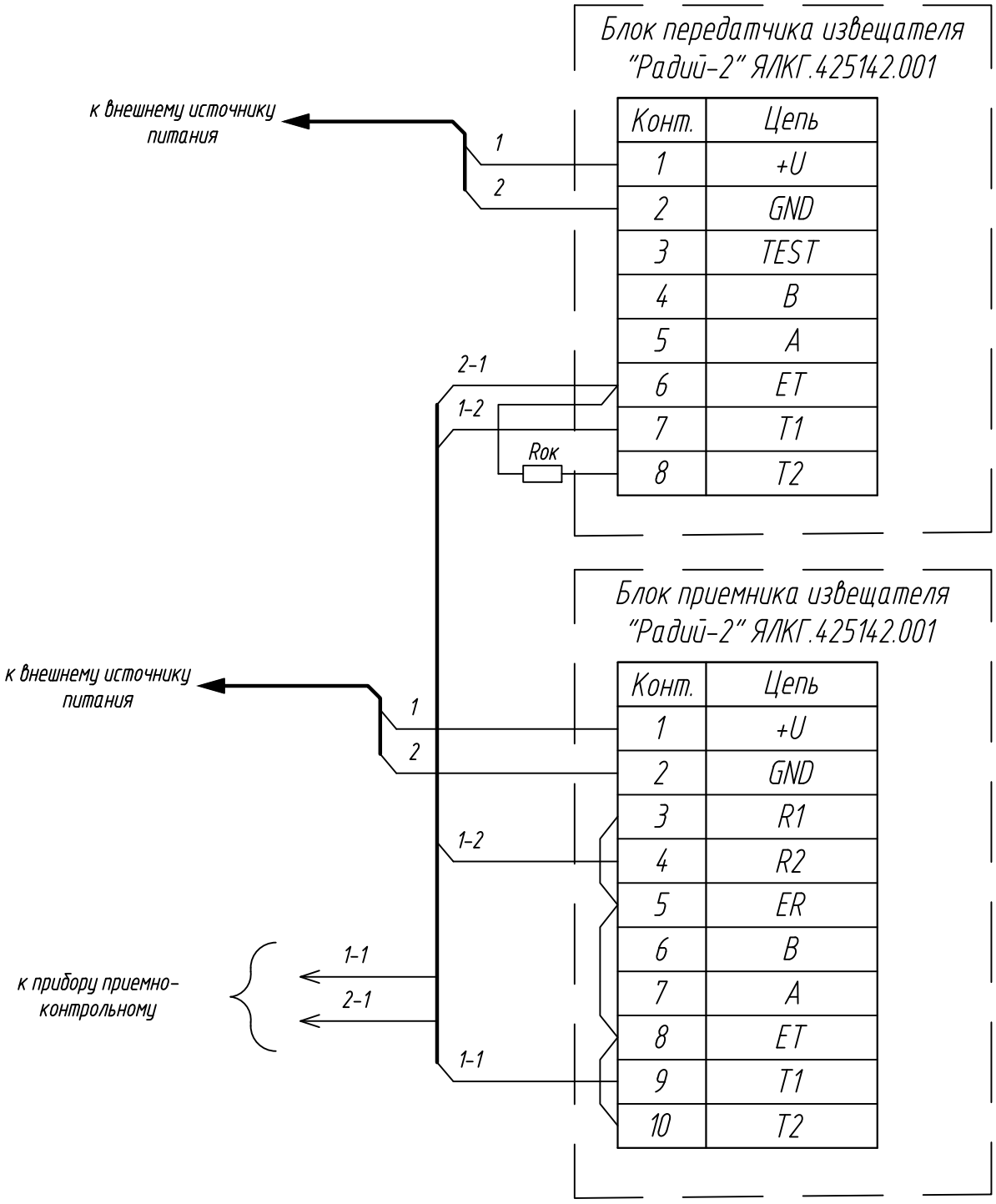

1. Марку и длину кабеля определить на этапе разработки документации.
2. * Извещатель серии "Радий" имеет несколько исполнений, отличающиеся максимальной длиной зоны обнаружения и рабочей частотой. Схема подключения извещателей с разным исполнением идентична.
3. Производитель оставляет за собой право вносить изменения в конструкцию изделия и эксплуатационную документацию (в т.ч. в схемы электрические) без предварительного уведомления.
4. Оконечный резистор выбрать в зависимости от используемой системы сбора и обработки информации.

Согласовано:

Взам. инв. N

Подпись и дата

Инв. N подл.

Изм.	Кол.уч.	Лист	№ док.	Подпись	Дата
Разраб.					
Проверил					
ГИП					
Н.контр.					

АО "ЮМИРС"

Типовые проектные решения

Стадия	Лист	Листов
	1	

Схема подключения извещателя "Радий-2"

Umirs

Формат А4