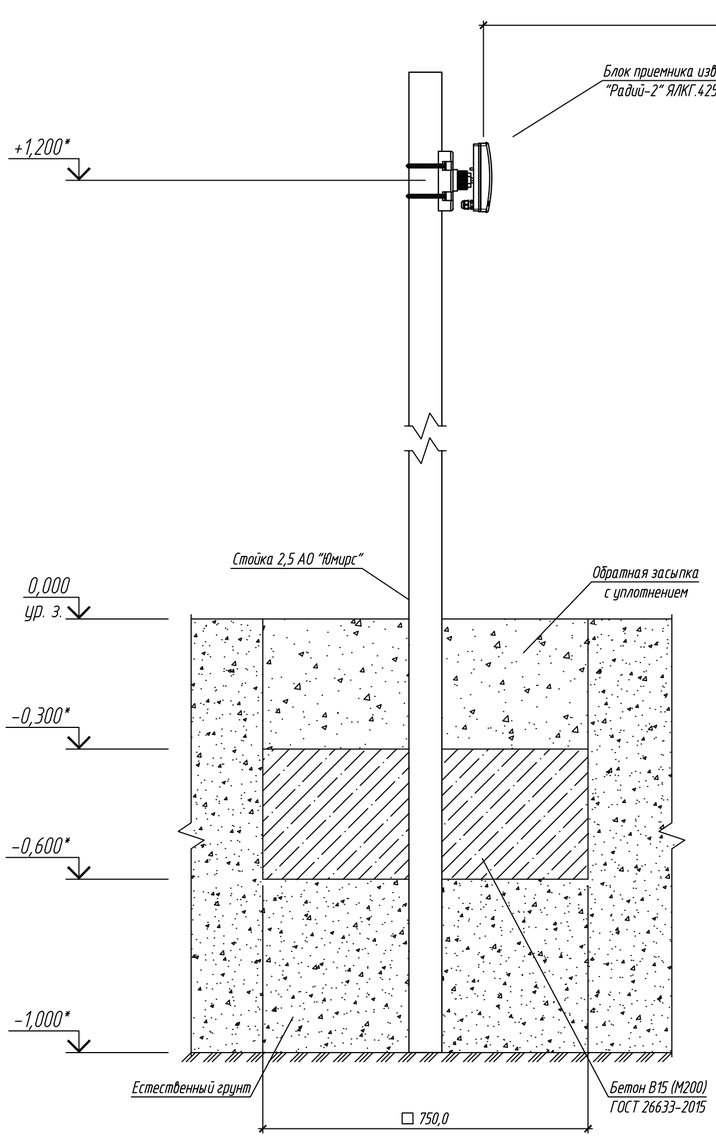

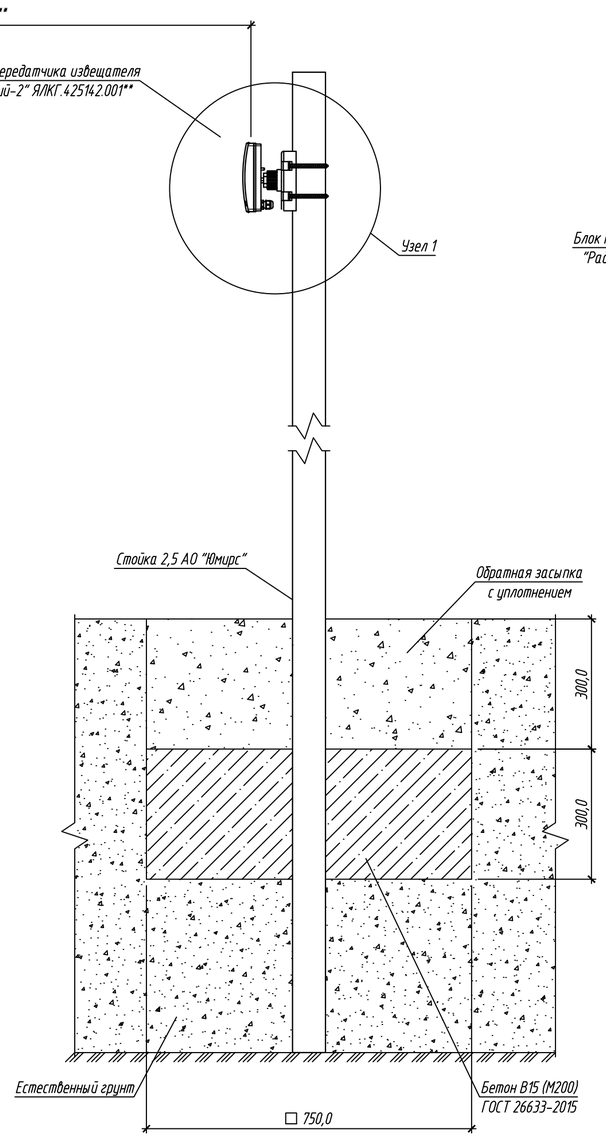

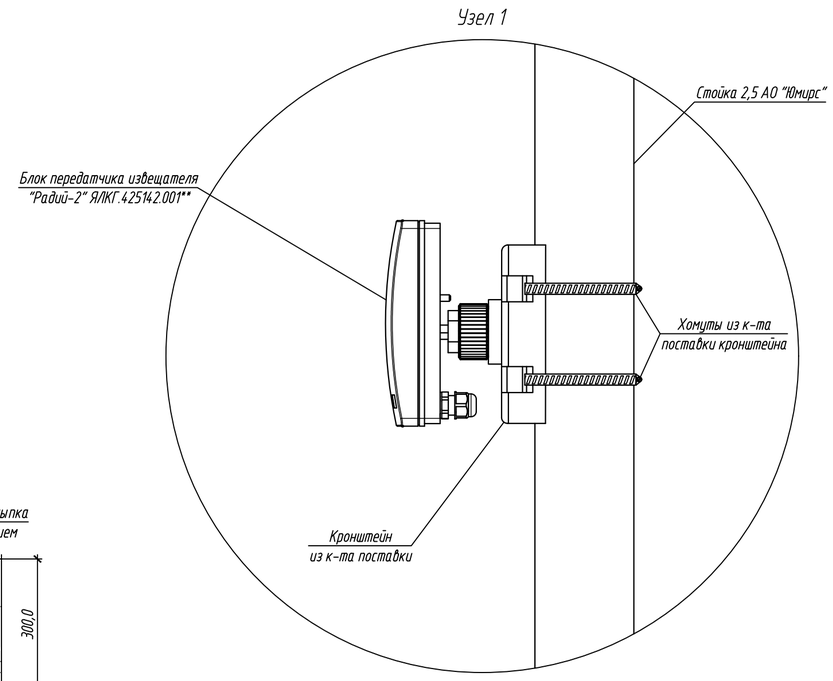

1. * Размеры для справок.
2. ** Блоки приемника и передатчика извещателя серии "Радий" имеют идентичный внешний вид, монтаж блока передающего производится аналогично. Извещатель серии "Радий" в представленном корпусе имеет несколько исполнений, отличающиеся максимальной длиной зоны обнаружения, а также рабочей частотой:
   - "Радий-2" – максимальная длина зоны обнаружения 200 м;
   - "Радий-2/1" – максимальная длина зоны обнаружения 100 м;
   - "Радий-2/2" – максимальная длина зоны обнаружения 50 м;
   - "Радий-2/3" – максимальная длина зоны обнаружения 300 м;
   - "Радий-2 (24)" – минимальная длина зоны обнаружения 30 м, максимальная длина зоны обнаружения 200 м;
   - "Радий-2/1 (24)" – минимальная длина зоны обнаружения 20 м, максимальная длина зоны обнаружения 100 м;
   - "Радий-2/2 (24)" – минимальная длина зоны обнаружения 5 м, максимальная длина зоны обнаружения 50 м.
   - "Радий-2 (10)" – минимальная длина зоны обнаружения 10 м, максимальная длина зоны обнаружения 200 м;
   - "Радий-2/1 (10)" – минимальная длина зоны обнаружения 10 м, максимальная длина зоны обнаружения 100 м;
   - "Радий-2/2 (10)" – минимальная длина зоны обнаружения 10 м, максимальная длина зоны обнаружения 50 м;
   - "Радий-2/3 (10)" – минимальная длина зоны обнаружения 10 м, максимальная длина зоны обнаружения 300 м.
3. Способ установки стойки показан для средней полосы России.
4. После установки извещателя произвести его регулировку в соответствие с проектной документацией. Для регулировки углов поворота и наклона блока извещателя, ослабить винт кронштейна и произвести необходимую регулировку. После регулировок все резьбовые соединения затянуть.
5. Минимальную высоту установки выбрать исходя из модели извещателя. В случае необходимости сезонной регулировки извещателя по высоте (при наличии больших снежных покровов) рекомендуется применять изделие "Стойка 3,5" производства АО "Юмирс".
6. Производитель оставляет за собой право вносить изменения в конструкцию изделия и эксплуатационную документацию (в т.ч. в схемы электрические) без предварительного уведомления.

						АО "ЮМИРС"		
Изм.	Кол.уч.	Лист	№ док.	Подпись	Дата			
Разраб.						Типовые проектные решения	Стадия	Лист	Листов
Проверил								1	
ГИП						Схема установки извещателя "Радий-2" на стойке	Umirs		

Согласовано:

Взам. инв. N

Подпись и дата

Инв. N подл.

Формат А2

SEC.RU | Короткий путь к информации
Скачано с sec.ru