CAME
BPT

CAME.COM

FB00888M00

CE

Posto esterno modulare

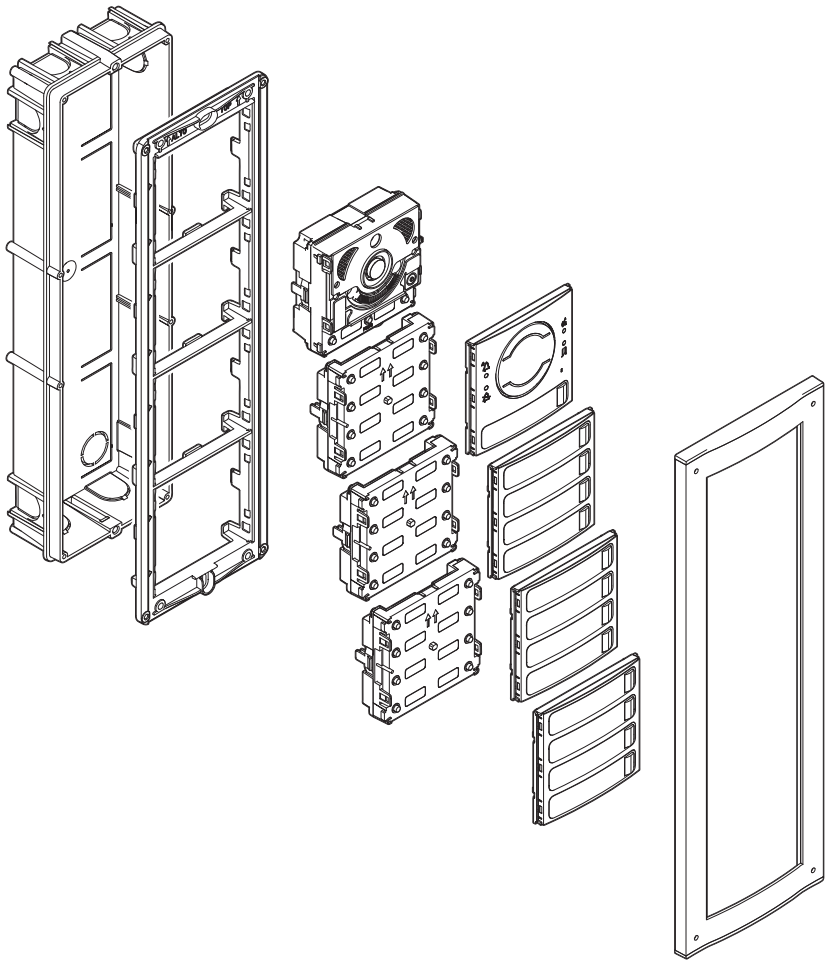

SISTEMA MODULARE MTM

ISTRUZIONI DI INSTALLAZIONE

SEC.RU | Короткий путь к информации
Скачано с sec.ru

A

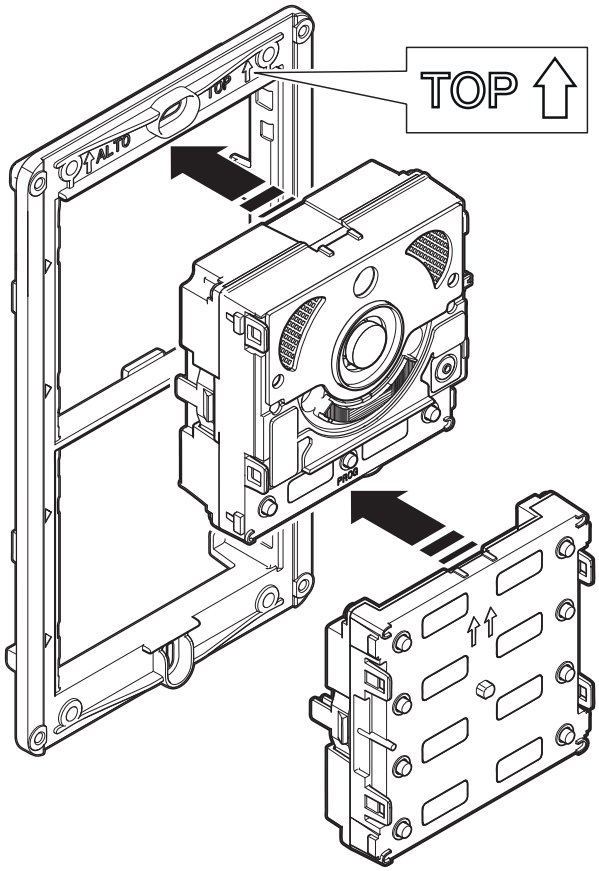

B

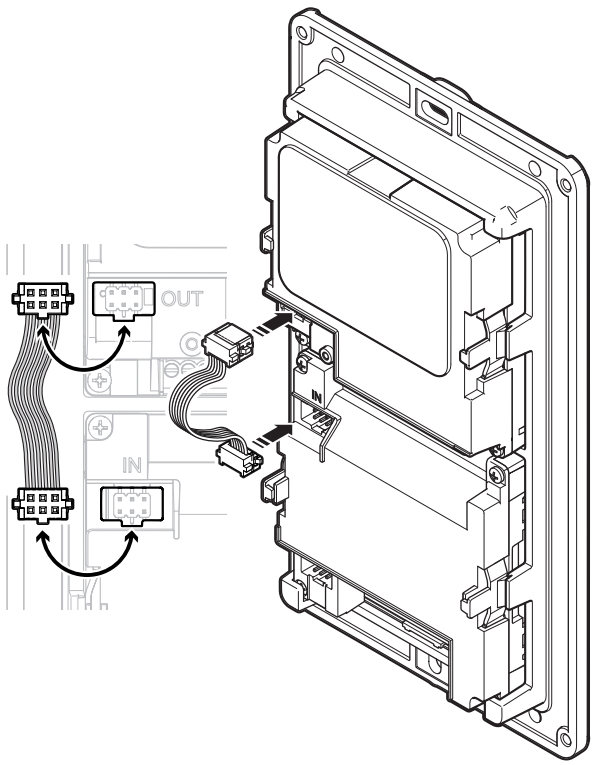

C

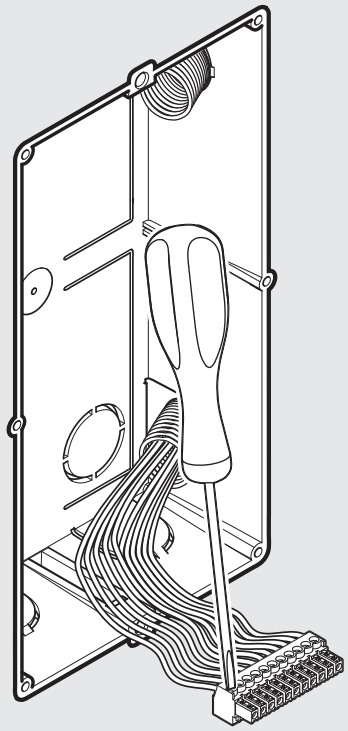

D

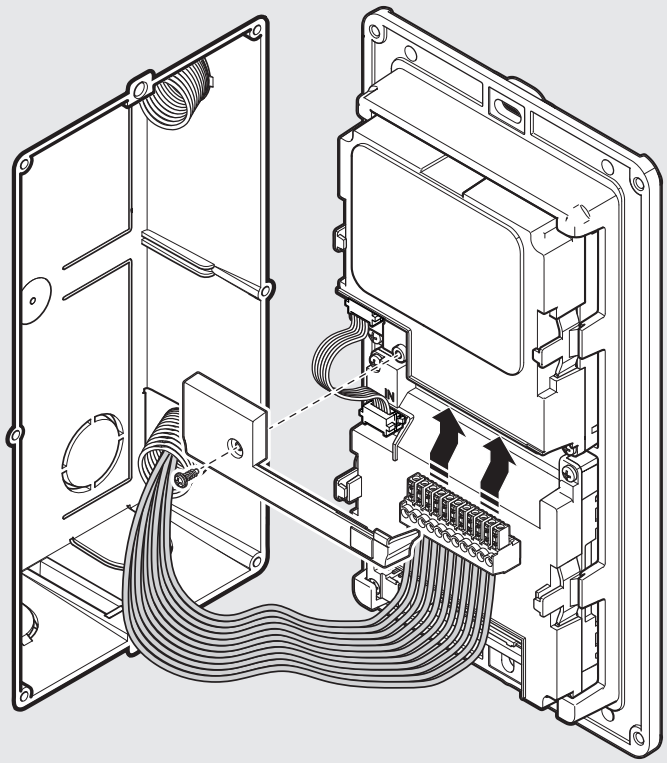

SEC.RU | Короткий путь к информации
Скачано с sec.ru

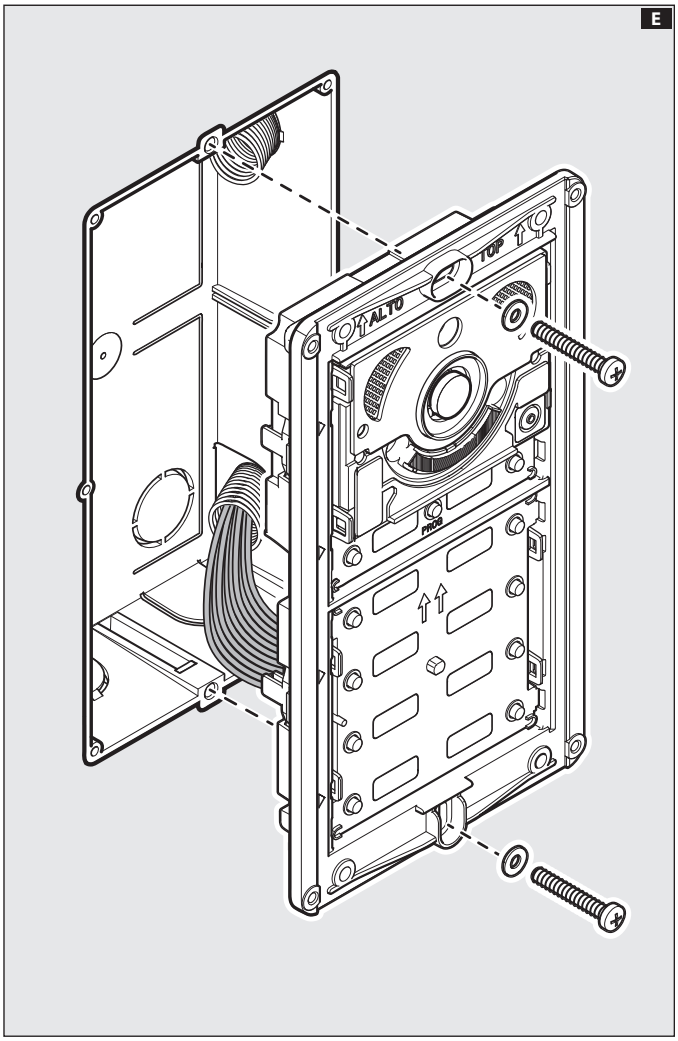

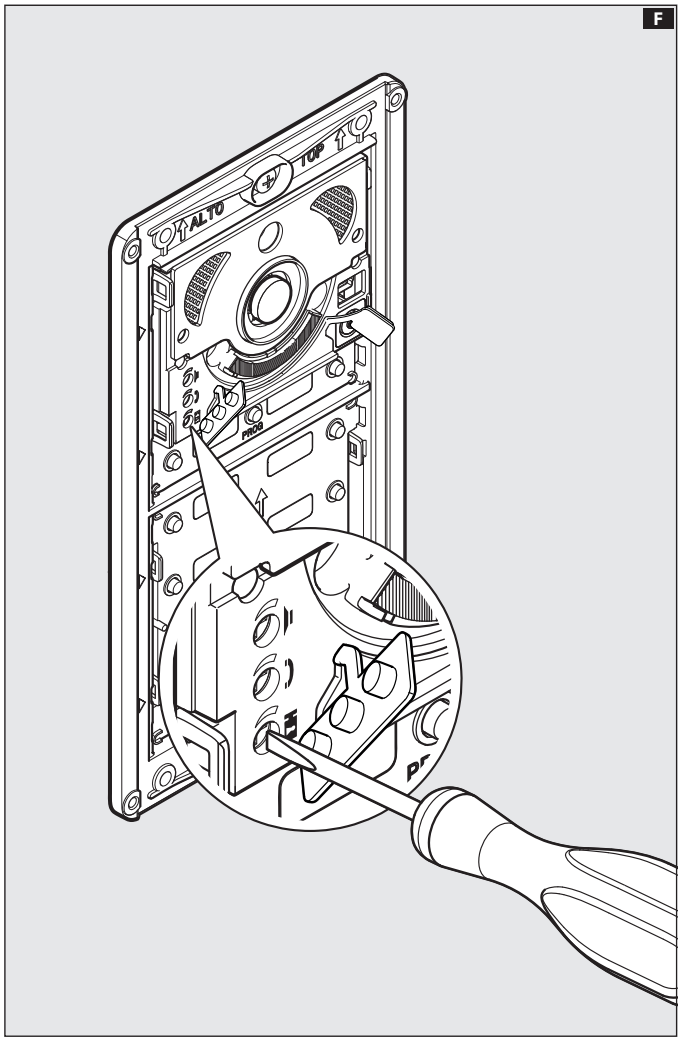

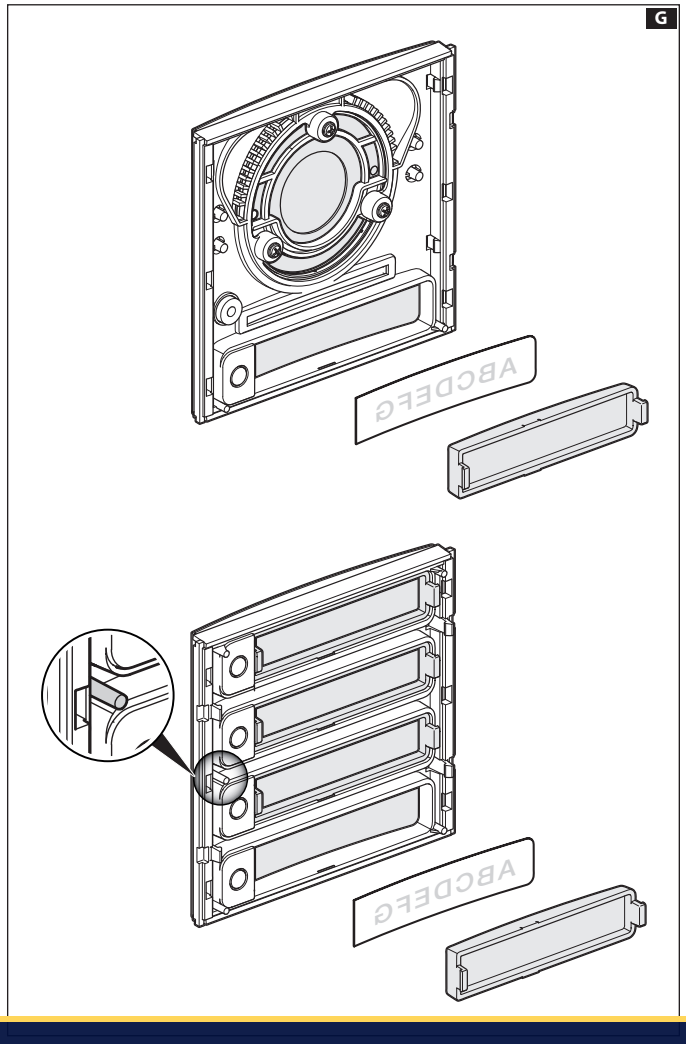

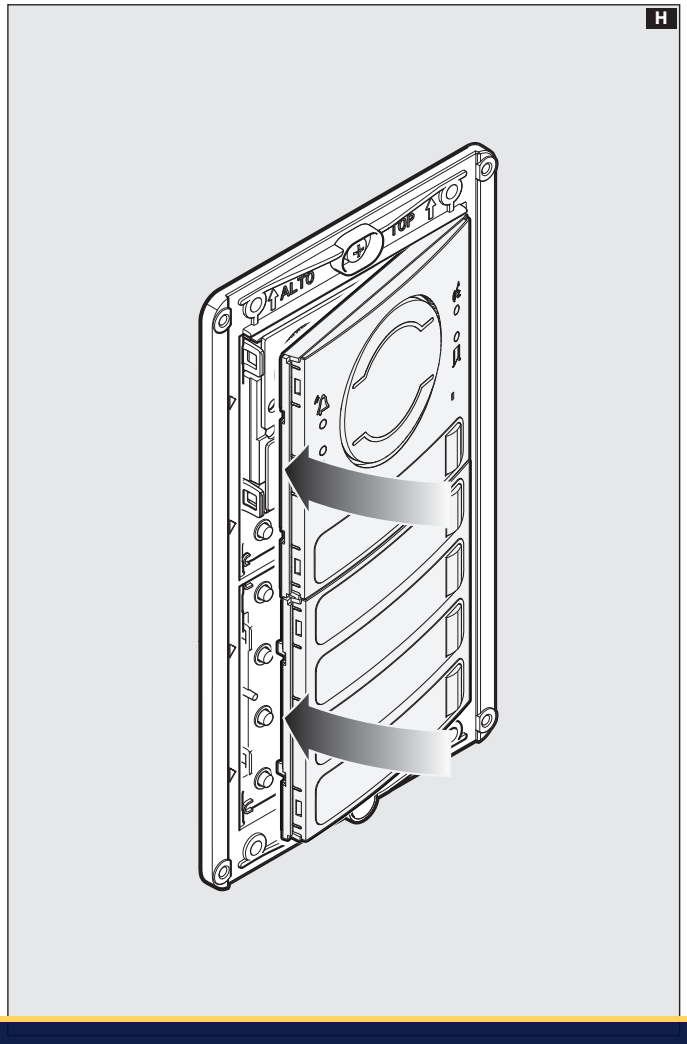

SEC.RU | Короткий путь к информации
Скачано с sec.ru

I

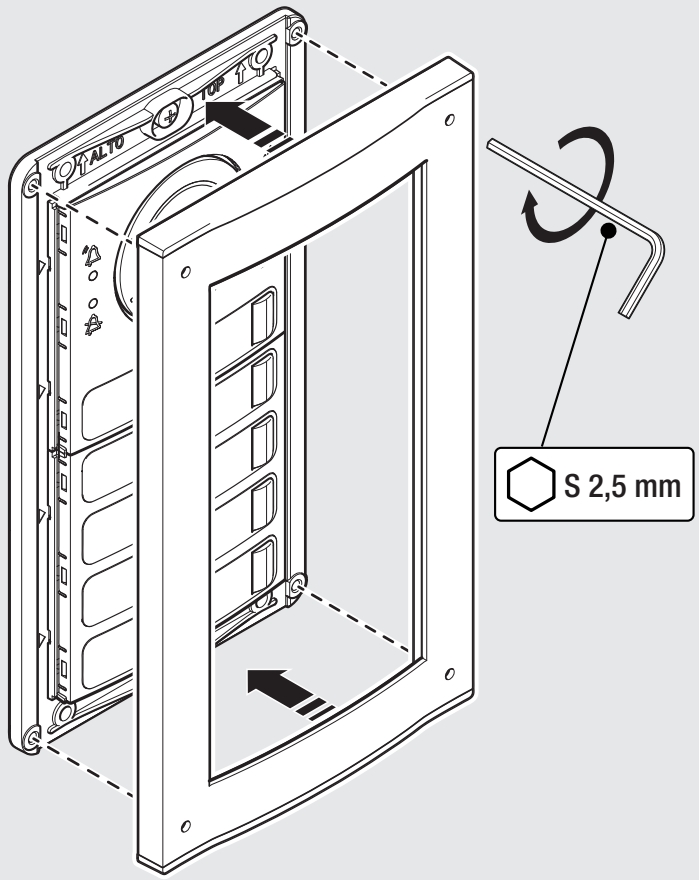

J

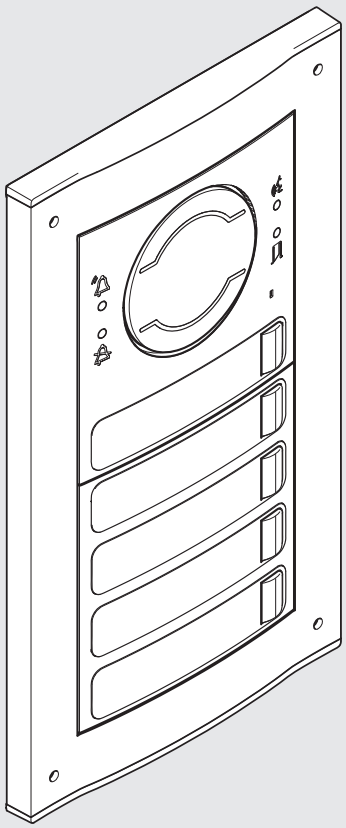

K

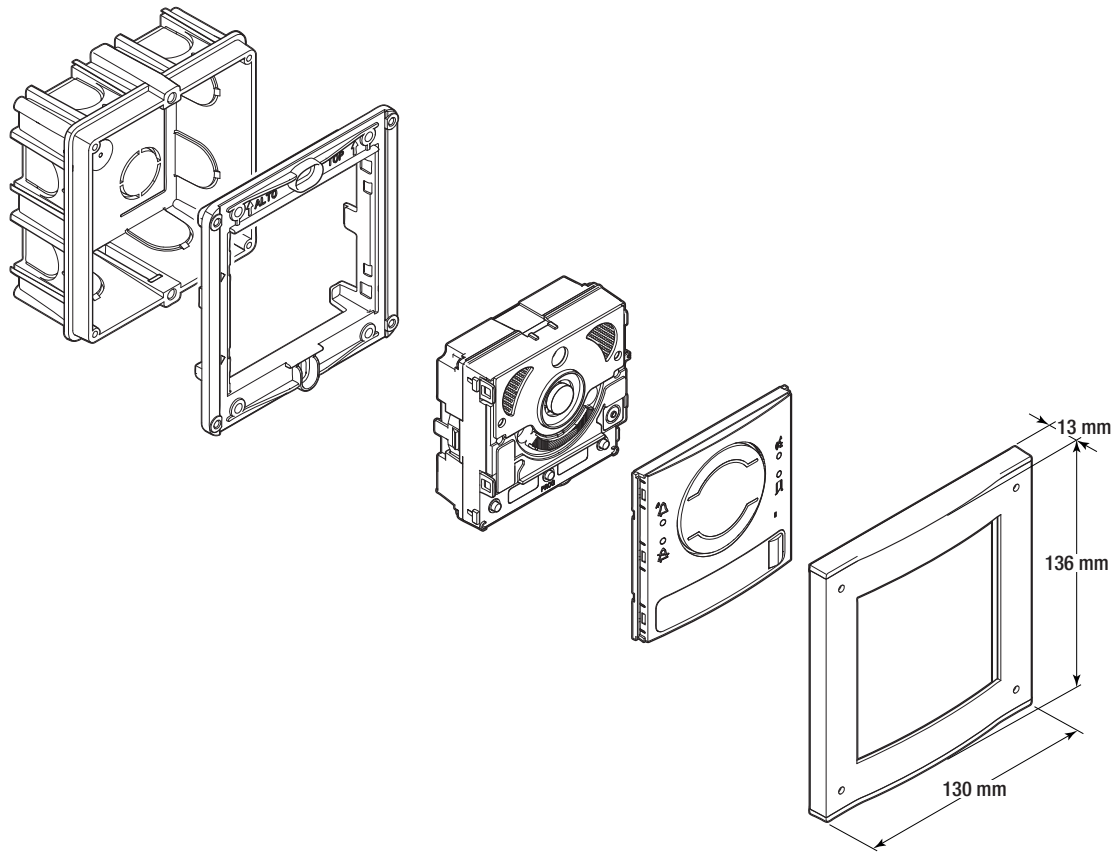

SEC.RU | Короткий путь к информации
Скачано с sec.ru

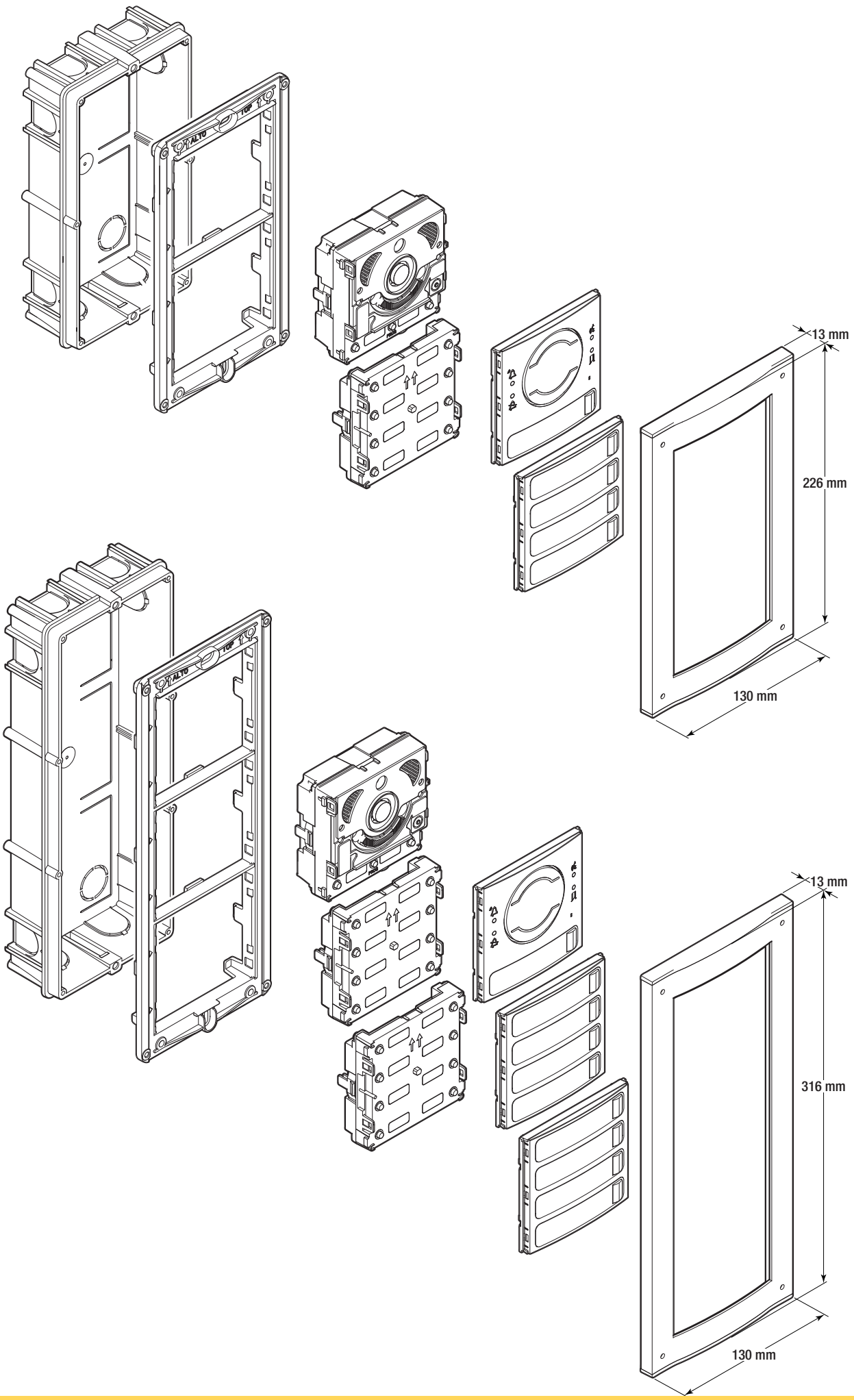

SEC.RU | Короткий путь к информации
Скачано с sec.ru

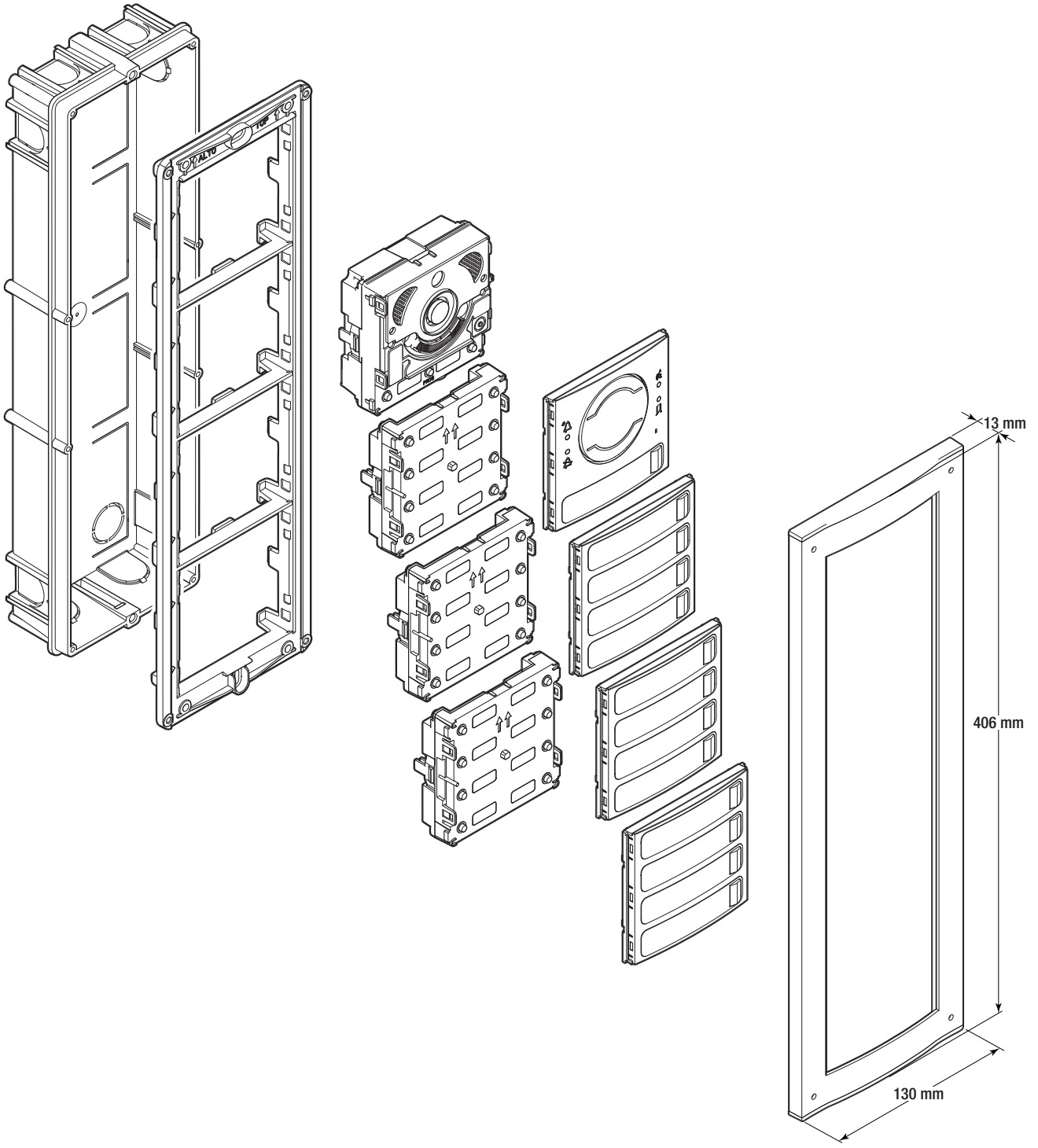

SEC.RU | Короткий путь к информации
Скачано с sec.ru

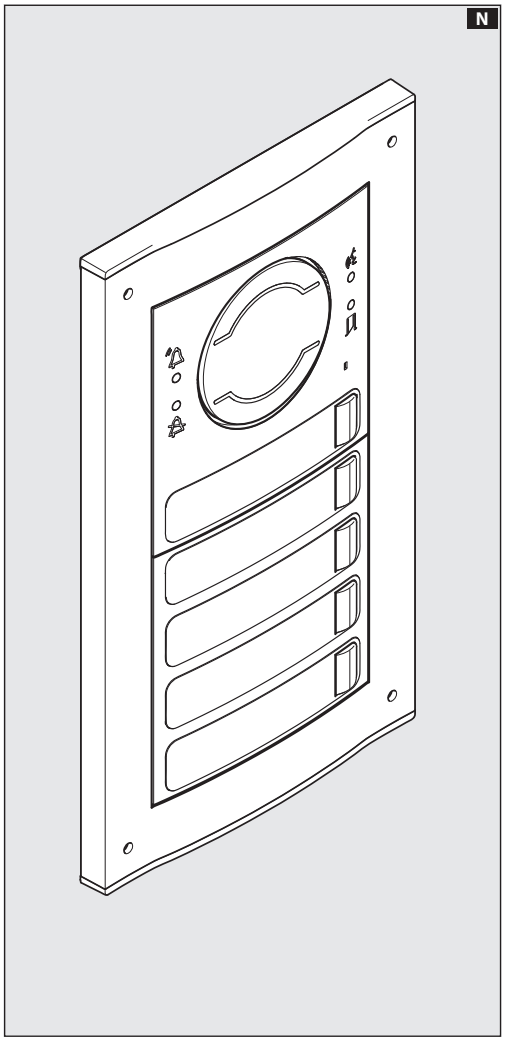

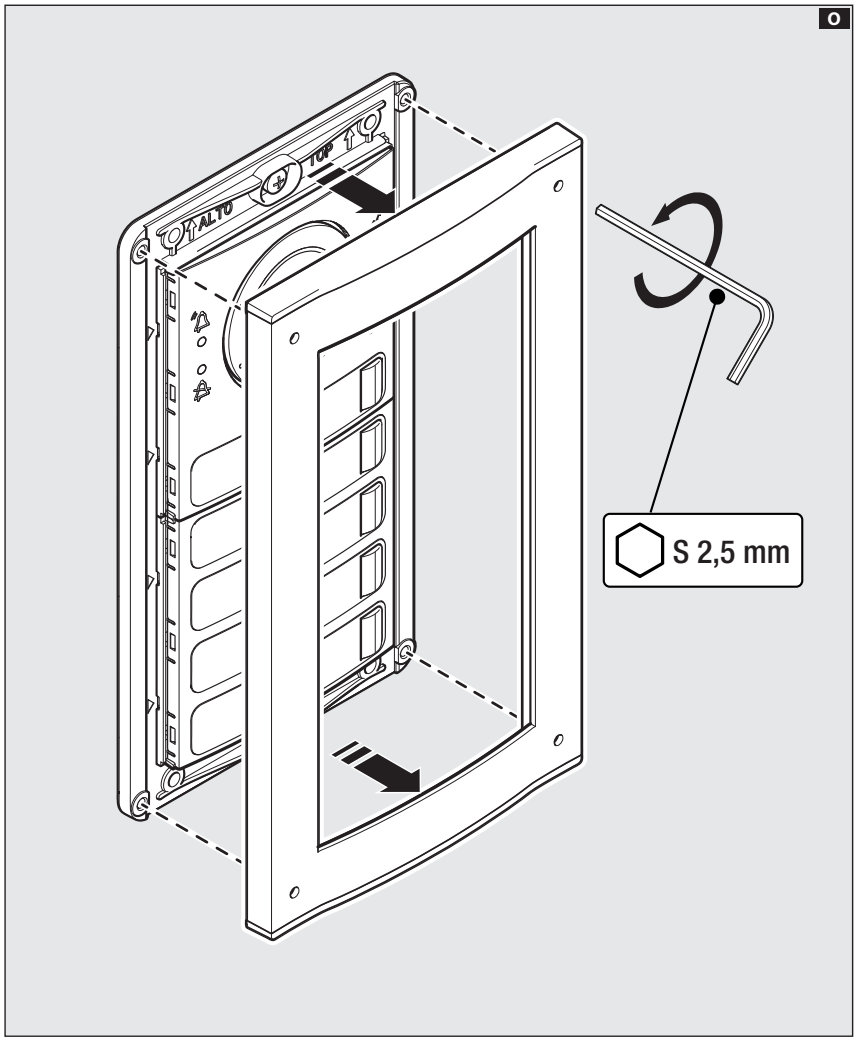

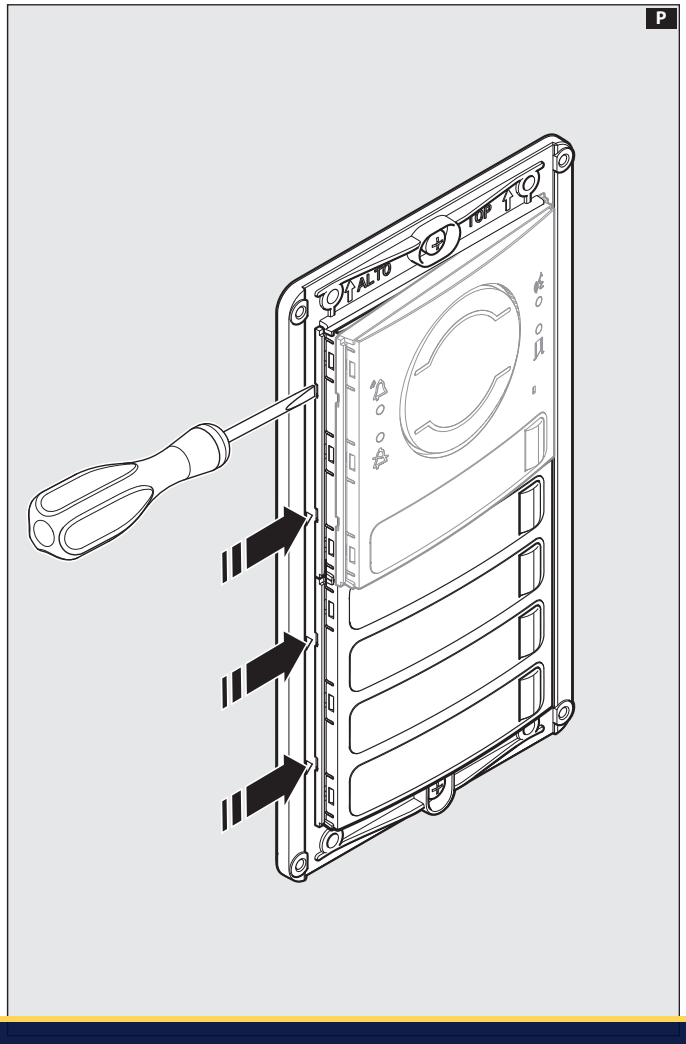

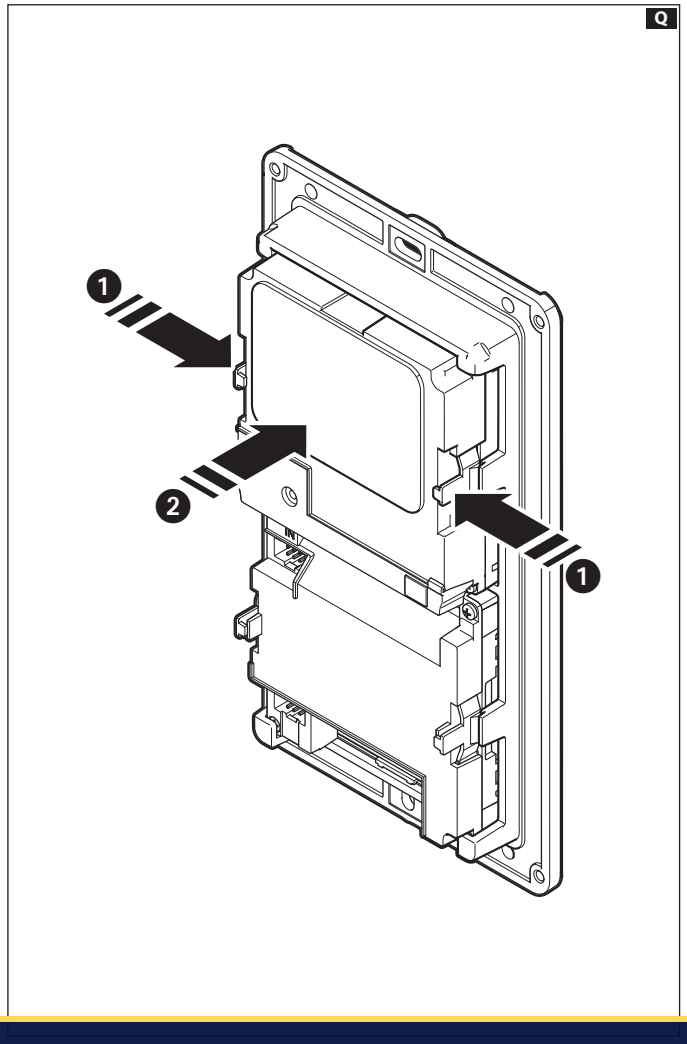

SEC.RU | Короткий путь к информации
Скачано с sec.ru

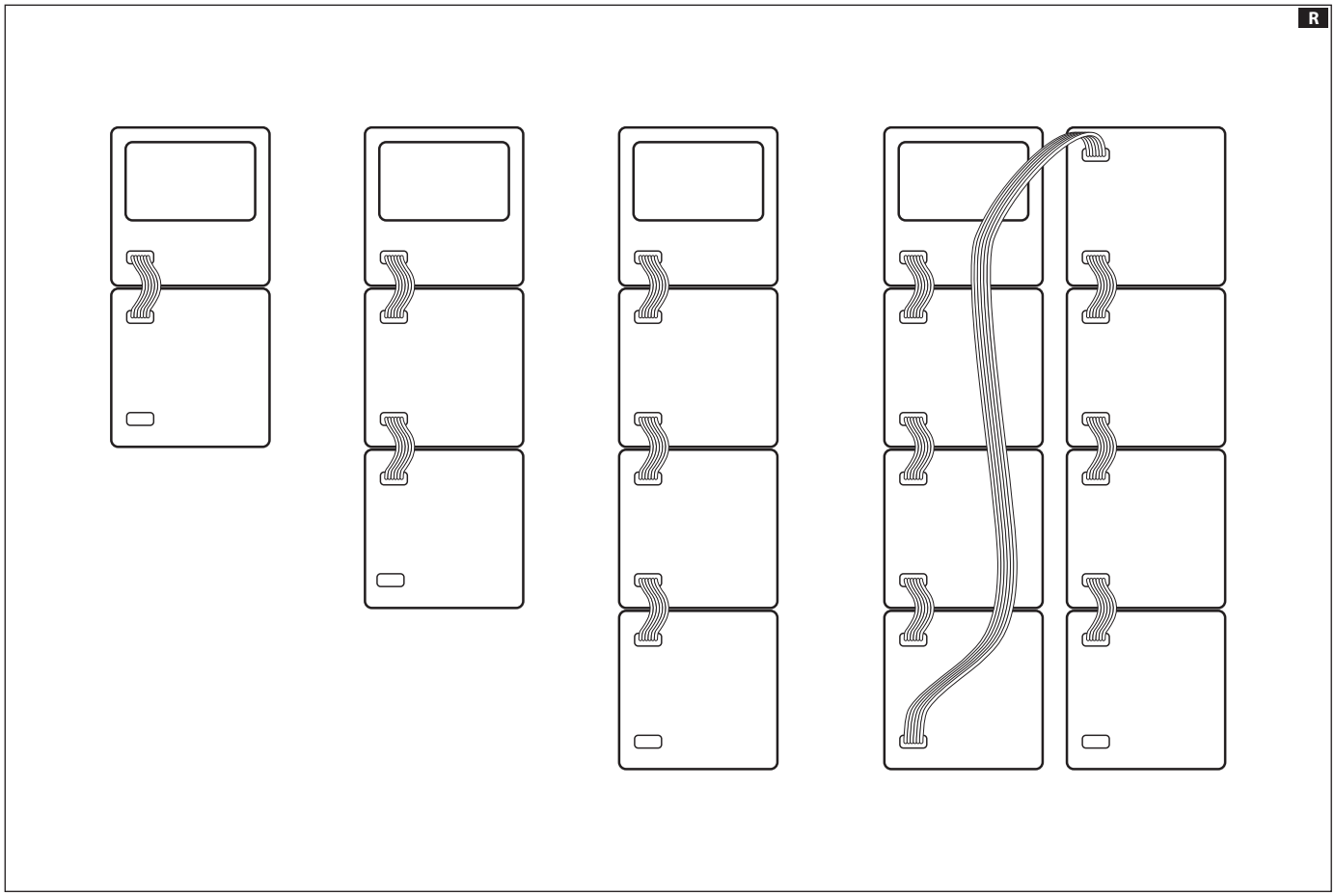

CAME S.P.A.
Via Martiri Della Libertà, 15
31030 Dosson di Casier - Treviso - Italy
tel. (+39) 0422 4940 - fax. (+39) 0422 4941

SEC.RU | Короткий путь к информации
Скачано с sec.ru