Авторские права на конструкцию защищены тремя патентами РФ

РОСТЕВРОСТРОЙ



КАРТОПРИЕМНИКИ «РОСТОВ-ДОН КПМ»

ПАСПОРТ

РУКОВОДСТВО ПО ЭКСПЛУАТАЦИИ

РОСС RU.31771.04ЖЗМ1/ОС.29.2021/Н001222
ТУ 4372-001-92150718-2011

Ростов-на-Дону

SEC.RU | Короткий путь к информации
Скачано с sec.ru

СОДЕРЖАНИЕ

№ раздела	Наименование раздела	№ стр.
1	НАЗНАЧЕНИЕ	3
2	ТЕХНИЧЕСКИЕ ДАННЫЕ	4
3	КОМПЛЕКТ ПОСТАВКИ	4
4	УСТРОЙСТВО И ПРИНЦИП РАБОТЫ	5
5	ТРЕБОВАНИЯ БЕЗОПАСНОСТИ	8
6	ПОДГОТОВКА К РАБОТЕ И ПОРЯДОК УСТАНОВКИ	8
7	ПРАВИЛА ЭКСПЛУАТАЦИИ	10
8	ХРАНЕНИЕ И ТРАНСПОРТИРОВАНИЕ	11
9	СВИДЕТЕЛЬСТВО О ПРИЕМКЕ	12
10	ГАРАНТИЙНЫЕ ОБЯЗАТЕЛЬСТВА	13
Приложение 1	Габаритные размеры картоприемника «Ростов-Дон КПМ»	14
Приложение 2	Установочные размеры картоприемника «Ростов-Дон КПМ»	15
Приложение 3	Контейнер картоприемника «Ростов-Дон КПМ»	16
Приложение 4	Схема электрическая подключения картоприемника «Ростов-Дон КПМ» к турникету «Ростов-Дон»	17
Приложение 5	Схема электрическая подключения картоприемника к турникету «Ростов-Дон» и СКУД «Эра-2000 v2» в полнофункциональном режиме	18
Инструкция по уходу за изделием		19

SEC.RU | Короткий путь к информации Скачано с sec.ru

Уважаемый покупатель!
Просим Вас внимательно изучить данный документ
(Паспорт. Руководство по эксплуатации).

1. НАЗНАЧЕНИЕ

Картоприемники предназначены для работы в системах контроля и управления доступом (СКУД) совместно с управляемыми преграждающими устройствами и контроллерами СКУД. В качестве управляемых преграждающих устройств могут выступать турникеты, калитки и т.д.

Выпускаемые модели картоприемников представлены ниже:

Отгру-жено	Модель	Материал картоприемника
	«Ростов-Дон КПМ»	Картоприемник крашенный
	«Ростов-Дон КПМ» НЕРЖ	Картоприемник из нержавеющей стали

Картоприемник может читать, собирать, хранить бесконтактные карты доступа и позволяет организовать управление пропуском на контролируемую территорию с использованием постоянных, временных и разовых карт.

По условиям применения картоприемники соответствуют группе УХЛ 4.2 по ГОСТ 15150-69. Картоприемники предназначены для эксплуатации внутри помещения при температуре от +1°С до +50°С. Класс защиты IP40.

SEC.RU | Короткий путь к информации Скачано с sec.ru

2. ТЕХНИЧЕСКИЕ ДАННЫЕ

Напряжение питания постоянного тока, В	12-14
Мощность, не более, Вт	5
Емкость контейнера для приема карт, не менее, шт	200
Типы карт доступа	HID, EM-Marine
Интерфейс связи встроенного в картоприемник считывателя с контроллером СКУД	Wiegand-26
Масса картоприемника, не более, кг	19
Габаритные размеры	см. Приложение 1
Стандартная длина кабеля питания, м	4,5
Средняя наработка на отказ, не менее, проходов	1000000

Заводом-изготовителем в картоприемнике установлен считыватель **Ironlogic Matrix II EH**, по заказу может быть установлены другие модели считывателей.

3. КОМПЛЕКТ ПОСТАВКИ

Картоприемник	1 шт.
Контейнер кароприемника	1 шт.
Карта доступа	2 шт.
Ключ дверцы (2шт.)	1 к-т.
Паспорт. Руководство по эксплуатации	1 шт.

SEC.RU | Короткий путь к информации Скачано с sec.ru

4. УСТРОЙСТВО И ПРИНЦИП РАБОТЫ

4.1. Описание конструкции

Картоприемник состоит (см. Приложение 1) из следующих частей: корпуса **2,** передней открываемой дверцы **1**, индикатора состояния **3,** крышки **5.** В крышке находится щель для приема карт **4.** Внутри корпуса расположены механизм приема и изъятия карт, блок управления, на котором расположены клеммы подключения.

Дверца закрывается на замок, что позволяет обеспечивать санкционированный доступ к контейнеру картоприемника. Сервисное и гарантийное обслуживание производиться при открытой дверце (и выключенном питании), что позволяет устанавливать картоприемник вплотную к стене.

Изъятие временной (если истек срок действия) или разовой карты происходит после поступления от СКУД сигнала «Изъять карту».

Если владелец постоянной карты забывает забрать карту из картоприемника, то по истечении 3-4 секунд звучит предупреждающий звуковой сигнал, сопровождающийся мигающим красным цветом индикации.

Заполнение приемного контейнера картоприемника (см. Приложение 3) на 100% индицируется звуковой и мигающей красным цветом световой индикацией на крышке.

Для контроллера СКУД картоприемник является устройством для чтения карт доступа. Считыватель, встроенный в картоприемник, передает код карты контроллеру СКУД, который формирует сигналы на перемещение карты посетителя в контейнер а также сигналы для управляемых преграждающих устройств.

Контроллер СКУД имеет возможность полнофункционально управлять исполнительным устройством и в том случае, когда карта не вставлена в картоприемник.

Решение о том, что делать со вставленной в картоприемник картой, принимает контроллер СКУД, подавая на соответствующие входы картоприемника необходимую комбинацию сигналов.

4.2. Алгоритм функционирования

В исходном состоянии картоприемник ожидает карту доступа, которую посетитель должен вставить в прорезь в крышке. При этом индикатор светится красным цветом.

SEC.RU | Короткий путь к информации Скачано с sec.ru

Когда карта доступа вставлена прорезь механизма, на выходе картоприемника «СК карта» устанавливается логическая «1». Затем происходит считывание кода карты в контроллер СКУД.

Если принятая карта является постоянной, то контроллер СКУД должен подать сигнал разрешения прохода от СКУД «СК р.п.». После открытия турникета, индикация картоприемника и турникета загораются зеленым цветом; по истечении времени, задаваемого контроллером СКУД или после прохода человека через турникет индикация снова загорается красным цветом. Если карта в течение 3-4 секунд не изъята владельцем из механизма картоприемника, то включаются звуковой и мигающий красным цветом сигналы.

Если принятая карта является разовой, то контроллер СКУД должен подать два сигнала: сигнал разрешения прохода от СКУД «СК р.п.» и сигнал изъятия карты «СК и.к.». При этом карта проваливается в контейнер картоприемника, индикатор горит зеленым цветом.

Если принятая карта не опознана контроллером СКУД, через 3-4 секунды нахождения карты в механизме картоприемника включится прерывистый предупреждающий сигнал, сообщающий о необходимости изъятия карты доступа, индикация мигает красным цветом.

В случае возникновения какой-либо аварийной ситуации: заполнения контейнера для приема карт на 100%, забытой в механизме карты доступа (более 4с) звучит прерывистый предупредительный сигнал, индикация мигает красным цветом; картоприемник ожидает устранения аварийной ситуации.

4.3. Подключение картоприемника

Для подключения картоприемника необходимо открыть дверцу **2.** Маркировка и назначение клемм картоприемника, а также рекомендуемые сечения проводов приведены ниже в таблице.

SEC.RU | Короткий путь к информации Скачано с sec.ru

Таблица

Маркировка и назначение клемм картоприемника

Маркировка клемм карто-приемника	Входные сигналы	Выходные сигналы	Рекомен-дуемые сечения проводов
СК р.п.	Разрешить про-ход (от СКУД)		4×0,22 мм^2
СК и.к.	Изъять карту (от СКУД)		
СК карта		Сигнал «карта» (для СКУД)	
Т р.п.		Разрешить проход (для турникета)	2×0,22 мм^2
+U	«+» источника питания считывателя		4×0,22 мм^2
-U	«-» источника питания считывателя		
D0		Выход, эмулирующий протокол Data0 для Wiegand-26	
D1		Data1 для Wiegand-26	
+12V	«+» источника питания картоприёмника		2×0,5мм^2
GND	«-» источника питания картоприёмника		

Схемы подключения приведены в Приложениях 4 и 5.

Внимание!

Изготовитель оставляет за собой право вносить в конструкцию турникета усовершенствования, не ухудшающие потребительские свойства, без отражения их в данном документе (Паспорт. Руководство по эксплуатации).

SEC.RU | Короткий путь к информации Скачано с sec.ru

5. ТРЕБОВАНИЯ БЕЗОПАСНОСТИ

5.1. Электрические схемы картоприемника изолированы от корпуса. При этом на них подается напряжение не выше 14В постоянного тока.

5.2. **Корпус картоприемника необходимо заземлить!** С помощью ключа откройте дверцу **1** (см. Приложение 1). Клемма находится на основании стойки (см. Приложение 2).

5.3. Запрещается вскрывать корпус картоприемника без предварительного отключения от сети.

5.4. При эксплуатации картоприемника необходимо соблюдать общие правила электробезопасности при пользовании электрическими приборами.

6. ПОДГОТОВКА К РАБОТЕ И ПОРЯДОК УСТАНОВКИ

Картоприемник рекомендуется устанавливать на горизонтальное прочное основание.

6.1. Распакуйте картоприемник, проверьте его комплектность.

6.2. Подготовьте и закрепите анкерные болты (рекомендуемый размер болт М8, длина 80…100мм) в соответствии с разметкой, указанной в Приложении 2.

6.3. Закрепите картоприемник через четыре отверстия в основании к полу.

6.4. Заземлите корпус картоприемника (клемма заземления находится внизу на плите основания).

6.5. Уложите кабель для подключения картоприемника к электроосветительной сети.

6.6. Подключение контроллера СКУД и управляемого преграждающего или исполнительного устройства (ИУ) согласно Приложениям 4, 5. Для получения доступа к этим клеммам необходимо открыть переднюю дверцу картоприемника.

6.7. Уложите кабель для подключения картоприемника к УПУ, например, к турникету. **Внимание! Данный кабель не входит в комплект поставки картоприемника.**

6.8. Произведите подключение УПУ или ИУ к картоприемнику. Для этого предварительно изучите руководство по эксплуатации на ИУ. Схему подключения необходимо разработать согласно описанию алгоритма функционирования картоприемника (см. п.4.1) и

SEC.RU | Короткий путь к информации Скачано с sec.ru

электрическим параметрам входных/выходных цепей картоприемника (см. п.4.2).

В Приложении 5 приведен пример схемы подключения картоприемника к турникету «Ростов-Дон» и контроллеру СКУД «Эра-2000 v2». При этом подключении картоприемник используется полнофункционально.

6.9. Уложите кабель для подключения картоприемника к контроллеру СКУД и закрепите его в картоприемнике планками, расположенными в глубине стойки возле задней стенки слева (4 шт.) и справа (4шт.) путем подгиба планок. **Внимание! Данный кабель не входит в комплект поставки картоприемника.**

6.10. Установите на место приемный контейнер и закройте на ключ дверцу **2.**

6.11. Подключите картоприемник к источнику питания 12В. Картоприемник перейдет в исходное состояние, индикация горит красным цветом.

6.12. Проверьте работу картоприемника согласно п.4.1 «Алгоритм функционирования.

SEC.RU | Короткий путь к информации Скачано с sec.ru

7. ПРАВИЛА ЭКСПЛУАТАЦИИ

7.1. Перед включением картоприемника необходимо путем визуального осмотра проверить состояние кабелей.

7.2. После включения питания исходное состояние картоприемника – индикатор горит красным цветом.

7.3. Запрещено проталкивать карту доступа в механизм картоприемника или препятствовать ее движению.

7.4. При эксплуатации для ухода за картоприемником не допускается использование абразивных и химически активных веществ (в том числе ацетона, бензина, растворителей, хлорсодержащих и кислотосодержащих моющих веществ). Для ухода за картоприемником рекомендуется периодически протирать наружные поверхности из хромированной и нержавеющей стали полиролем для хрома, нейтральными и слабощелочными моющими средствами.

7.5. Рекомендации по электромонтажу:

- не рекомендуется установка изделия на расстоянии менее 1 метра от мощных источников электрических помех;
- пересечение всех сигнальных кабелей кабелями других силовых установок допускается только под прямым углом;
- любые удлинения сигнальных кабелей производить только методом пайки.

Монтаж изделия должен производиться сертифицированным персоналом.

SEC.RU | Короткий путь к информации Скачано с sec.ru

8. ХРАНЕНИЕ И ТРАНСПОРТИРОВАНИЕ

Картоприемник в оригинальной упаковке можно перевозить в контейнерах, закрытых железнодорожных вагонах, герметизированных отсеках самолетов, а также автомобильным транспортом с защитой от прямого воздействия атмосферных осадков и пыли в соответствии с правилами перевозки грузов. Хранение картоприемника допускается в помещениях при температуре от -30°С до + 50°С.

После транспортирования или хранения картоприемника при отрицательных температурах или повышенной влажности воздуха картоприемника перед вводом в эксплуатацию должен быть выдержан в закрытом помещении с нормальными климатическими условиями в течение не менее 12 часов.

SEC.RU | Короткий путь к информации
Скачано с sec.ru

9. СВИДЕТЕЛЬСТВО О ПРИЁМКЕ

Картоприемник «Ростов-Дон КПМ» соответствует техническим требованиям и требованиям безопасности, предъявляемым к группе УХЛ 4.2 по ГОСТ 15150-69, и признан годным к эксплуатации.

_____ М.П.

№

_____

Подпись _____

SEC.RU | Короткий путь к информации Скачано с sec.ru

10. ГАРАНТИЙНЫЕ ОБЯЗАТЕЛЬСТВА

10.1. Изготовитель предоставляет гарантию на картоприемник в течение 24 месяцев со дня продажи. В течение этого срока Изготовитель бесплатно устраняет дефекты или заменяет неисправные узлы. В гарантийные обязательства не входит бесплатная доставка неисправного изделия в сервисную службу или выезд технического персонала для ремонта. Если ремонт изделия невозможно произвести на месте установки и необходим демонтаж блоков (узлов), то назначается срок ремонта.

10.2. Гарантия Изготовителя не распространяется на узлы и блоки, вышедшие из строя по вине Заказчика вследствие нарушения правил эксплуатации и электробезопасности.

Дата продажи «____»_____202 г. М.П.

Подпись _____

SEC.RU | Короткий путь к информации Скачано с sec.ru

ПРИЛОЖЕНИЯ

Приложение 1

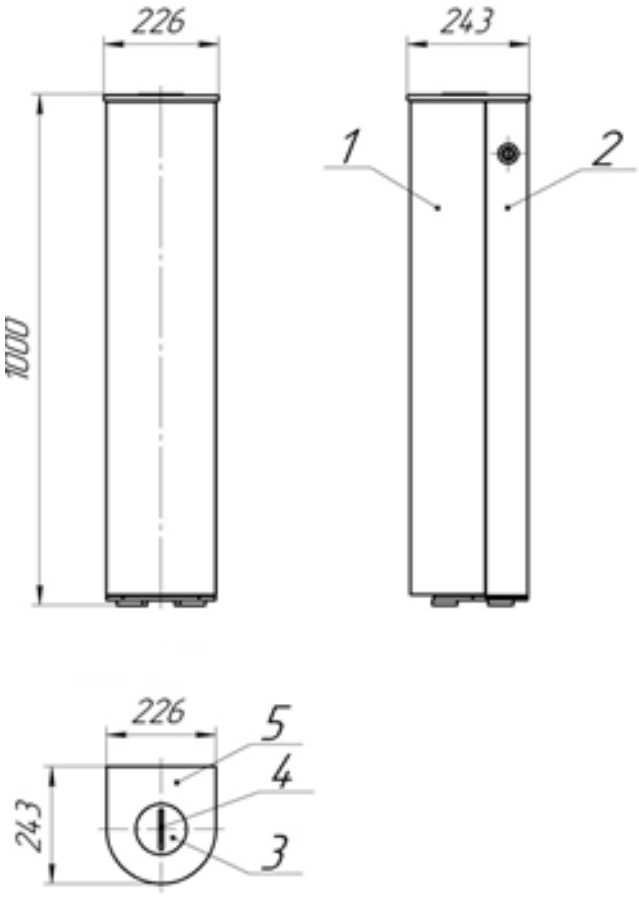

Габаритные размеры картоприемника «Ростов-Дон КПМ»

SEC.RU | Короткий путь к информации
Скачано с sec.ru

Приложение 2

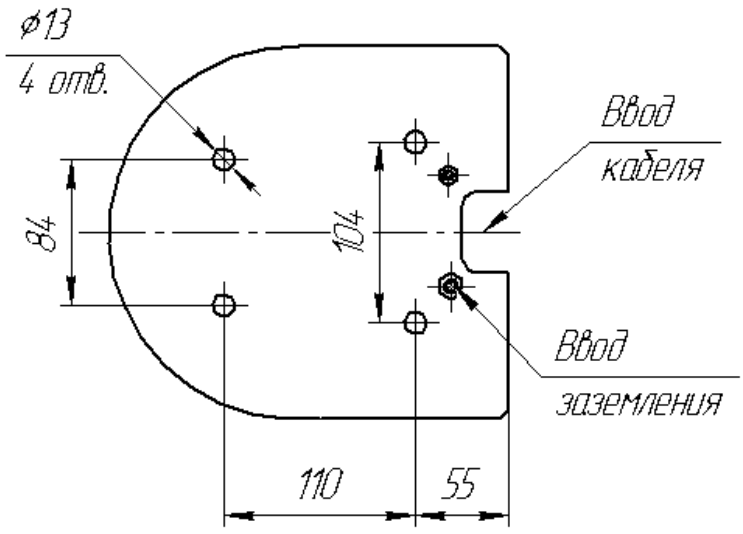

Установочные размеры картоприемника «Ростов-Дон КПМ»

SEC.RU | Короткий путь к информации
Скачано с sec.ru

Приложение 3



Контейнер картоприемника «Ростов-Дон КПМ»

SEC.RU | Короткий путь к информации
Скачано с sec.ru

Приложение 4

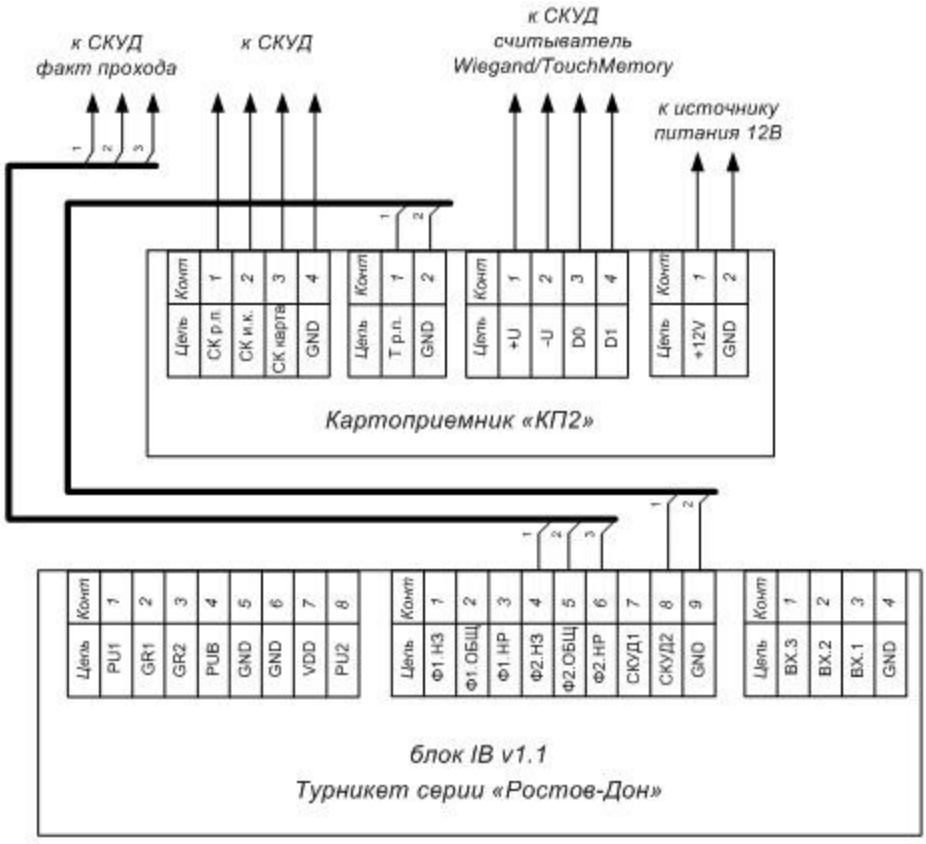

Схема электрическая подключения картоприемника «Ростов-Дон КПМ» к турникету «Ростов-Дон»

SEC.RU | Короткий путь к информации
Скачано с sec.ru

Приложение 5

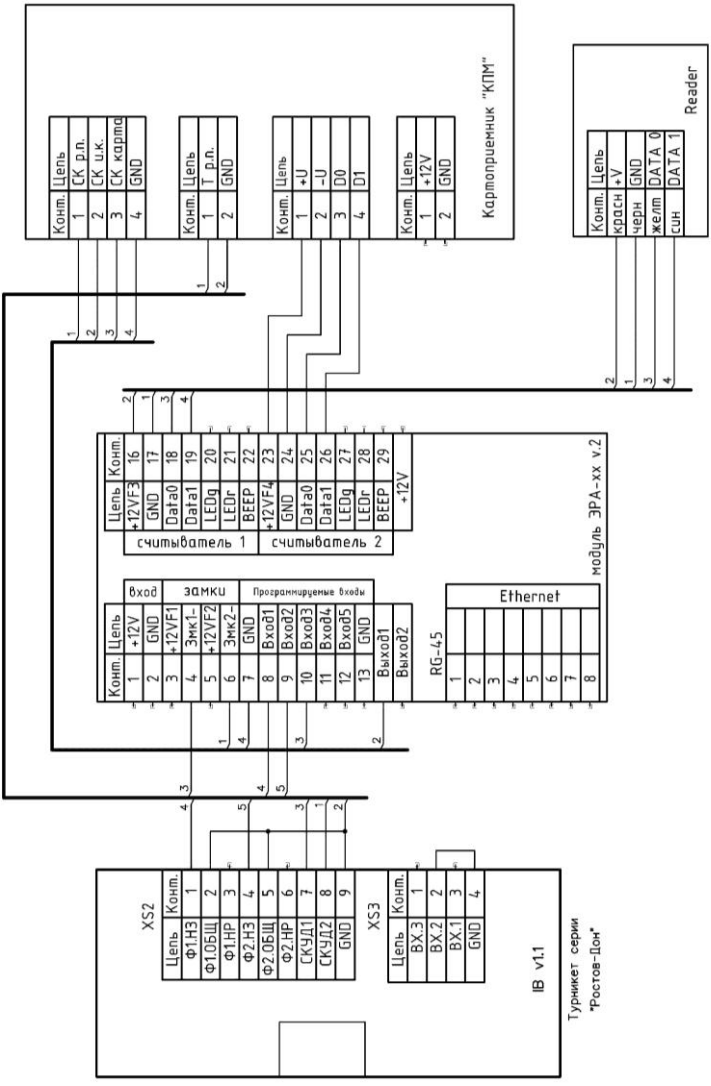

Схема электрическая подключения картоприемника к турникету «Ростов-Дон» и СКУД «Эра-2000 v2» в полнофункциональном режиме

SEC.RU | Короткий путь к информации
Скачано с sec.ru

Инструкция по уходу за изделием

Для ухода за **окрашенными поверхностями** рекомендуется периодически промывать их мягкой безворсовой салфеткой нейтральными моющими средствами, предназначенными для удаления масляных, жировых и других загрязнений. Для этого применять концентрированное нейтральное жидкое моющее средство «АКТИВ» (производитель НПО СпецСинтез**),** предназначенное для мытья загрязненных поверхностей из любых материалов (в т.ч. окрашенных и из нержавеющей стали) в соответствии с инструкцией по применению. Допускается применять аналогичные средства других производителей. После промывки протереть поверхности мягкой безворсовой салфеткой.

Категорически запрещается: использовать кислотные, щелочные моющие средства, растворители, абразивные средства и средства с содержанием ортофосфорной кислоты.

Для ухода за **поверхностями из нержавеющей стали** применять специальные средства: Спрей очиститель для нержавеющих сталей артикул 08113 компании «3М», «Металл-блик» НПО СпецСинтез, «Блеск стали», «Tophouse» и др. в соответствии с их инструкциями по применению. Периодичность обработки – не реже 1 раза в месяц.

Средство нанести на сухую холодную поверхность и тщательно растереть, затем протереть насухо чистой сухой салфеткой. Не наносите средство на горячие поверхности.

При обработке сильнозагрязненных металлических поверхностей предварительно очистите их с помощью универсальных нейтральных моющих средств (смотрите выше). Не допускать попадания жидкостей внутрь картоприемника, а также корпуса и разъема ПДУ.

Категорически запрещается: использование абразивных и химически активных веществ (в том числе ацетона, бензина, хлорсодержащих и кислотосодержащих моющих веществ), жестких губок для очистки наружных поверхностей изделия.

SEC.RU | Короткий путь к информации Скачано с sec.ru

***Производитель**: ООО ПК «РостЕвроСтрой»*
***Адрес:**344111, г. Ростов-на-Дону, пр. 40-летия Победы, д. 306а*
***Тел.:** 8(863) 206-16-86(**многоканальный**), 269-99-34, 269-99-35, 269-99-36, 269-99-37, 269-99-38, 269-95-61*
***Тел. технической поддержки:** 8(863)-269-99-39*
***E-mail:**2699935@rostovturniket.ru, 2699935@mail.ru*
***Сайт**: www.rostovturniket.ru, www.ростовтурникет.рф*

Изм. 13.05.2026

SEC.RU | Короткий путь к информации
Скачано с sec.ru