Руководство по эксплуатации

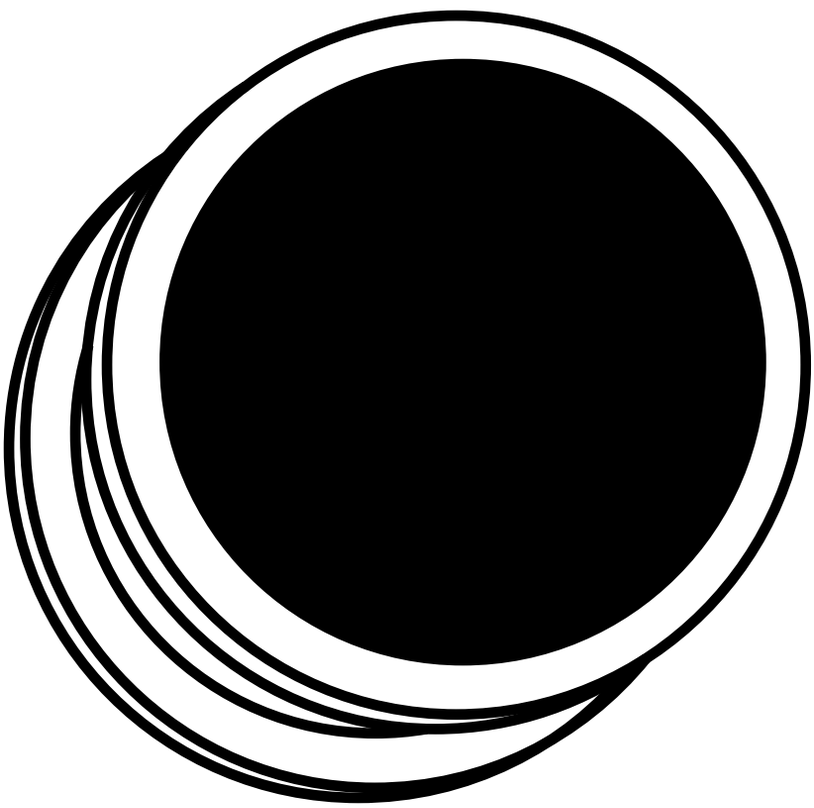

Электронный замок

Z-795 (мод. E HT)

SEC.RU | Короткий путь к информации

Скачано с sec.ru

1. ВВЕДЕНИЕ

Электронный замок **Z-795 (мод. E HT)** - далее **Z-795 E HT** - предназначен для использования в системах контроля и управления доступом (СКУД). **Z-795 E HT** обеспечивает контроль доступа к различным местам хранения, изготовленных из дерева: шкафчики для одежды, кабинки для переодевания, офисная мебель, торговое оборудование.
Электронный замок **Z-795 E HT** может быть установлен на объект автономно, либо являться частью комплексной системы контроля

Внимание ! Для уверенного чтения считывателем рекомендуем использовать брелоки, или браслеты с диаметром метки 15-35 мм.

Z-795 E HT поддерживает 4 разных режима работы:

Режим "Фитнес" - позволяет не привязывать ключ к определенному замку. Любой ключ может закрывать/открывать любой свободный шкафчик.

Режим "Logic" - позволяет не привязывать ключ к определенному замку. Любой ключ может закрывать/открывать любой свободный шкафчик, записывать номер занятого шкафчика и уровень заряда батарей в ключ. Это очень удобно в тех случаях, когда пользователь забыл какой шкафчик он занял. Контроль за количеством занимаемых шкафчиков одним ключом (от 1 до 15 шкафов). Компьютерный учет и настройка замков. Работает только в паре с ПО “Lock Manager”.
Режим "Обычный" - ”- традиционный режим для контроллера замка. Замок могут открыть только ключи, занесенные в память замка. (MAX 24шт.)

Режим "Банковская ячейка" - режим, эмитирующий логику работы банковской ячейки. Чтобы открыть замок необходимо поднести по очереди все ключи занесенные в базу контроллера. (MAX 26 шт.)

После того как запрограммирован один из режимов работы и произведены все настройки, замок начинает работать по следующему алгоритму:
При подносе идентификатора к считывателю замка звучит сигнал зуммера, если идентификатор имеет право доступа. Если у идентификатора нет права доступа, то при подносе его к замку, звучит сигнал зуммера и мигает светодиод.

Сравнительная таблица режимов работы электронного замка Z-795 E HT

	Режим работы			
	Фитнес	Logic*	Обычный	Банковская ячейка
Любой ключ может закрывать/открывать любой свободный шкафчик	+	+		
Ограничения на количество занимаемых шкафчиков одним браслетом. Оператор сможет сам определять какое количество шкафчиков можно занять одним браслетом (от 1 до 15 шкафов)		+		
Компьютерный учет занятых/свободных шкафчиков на текущий момент		+		
Компьютерный учет времени пребывания в спорт клубе		+		
Функция инфотерминала (сообщает номер шкафчика, если клиент забыл)		+		
Запись уровня заряда батареек замка в браслет		+		
Шифрование. Защита от копирования браслетов		+		
Настройка замков и дальнейшая эксплуатация без использования компьютера	+		+	+

* Для работы в режиме Logic необходимы специальные ключи стандарта Temic и специализированное ПО “Lock`s Manager”.

2. ТЕХНИЧЕСКИЕ ХАРАКТЕРИСТИКИ

Рабочая частота: 125 KHz
Работа с ключами: EM Marine, HID Prox II, Temic
Количество простых ключей/карт(max): 26 шт.
Количество мастер ключей/карт(max): 3 шт.
Встроенная энергонезависимая память (EEPROM)
Дальность чтения: 1-2 cm
Потребление тока: 30мкА (в состоянии ожидания)
Звуковая/световая индикация: сигнал зуммера, двухцветный светодиод
Условия эксплуатации: температура - 0°C +40°C, влажность - до 95%, без конденсации.
Материал корпуса: метал, ABS пластик
Размер наружного модуля (mm): D47x35
Размер внутреннего модуля (mm): 145x63x21

3. МОНТАЖ

Для монтажа замка Вам потребуются следующие инструменты:
1. Дрель.
2. Перка D 20 мм (для установки на деревянный шкафчик).
3. Сверло D 3 мм (для установки на деревянный шкафчик).
4. Отвертка крестовая.

SEC.RU | Короткий путь к информации

Скачано с sec.ru

Установка замка, считывателя и толкателя на шкафчик из ДСП (деревянный)

1 Установите толкатель замка на стенке шкафчика (рис. 1 и рис. 2). Для разметки координат отверстий см. рис. 9

2 Сделайте отверстия диаметром 20 мм и 3 мм на дверце шкафчика для крепления считывателя согласно рис. 2. Для разметки координат отверстия на дверце см. рис. 9.

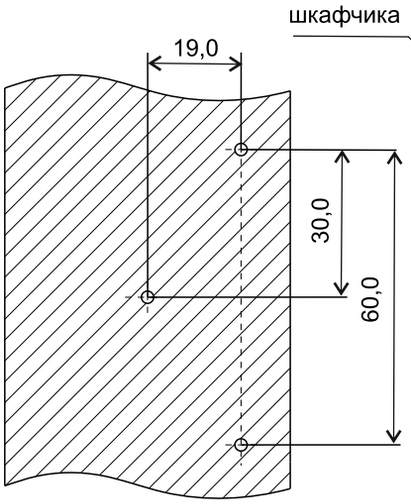

Рис. 1
Разметка отверстий для установки толкателя

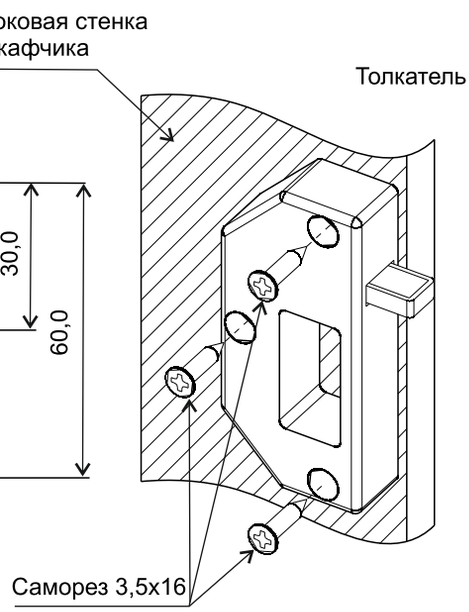

Рис. 2
Установка толкателя

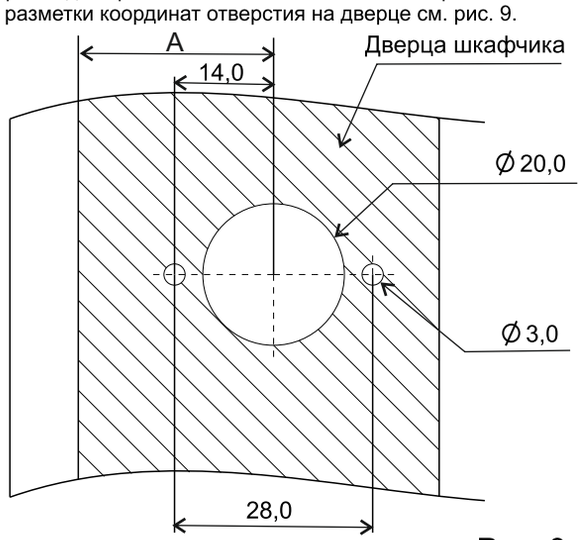

Рис. 3

Накладная дверь **A=B+C+D+E**
Вкладная дверь **A=C+D+E-F**
B - толщина боковой стенки;
C - толщина толкателя;
D - технологический зазор между стенкой толкателя и краем собачки (1-2 мм);
E - 0,5 размера ширины механической части замка;
F - Зазор между боковой стенкой и краем дверцы.

3 Подключите кабель к плате управления замком.
Внимание: Проверьте, что разъем платы замка надежно зафиксировал разъем кабеля.
Установите модуль замка согласно рис. 4.

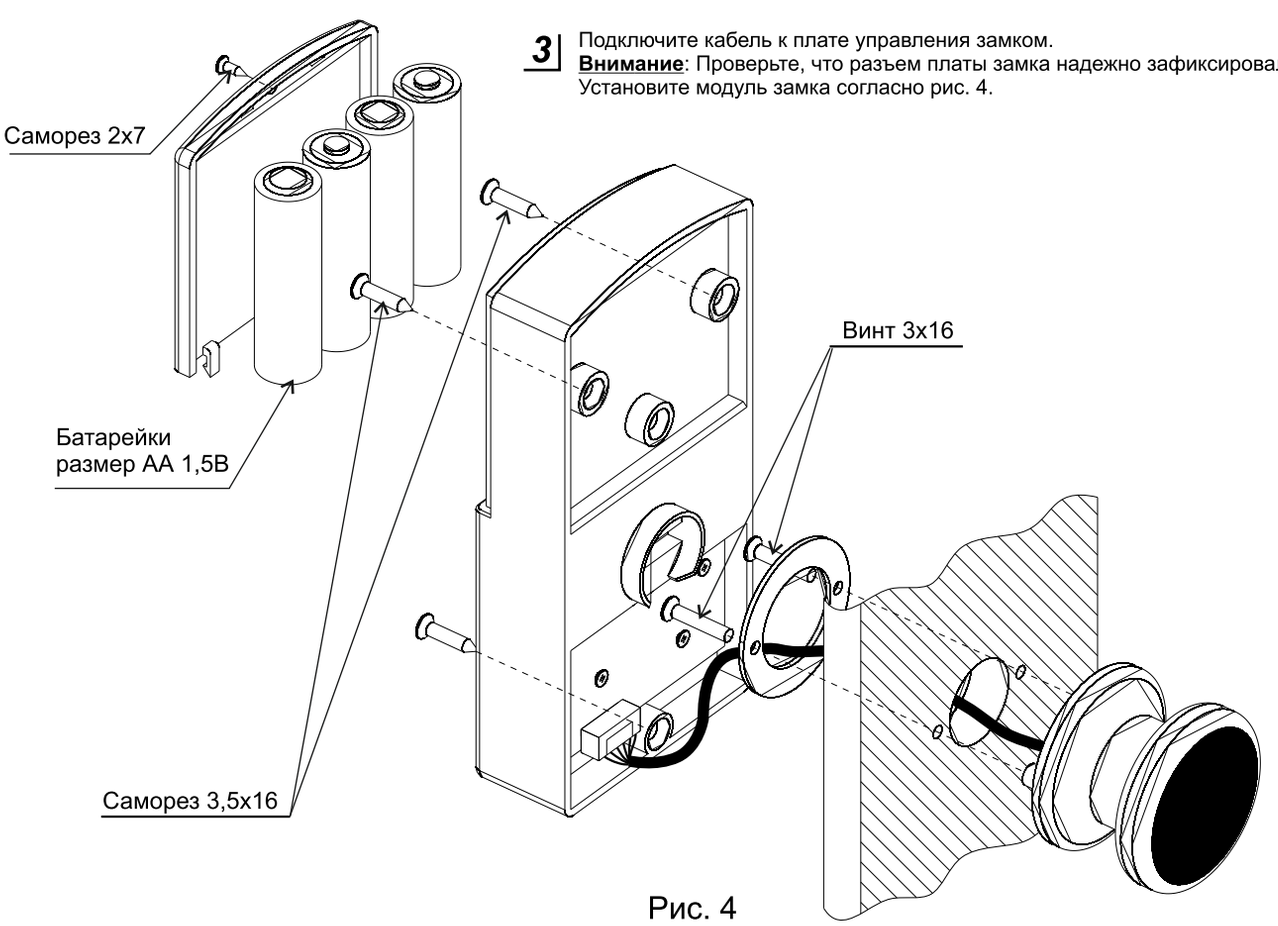

Рис. 4

SEC.RU | Короткий путь к информации
Скачано с sec.ru

Правила установки замка и толкателя на шкафчик

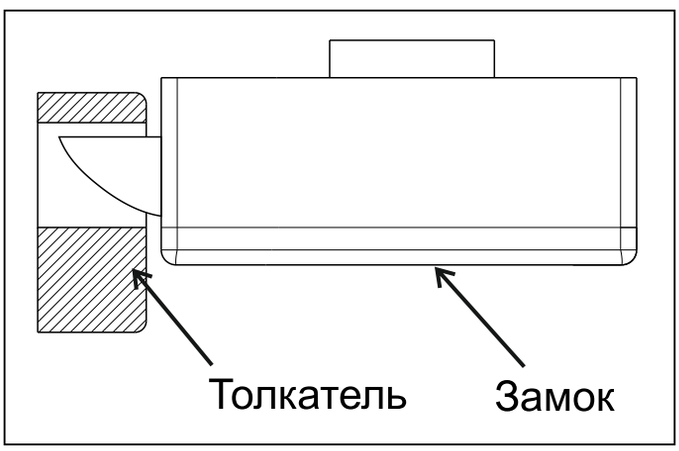

Рис. 5
Правильная установка. Вид сверху

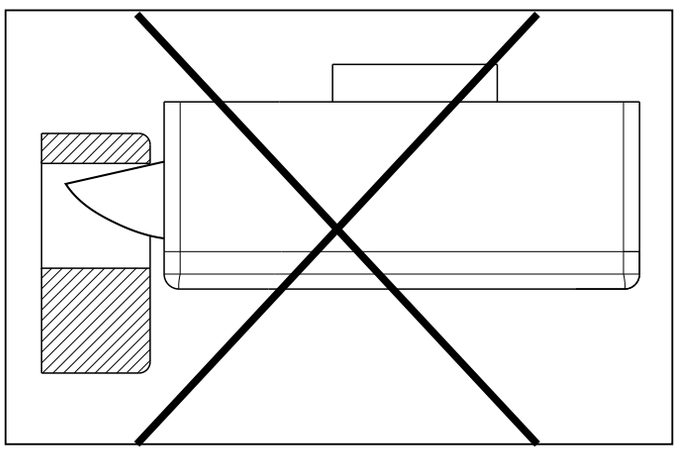

Рис. 6
Неправильная установка. Вид сверху

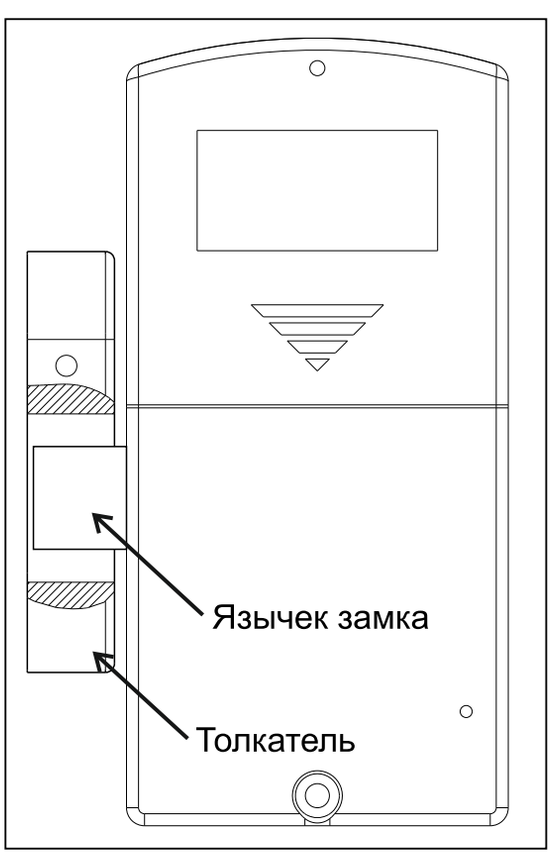

Рис. 7
Правильная установка. Вид с внутренней стороны двери

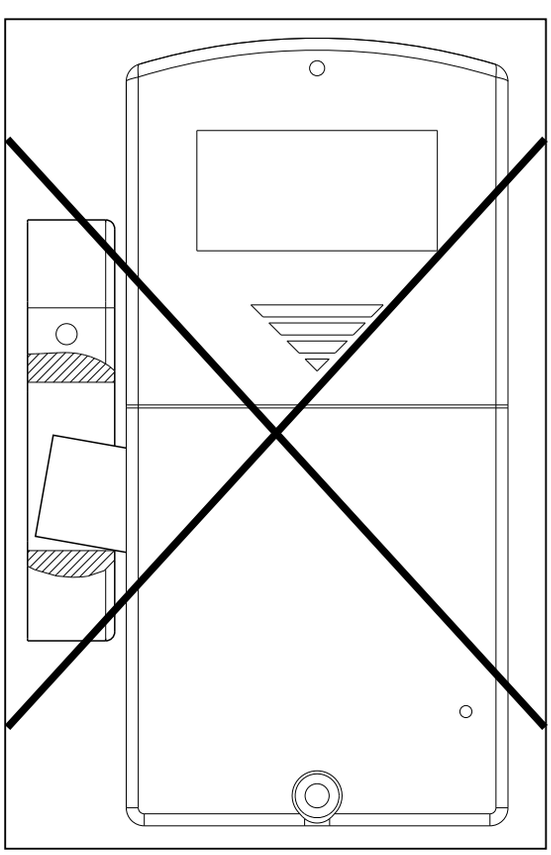

Рис. 8
Неправильная установка. Вид с внутренней стороны двери

SEC.RU | Короткий путь к информации
Скачано с sec.ru

Координаты отверстия для установки замка Z-795E HT на шкафчик из ДСП (деревянный)

А - высчитываемый размер, зависит от толщины ДСП
Б - высчитываемый размер, зависит от толщины ДСП и глубины установки дверцы

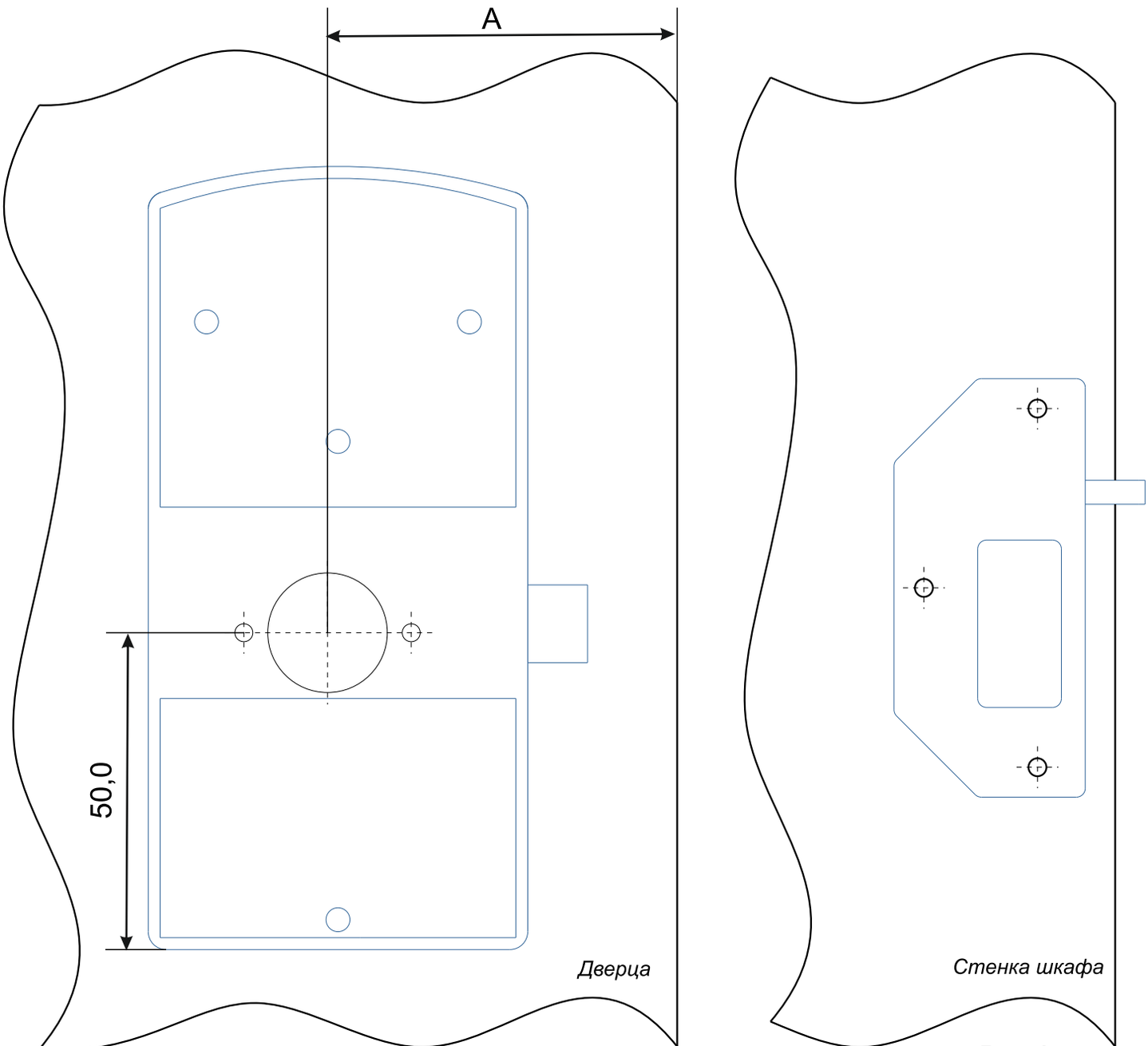

Рис. 9
Шаблон для установки

Накладная дверь **A=B+C+D+E**
Вкладная дверь **A=C+D+E-F**

B - толщина боковой стенки;
C - толщина толкателя;
D - технологический зазор между стенкой толкателя и краем собачки (1-2 мм);
E - 0,5 размера ширины механической части замка;
F - Зазор между боковой стенкой и краем дверцы.

SEC.RU | Короткий путь к информации
Скачано с sec.ru

4. ПЕРВОЕ ВКЛЮЧЕНИЕ, ДОБАВЛЕНИЕ МАСТЕР КЛЮЧЕЙ С ПОМОЩЬЮ КНОПКИ RESET

(В ПАМЯТИ ЗАМКА КЛЮЧЕЙ НЕТ)
Соедините модуль считывателя и модуль замка кабелем, входящим в комплект поставки.
Вставьте 4 батарейки размера АА. Поднесите любой ключ стандарта EM Marine.
Контроллер подаст звуковой и световой сигнал. Изделие готово к работе.
Внимание! ДЛЯ УВЕРЕННОГО ЧТЕНИЯ СЧИТЫВАТЕЛЕМ РЕКОМЕНДУЕМ ИСПОЛЬЗОВАТЬ КЛЮЧИ С ДИАМЕТРОМ МЕТКИ 15-35 ММ.
Для добавления мастер ключа, необходимо проделать следующие действия:
А) Отсоединить питание (вытащить одну батарею или использовать модуль внешнего питания (см. рис. 10).
Б) Нажать кнопку RESET (с помощью зубочистки, канцелярской скрепки и т.п.) и удерживать ее.
В) Подать питание (вставить батарею или использовать модуль внешнего питания (см. рис. 10) и только после этого отпустить кнопку RESET.
Г) Не позже 5 секунд после пункта В), нажмите и удерживайте кнопку RESET.
Д) Удерживая кнопку RESET , поднесите ключ(и), максимум 3 шт., который(ые) Вы хотите сделать мастер ключом(ми).
Е) Отпустите кнопку RESET. Через 6 секунд произойдет световой и звуковой сигнал это подтверждение выхода из режима добавления мастер ключа.

5. ВЫБОР И УСТАНОВКА РЕЖИМА РАБОТЫ С ПОМОЩЬЮ КНОПКИ RESET

Внимание! НЕЛЬЗЯ ВЫБРАТЬ РЕЖИМ РАБОТЫ БЕЗ СОЗДАНИЯ МАСТЕР КЛЮЧА!
Замок поддерживает четыре разных режима(логики) работы.
Режим "Фитнес" - позволяет не привязывать ключ к определенному замку. Пользователь сам выбирает каким свободным шкафчиком воспользоваться.
Режим "Logic" - позволяют записывать номер занятого шкафчика и уровень заряда батарей в идентификатор (браслет). Это очень удобно в тех случаях, когда пользователь забыл какой шкафчик он занял. Позволяет не привязывать ключ к определенному замку. Пользователь сам выбирает каким свободным шкафчиком воспользоваться. Работает только в паре с ПО “Lock Manager”.
Режим "Обычный"- традиционный режим для контроллера замка. Замок могут открыть только ключи, занесенные в базу контроллера.
Режим "Банковская ячейка" - режим эмитирующий логику работы банковской ячейки. Чтобы открыть замок необходимо поднести по очереди все ключи занесенные в базу контроллера.
В заводских установках (по умолчанию) выбран **Режим "Фитнес"**. Замок активирует **Режим "Фитнес"** сразу после добавление мастер ключа(ей).(пункт №2). Для выбора другого режим работы, необходимо проделать следующие действия:
А) Отсоединить питание (вытащить одну батарейку или использовать модуль внешнего питания (см. рис. 10)
Б) Нажать кнопку RESET (с помощью заколки, булавки и т.п.) и удерживать ее.
В) Подсоединить питание (вставить батарею или использовать модуль внешнего питания (см. рис. 10) и только после этого отпустить кнопку RESET.
Г) Нажать кнопку RESET кратковременно (один раз). Замок подаст 2 раза звуковой и световой сигнал. Замок перешел в **Режим "Logic"**
Д) Нажать кнопку RESET кратковременно (один раз). Замок подаст 3 раза звуковой и световой сигнал. Замок перешел в **Режим "Обычный"**
Е) Нажать кнопку RESET кратковременно (один раз). Замок подаст 4 раза звуковой и световой сигнал. Замок перешел в **Режим "Банковская ячейка"**
Ж) Нажать кнопку RESET кратковременно (один раз). Замок подаст 1 раза звуковой и световой сигнал. Замок перешел в **Режим "Фитнес"**.
З) Для подтверждения или сохранения ранее выбранного режима, не делать ничего в течении 6 секунд. Через 6 секунд произойдет световой и звуковой сигнал - это подтверждение выхода из установки режима работы.

6. РАБОТА В РЕЖИМЕ "ФИТНЕС”

Внимание! НЕЛЬЗЯ ВЫБРАТЬ РЕЖИМ РАБОТЫ БЕЗ СОЗДАНИЯ МАСТЕР КЛЮЧА!
Правила, по которым работает Режим «Фитнес»:
1. Открытие замка возможно с помощью ключа записанного в момент постановки на охрану.
1.1. Постановка на охрану возможна только если замок находиться в состоянии открыт (задвижка находиться внутри замка).
1.2. Поднести ключ к считывателю замка. Если ключ пригоден, то замок встает на охрану (задвижка выдвигается наружу, звуковой сигнал).
1.3. После постановки на охрану можно положить вещи и закрыть дверцу.
1.4. Когда замок стоит на охране (закрыта дверца), мигает светодиод, информируя пользователей, что шкафчик занят.
1.5. Если поднести к считывателю замка ключ, не прописанный в памяти, то прозвучит звуковой сигнал и многократно мигнет светодиод.
1.6. Поднести прописанный ключ еще раз к считывателю замка, прозвучит звуковой сигнал и ключ удалится из памяти замка, задвижка уходит внутрь замка. Дверь открыта. Готов к выполнению П.№1.2.

Действие	Звук	Свет	Защелка	Для чего
состояние по умолчанию	нет	нет	задвинута	ждет присвоения простого ключа
подносим ключ	♪	нет	выдвинулась	ключ прописался в контроллер и замок можно закрыть
подносим другой ключ	♪-♪-♪	☼	выдвинута	указываем что ключ не от этого замка
подносим прописанный ключ	♪	нет	задвинулась	ключ удалился из контроллера, замок ждет присвоения простого ключа
Принудительное открытие ящика мастер ключем с сохранением простого ключа в базе				
при закрытой двери подносим мастер ключ	♪-♪-♪	☼	задвигается	принудительное открытие ящика мастер ключем.
в течении 10 секунд подносим мастер карту 2-й раз	♪-♪-♪	☼	выдвигается	принудительное закрытие ящика мастер ключем, с сохранением простого ключа в контроллере
Принудительное открытие ящика мастер ключем с удалением простого ключа из контроллера				
при закрытой двери подносим мастер ключ	♪-♪-♪	☼	задвигается	принудительное открытие ящика мастер ключем.
подождать 10 секунд	♪-♪-♪	☼	задвинута	простой ключ удален из контроллера. Ждет присвоения простого ключа.

© - Свет вспыхивает однократно
☼ - Свет мигает многократно
♪ - Звуковой сигнал звучит однократно
♪-♪-♪ - Звуковой сигнал звучит многократно

SEC.RU | Короткий путь к информации
Скачано с sec.ru

7. РАБОТА В РЕЖИМЕ "LOGIC"

** Режим «Logic» работает только совместно с ПО Lock Manager и адаптером RF-1996.*
** Режим «Logic» работает только с ключами стандарта Temic.*
** Дополнительная информация по работе в режиме «Logic» размещена на сайте производителя www.ironlogic.ru*
Настройка замка с помощью ПО Lock Manager:
А) Произведите сброс замка к заводским настройкам по инструкции.
Б) После сброса подайте питание на замок (вставьте батарею) без удерживания кнопки RESET.
В) Откройте LockEdit и выполните настройку в данной программе:
В.1) Предприятие (укажите название)
В.2) Тип замка (выберите Z-795)
В.3) Выбор режима работы (выберите режим Logic)
В.4) Адаптер (подключите, задайте и запишите пароль)
В.5) Карты, брелоки, браслеты (поднесите чистую карту к адаптеру и запишите ее как мастер-карту)
В.6) Помещения (создайте помещение и шкафчики)
Г) Выберите нужный шкаф и щелкните по нему правой кнопкой мыши, выберите «чтение настроек (новый замок)» и поднесите адаптер к замку.
Д) Откроется окно «свойства замка», нажмите кнопку в левом нижнем углу «записать параметры в новый замок», поднесите адаптер. Дождитесь надписи «выполнено успешно», закройте окно «свойства замка».
Е) Правой кнопкой мыши щелкните по нужному шкафу и выберите «запись информации в замок». Поднесите адаптер и дождитесь надписи «инициализирован». На экране шкаф станет зеленого цвета.
Ё) В раздел «Карты, брелоки, браслеты» добавьте с помощью адаптера карты пользователей. Поднесите чистую карту к адаптеру и выберите «записать пароль в карту клиента». Добавьте нужное количество карт пользователей.
Ж) Настройка завершена. Всё готово к работе с выбранным шкафчиком и замком.
Правила, по которым работает Режим «Logic»:
А) Открытие замка возможно с помощью ключа записанного в момент постановки на охрану.
Б) Закрытый замок можно открыть/закрыть мастер-картой, если, например, карта клиента была утеряна.
В) Постановка на охрану возможна только, если замок находится в состоянии «открыт» (задвижка находится внутри замка).
Г) Поднесите ключ к считывателю замка. Если ключ пригоден, то замок встанет на охрану (задвижка выдвинется наружу, прозвучит звуковой сигнал и мигнет зеленый светодиод).
Д) В момент постановки на охрану, замок записывает номер шкафчика и уровень заряда батареек в ключ.
Е) После постановки на охрану можно положить вещи и закрыть дверцу.
Ё) Когда замок стоит на охране (закрыта дверца), светодиод загорается красным цветом, информируя пользователей, что шкафчик занят.
Ж) Если поднести к считывателю замка ключ, не прописанный в памяти, то прозвучит звуковой сигнал и многократно мигнет светодиод.
З) Если поднести прописанный ключ еще раз к считывателю замка, то прозвучит звуковой сигнал и ключ удалится из памяти замка. Дверь откроется (задвижка уйдет внутрь замка). Замок готов к выполнению П.№1.2.

Действие	Звук	Свет	Защелка	Для чего
состояние по умолчанию	нет	нет	задвинута	ждет присвоения простого ключа
подносим ключ	♪	нет	выдвинулась	номер шкафчика и информация о разряде батареек записалась в ключ и замок можно закрыть
подносим другой ключ	♪-♪-♪	☼	задвинута	указываем что ключ не от этого замка
подносим прописанный ключ	♪	нет	задвинулась	замок открылся. номер шкафчика и информация о разряде батареек записалась в ключ.
Принудительное открытие ящика мастер ключем с сохранением простого ключа в базе				
при закрытой двери подносим мастер ключ	♪-♪-♪	☼	задвигается	принудительное открытие ящика мастер ключем.
в течении 10 секунд подносим мастер ключ 2-й раз	♪-♪-♪	☼	выдвигается	принудительное закрытие ящика мастер ключем. С сохранением простого ключа в контроллере
Принудительное открытие ящика мастер ключем с удалением простого ключа из контроллера				
при закрытой двери подносим мастер ключ	♪-♪-♪	☼	задвигается	принудительное открытие ящика мастер ключем.
подождать 10 секунд	♪-♪-♪	☼	задвинута	простой ключ удален из контроллера. Ждет присвоения простого ключа.

© - Свет вспыхивает однократно
☼ - Свет мигает многократно
♪ - Звуковой сигнал звучит однократно
♪-♪-♪ - Звуковой сигнал звучит многократно

SEC.RU | Короткий путь к информации

Скачано с sec.ru

8. РАБОТА В РЕЖИМЕ "ОБЫЧНЫЙ"

Внимание! НЕЛЬЗЯ ВЫБРАТЬ РЕЖИМ РАБОТЫ БЕЗ СОЗДАНИЯ МАСТЕР КЛЮЧА!

Правила, по которым работает Режим «Обычный»:

1. Открытие замка возможно с помощью ключа записанного в память замка.

1.1. Первое поднесение ключа к считывателю замка, выдвигается задвижка наружу, звуковой сигнал и многократно мигнет светодиод, можно положить вещи и закрыть дверцу.

1.2. Второе поднесение ключа к считывателю замка, задвижка уходит внутрь замка, звуковой сигнал и многократно мигнет светодиод, дверь открыта.

Действие	Звук	Свет	Защелка	Для чего
Добавление простых ключей				
состояние по умолчанию	нет	нет	выдвинута или задвинута!	ждет записи простых ключей
подносим мастер ключ 1-й раз	♪-♪-♪	☼	задвигается	вход в режим редактирования простых ключей
подносим мастер ключ 2-й раз	♪-♪-♪	☼	выдвигается	вход в режим редактирования простых ключей
подносим мастер ключ 3-й раз в течении 6 секунд	♪	©	задвигается	вход в режим редактирования простых ключей
подносим 1-й,2й,3й….MAX (26 шт) ключ	♪	нет	задвинута	запись простого ключа в контроллер
подносим мастер ключ	♪-♪-♪	☼	выдвигается	завершение режима добавления простых ключей
или автоматически через 5 секунд	♪-♪-♪	☼	выдвигается	
Удаление всех простых ключей				
состояние по умолчанию	нет	нет	выдвинута	ждет записи простых ключей
подносим мастер ключ 1-й раз	♪-♪-♪	☼	задвигается	вход в режим редактирования простых ключей
подносим мастер ключ 2-й раз	♪-♪-♪	☼	выдвигается	вход в режим редактирования простых ключей
подносим мастер ключ 3-й раз в течении 6 секунд	♪	©	задвигается	вход в режим редактирования простых ключей
нажать один раз кнопку	♪	©	выдвигается	Удаление всех простых ключей
подносим мастер ключ	♪-♪-♪	☼	выдвигается	завершение режима удаления простых ключей
или автоматически через 5 секунд	♪-♪-♪	☼	выдвигается	
Принудительное открытие ящика мастер ключем				
при закрытой двери подносим мастер ключ	♪-♪-♪	☼	задвигается	принудительное открытие ящика мастер ключем.
подождать 5 секунд	♪-♪-♪	☼	выдвигается	состояние по умолчанию

© - Свет вспыхивает однократно

☼ - Свет мигает многократно

♪ - Звуковой сигнал звучит однократно

♪-♪-♪ - Звуковой сигнал звучит многократно

SEC.RU | Короткий путь к информации
Скачано с sec.ru

9. РАБОТА В РЕЖИМЕ "БАНКОВСКАЯ ЯЧЕЙКА"

Внимание! НЕЛЬЗЯ ВЫБРАТЬ РЕЖИМ РАБОТЫ БЕЗ СОЗДАНИЯ МАСТЕР КЛЮЧА!

Правила, по которым работает Режим «Банковская ячейка»:

1. Задвижка всегда выдвинута наружу. (Если база не пуста.)

1.1. Открытие замка возможно с помощью всех ключей последовательно поднесенных к считывателю замка.

1.2. Поднесение ключа(ей,) звуковой сигнал и мигнет светодиод, задвижка уходит внутрь замка и через 3 секунды выдвигается наружу. Если дверь была закрыта, то она открывается с помощью толкателя замка.

1.3. Если поднести к считывателю замка ключ, не прописанный в памяти, то прозвучит звуковой сигнал и мигнет светодиод.

Действие	Звук	Свет	Защелка	Для чего
Добавление простых ключей				
состояние по умолчанию	нет	нет	выдвинута	ждет записи простых ключей
подносим мастер ключ 1-й раз	♪-♪-♪	☼	задвигается	вход в режим редактирования простых ключей
подносим мастер ключ 2-й раз	♪-♪-♪	☼	выдвигается	вход в режим редактирования простых ключей
подносим мастер ключ 3-й раз в течении 6 секунд	♪	©	задвигается	вход в режим редактирования простых ключей
подносим 1-й,2й,3й….MAX (24шт)ключ	♪	нет	задвинута	запись простого ключа в контроллер
подносим мастер ключ	♪-♪-♪	☼	выдвигается	завершение режима добавления простых ключей
или автоматически через 10 секунд	♪-♪-♪	☼	выдвигается	
Удаление всех простых ключей				
состояние по умолчанию	нет	нет	выдвинута	ждет записи простых ключей
подносим мастер ключ 1-й раз	♪-♪-♪	☼	задвигается	вход в режим редактирования простых ключей
подносим мастер ключ 2-й раз	♪-♪-♪	☼	выдвигается	вход в режим редактирования простых ключей
подносим мастер ключ 3-й раз в течении 6 секунд	♪	©	задвигается	вход в режим редактирования простых ключей
нажать один раз кнопку	♪	©	выдвигается	Удаление всех простых ключей
подносим мастер ключ	♪-♪-♪	☼	выдвигается	завершение режима удаления простых ключей
или автоматически через 10 секунд	♪-♪-♪	☼	выдвигается	
Принудительное открытие ящика мастер ключем				
при закрытой двери подносим мастер ключ	♪-♪-♪	☼	задвигается	принудительное открытие ящика мастер ключем.
подождать 10 секунд	♪-♪-♪	☼	выдвигается	состояние по умолчанию

© - Свет вспыхивает однократно

☼ - Свет мигает многократно

♪ - Звуковой сигнал звучит однократно

♪-♪-♪ - Звуковой сигнал звучит многократно

10. УДАЛЕНИЕ ВСЕХ МАСТЕР КЛЮЧЕЙ

Функция удаляет все мастер ключи из базы замка. Оставляет в памяти только простые ключи, а также аннулирует ранее выбранный режим работы. Для удаления всех мастер ключей, необходимо проделать следующие действия:

А) Отсоединить питание (вытащить одну батарею или использовать модуль внешнего питания (см. рис. 10).

Б) Нажать кнопку RESET (с помощью зубочистки, канцелярской скрепки и т.п.) и удерживать ее.

В) Подсоединить питание (вставить батарею или использовать модуль внешнего питания (см. рис. 10). Не отпуская кнопку удерживать ее в течении 6 секунд до звукового и светового сигнала подтверждающего удаление всех мастер ключей.

После удаления всех мастер ключей, необходимо записать хотя бы один мастер ключ в память замка, для того чтобы можно было выбрать режим работы.

Внимание! НЕЛЬЗЯ ВЫБРАТЬ РЕЖИМ РАБОТЫ БЕЗ СОЗДАНИЯ МАСТЕР КЛЮЧА!

11. ПЕРЕХОД В ЗАВОДСКИЕ (ПЕРВОНАЧАЛЬНЫЕ) УСТАНОВКИ

Функция производит возврат в заводское (первоначальное) состояние. Все мастер и простые ключи удалены, аннулируется ранее выбранный режим работы.

Для перехода в заводские установки, необходимо проделать следующие действия:

А) Отсоединить питание (вытащить одну батарею или использовать модуль внешнего питания (см. рис.1 0).

Б) Нажать кнопку RESET (с помощью зубочистки, канцелярской скрепки и т.п.) и удерживать ее.

В) Подсоединить питание (вставить батарею или использовать модуль внешнего питания (см. рис. 10). Не отпуская кнопку удерживать ее в течении 16 секунд. Звуковой и световой сигналы будут возникать через 6 и 16 секунд от начала нажатия кнопки RESET. Звуковой и световой сигнал через 16 секунд подтверждает переход в заводские установки .

12. ПРОГРАММИРОВАНИЕ ЗАМКА С ПОМОЩЬЮ АДАПТЕРА Z-2 (мод. E HT Hotel) И ПО LOCK'S

ПО Lock's Manager совместно с **адаптером Z-2 (мод. E HT Hotel**) организует работу по конфигурированию, настройке и дальнейшей эксплуатации электронных замков для мебели.

ПО Lock's Manager состоит из двух модулей:

Модуль Edit предоставляется бесплатно. Производит конфигурирование и настройки электронных замков для мебели и ключей для дальнейшей эксплуатации.

Модуль Manager организует ежедневную работу непосредственно на объекте. Учет ключей и посещаемости, контроль над операциями персонала, отчеты за период, контроль за количеством занимаемых шкафчиков, функция инфотерминала (сообщает номер шкафчика если клиент забыл), контроль уровня разряда батареек в замке, защита от копирования карт злоумышленниками. Работает только в режиме Logic и с ключами стандарта Temic.

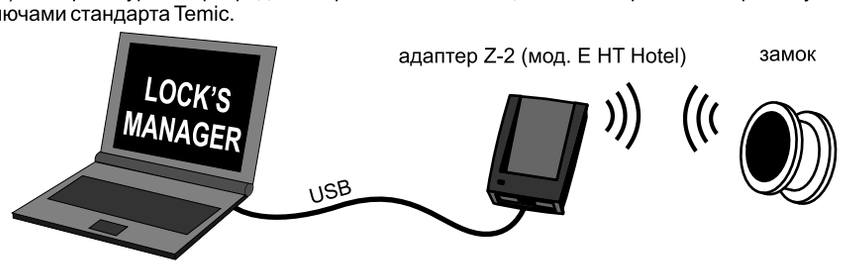

SEC.RU | Короткий путь к информации
Скачано с sec.ru

Процесс программирования осуществляется следующим образом:
- Устанавливаем программный **Модуль Edit** на ноутбук*
- Подключаем **адаптер Z-2 (мод. E HT Hotel)** к ноутбуку*
- Выбираем необходимый режим работы замка
- Назначаем мастер карту
- Подносим **адаптер Z-2 (мод. E HT Hotel)** к считывателю замка и записываем выбранный режим работы и мастер карту в замок бесконтактным способом. Время передачи информации после установления связи из ноутбука в замок 2-3 секунды.

Подробную инструкцию по использованию **ПО Lock's Manager** и **адаптера Z-2 (мод. E HT Hotel)** можно найти на сайте производителя ***www.ironlogic.ru***
* Ноутбук необходим, для того чтобы взять его на объект и подойти к каждому замку для программирования.

13. ИНДИКАТОР РАЗРЯДА БАТАРЕЙ. ЗАМЕНА ЭЛЕМЕНТОВ ПИТАНИЯ

При использовании алкалиновых батареек с емкостью 1500 мАч, замок гарантировано отработает не менее 10000 открытий или около 2,5 лет в режиме ожидания.
Замок контролирует состояние заряда батареек и информирует пользователей о необходимости сменить батарейки следующим образом:

Работа замка с требующими замены батарейками.
Если при подносе простого ключа светодиод не мигает, но замок продолжает работать - это значит, что батарейки подсели, и их необходимо заменить. Если не удалось во время сменить батарейки и замку не хватает энергии открыть шкафчик, воспользуйтесь модулем внешнего питания. Для этого извлеките антенный модуль из рукоятки считывателя, используя специальное приспособление (вакуумный съемник с ручкой) и подайте питание на разъем Jack (см. рис. 10).

Работа замка с полностью разряженными батарейками.
Если при подносе простого ключа светодиод не мигает и защелка замка не выдвигается - это значит что батарейки полностью разрядились.
*В режиме Logic замок записывает текущий заряд батареи в идентификатор при каждом открывании шкафчика.

Замена батареек
Электроника замка обладает энергонезависимой памятью, поэтому при смене батареек, все настройки и ключи сохраняться в базе контроллера замка. Для замены батареек см. рис.11.

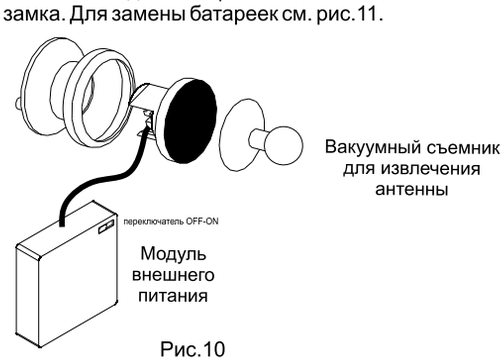

Рис.10

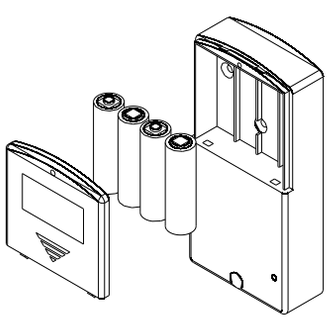
Рис.11

14. КОМПЛЕКТ ПОСТАВКИ

Модуль замка - 1 шт.
Модуль считывателя - 1 шт.
Кабель с разъемами - 1 шт.
Толкатель - 1 шт.
Набор крепежа - 1 шт.
Паспорт - 1 шт.

15. УСЛОВИЯ ЭКСЛУАТАЦИИ

Температура окружающей среды:..от +5°С до +40°С.
Относительная влажность воздуха:.....не более 98% при 25°С.
При изменении условий эксплуатации технические характеристики изделия могут отличаться от номинальных значений. Электронный замок предназначен для эксплуатации в условиях отсутствия: атмосферных осадков, прямых солнечных лучей, песка, пыли и конденсации влаги.

16. ПРАВИЛА ТРАНСПОРТИРОВАНИЯ И ХРАНЕНИЯ

Изделие в упакованном виде может транспортироваться в крытых транспортных средствах любого вида при температуре от -50°С до +50°С, с защитой его от непосредственного воздействия атмосферных осадков, солнечного излучения и механических повреждений, по правилам перевозки грузов, действующих на соответствующем виде транспорта по ГОСТ 23088-80. Изделие должно храниться в условиях группы Л по ГОСТ 15150-69 (температура от +5°С до +40°С, относительная влажность до 80%). Срок хранения 5 лет.

17. ГАРАНТИЙНЫЕ ОБЯЗАТЕЛЬСТВА

Гарантийный срок эксплуатации 12 месяцев со дня продажи.
Основания для прекращения гарантийных обязательств:
• нарушение настоящего Руководства;
• наличие механических повреждений;
• наличие следов воздействия влаги и агрессивных веществ;
• наличие следов неквалифицированного вмешательства в электрическую схему устройства.
В течение гарантийного срока Изготовитель бесплатно устраняет неисправности устройства, возникшие по его вине, или заменяет неисправные узлы и блоки.
Срок службы изделия 6 лет.

18. РЕАЛИЗАЦИЯ И УТИЛИЗАЦИЯ

Реализация. Реализация изделия производится через торговую сеть. При этом наличие лицензии или специальных разрешений у продавца на торговлю данным товаром не требуется.
Утилизация. Отслужившие свой срок изделия следует сдавать на экологически чистую рекуперацию отходов.
Не выбрасывайте электронные изделия в бытовой мусор!

SEC.RU | Короткий путь к информации
Скачано с sec.ru

16. ДОПОЛНИТЕЛЬНОЕ ОБОРУДОВАНИЕ

- Вакуумный съемник для извлечения антенны
Предназначена для извлечения антенны из уже установленного считывателя для подачи питания с помощью внешнего модуля.

- Модуль внешнего питания
Предназначен для подачи питания в замки для шкафчика. Используется для подачи внешнего питания в случае закрытия шкафчика и одновременной просадки батареек.

- Браслеты (см. сравнительную таблицу на стр.11).

- Модуль замка для шкафчика
Модуль замка без электроники, для замены или ремонта.

- Адаптер Z-2 (мод. E H Hotel)
Предназначен для настройки замков через компьютер и последующего программирования браслетов.

- Программное обеспечение LOCK'S MANAGER
Предназначен для настройки замков через компьютер и последующего программирования браслетов.

SEC.RU | Короткий путь к информации

Скачано с sec.ru

Сравнительная таблица бесконтактных браслетов

Модель	Фото	Нанесение логотипа / номера	Использование в воде	Жизненный цикл
IL-07		да	нет	средний
IL-08		да	нет	средний
IL-09		да	да	высокий
IL-10		да	да	высокий
IL-11		да	да	средний
IL-12		нет	да	высокий
IL-13		да	да	высокий
IL-14		да	нет	средний
IL-15		да	да	высокий
IL-16		да	да	высокий
IL-17		да	да	высокий
IL-18		да	да	высокий
IL-19		да	да	высокий
IL-22		да	нет	низкий
IL-25		да	нет	низкий

SEC.RU | Короткий путь к информации
Скачано с sec.ru