7 Гарантии изготовителя, срок службы.

7.1. Предприятие-изготовитель гарантирует соответствие КВ требованиям технических условий при соблюдении потребителем условий транспортирования, хранения, монтажа и эксплуатации.
7.2. Гарантийный срок эксплуатации – 36 месяцев с даты продажи через торговую или монтажную организацию, но не более 48 месяцев от даты производства (см. дату производства и штамп контролера).
7.3. При отсутствии отметки о дате продажи гарантийный срок исчисляется от даты производства.
7.4. Гарантийные обязательства недействительны, если причиной неисправности КВ являются:

- умышленная порча;
- пожар, наводнение, стихийные бедствия;
- аварии в сети питания;
- электрический пробой микросхем электронной платы вследствие ошибки в полярности питания.

7.5. Гарантийные обязательства действуют только при предъявлении настоящего руководства.

8 Сведения об утилизации.

Данное изделие не содержит в своём составе опасных или ядовитых веществ, способных нанести вред здоровью человека или окружающей среде и не представляет опасность для жизни, здоровья людей и окружающей среды по окончании срока службы. В этой связи утилизация изделия может производиться по правилам утилизации общепромышленных отходов.

9 Свидетельство о приемке и упаковке

Дата производства «_____» _____20_____ г.

Дата продажи «_____» _____20_____ г.

Упаковку произвел: ШТАМП

ПРОДАВЦА

_____

Контролер_____

Видеокамера антивандальная RVI-C311T (2.9mm)

RVI-C311T (2.9mm)

Наименование и индекс изделия

Формуляр

RVI-C311T (2.9mm)

Обозначение изделия

SEC.RU | Короткий путь к информации

Скачано с sec.ru

Содержание

1) НАЗНАЧЕНИЕ
2) ОСНОВНЫЕ ТЕХНИЧЕСКИЕ ХАРАКТЕРИСТИКИ
3) КОМПЛЕКТНОСТЬ
4) УКАЗАНИЯ МЕР БЕЗОПАСНОСТИ
5) РАЗМЕЩЕНИЕ И ПОДГОТОВКА К РАБОТЕ.
6) РАЗМЕРЫ
7) ГАРАНТИЯ ИЗГОТОВИТЕЛЯ И СРОК СЛУЖБЫ
8) СВЕДЕНИЯ ОБ УТИЛИЗАЦИИ
9) СВИДЕТЕЛЬСТВО О ПРИЁМКЕ

1 Назначение.

1.1 Камера видеонаблюдения (далее КВ) предназначена для осуществления круглосуточной передачи видеосигнала сцены охраняемой зоны на оборудование сбора, отображения и хранения видеоинформации, пункта автономной или централизованной охраны.

1.2 Телевизионный сигнал, формируемый КВ, может выводиться на видеомонитор, мультиплексор, регистратор или другое центральное оборудование стандарта CCIR/PAL.

1.3 Основой КВ является фотоприемная матрица, принцип действия которой основан на использовании фотоэлектрического преобразования, последовательного считывания накопленных зарядов и их передачи на последующие каскады усиления и преобразования.

2 Основные технические характеристики.

Тип камеры	RVi-C311T (2.9 mm)
Тип матрицы	1/3” Цветная,Sony Super HAD II ПЗС (960H)
Разрешение изображения	976 x 582
Фокусное расстояние объектива	f2.9мм фиксированная диафрагма
Угол обзора	90°
Разрешение по горизонтали	700 ТВЛ
Дальность ИК подсветки	10 м / Smart IR
Число ИК диодов (Длина волны ИК)	24 (940 нм)
Отношение сигнал/шум	>52dB
Нижний порог чувствительности	0,1 Люкс (ИК выкл.) / 0 Люкс (ИК вкл.)
Электронный затвор	1/50 … 1/100000 сек
Режим «день/ночь»	Электронное переключение
Баланс белого (AWB)	Авто
Шумоподавление	3D-DNR
Автоматическая регулировка усиления (AGC)	Авто
Компенсация засветки	Авто
Микрофон	Встроенный
Акустическая дальность	5 м
Напряжение питания	12В DC ±10%
Питание	не более 90 мА (ИК выкл.) , 320 мА (ИК вкл.) /не более 1,2Вт (ИК выкл.) , 3,9Вт (ИК вкл.)
Потребляемая мощность, не более	1,2Вт (ИК выкл.) / 3,9Вт (ИК вкл.)
Класс защиты	IP66
Диапазон рабочих температур	-10 … +50°С
Габаритные размеры	190(Д)x140(Ш)x42.3(В) мм
Масса изделия	330 г

3 Комплектность.

1)	Камера видеонаблюдения	1шт
2)	Формуляр	1шт.
3)	Индивидуальная упаковка	1шт.
4)	Комплект крепежный	1шт.
5)	Ключ шестигранный	1шт.

4 УКАЗАНИЯ МЕР БЕЗОПАСНОСТИ

4.1 Конструкция КВ удовлетворяет требованиям электро- и пожарной безопасности по ГОСТ 12.2.007.0-75 и ГОСТ 12.1.004-91.

4,2 Меры безопасности при установке и эксплуатации КВ должны соответствовать требованиям "Правил технической эксплуатации электроустановок потребителей" и "Правил техники безопасности при эксплуатации электроустановок потребителей".

5 РАЗМЕЩЕНИЕ И ПОДГОТОВКА К РАБОТЕ

5.1 При размещении и эксплуатации КВ необходимо руководствоваться следующими документами:

- РД 78.36.003-2002 "Инженерно-техническая укрепленность. Технические средства охраны. Требования и нормы проектирования по защите объектов от преступных посягательств. Руководящие документы".
- требования Р78.36.008-99 к проектированию систем охранного телевидения.

5.2 При получении изделия необходимо:

- вскрыть упаковку, проверить комплектность и дату изготовления видеокамеры.
- произвести внешний осмотр КВ, убедиться в отсутствии видимых механических повреждений.
- если КВ находилась в условиях отрицательной температуры, то перед включением ее необходимо выдержать не менее 4 часов при комнатной температуре.

6 РАЗМЕРЫ

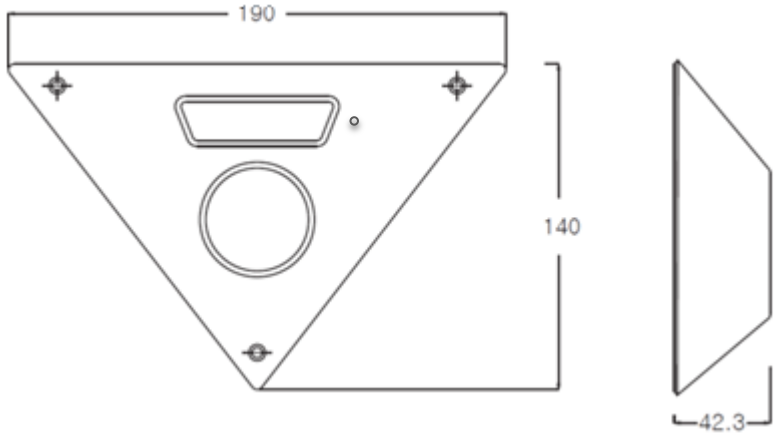

SEC.RU | Короткий путь к информации
Скачано с sec.ru