Санкт-Петербург
ЭЛЕСТА

ИЗВЕЩАТЕЛЬ ОХРАННЫЙ ПОВЕРХНОСТНЫЙ СОВМЕЩЕННЫЙ «Сатурн-591»

Паспорт

ЕАСД.425159.002.ПС

Ред.1.0

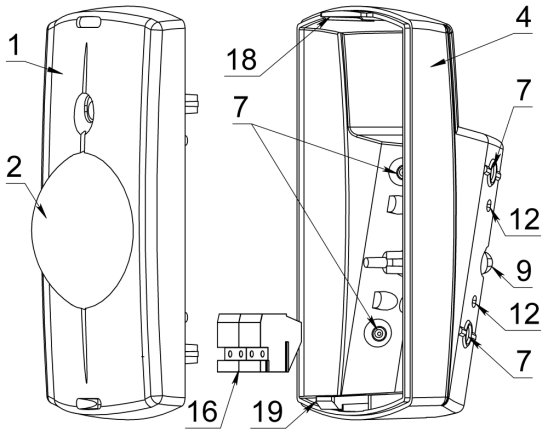

Рис. 1а Конструкция ИО

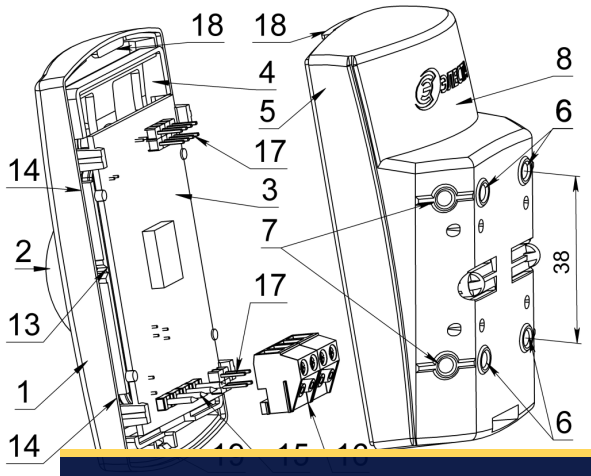

Рис. 1б

1. ОСНОВНЫЕ СВЕДЕНИЯ ОБ ИЗДЕЛИИ И ТЕХНИЧЕСКИЕ ДАННЫЕ

Извещатель охранный поверхностный совмещенный (в дальнейшем ИО) предназначен для обнаружения проникновения нарушителя в охраняемое помещение и разрушения листовых стекол: марок М0 , М1 ,М4 ,М7 толщиной от 3 мм. используемых в остекленных строительных конструкциях, в том числе в стеклопакетах и формирования извещения о тревоге размыканием цепи Шлейфа Сигнализации (ШС) раздельными контактами исполнительных реле акустического (АК) и Инфракрасного (ИК) каналов обнаружения.

Максимальная рабочая дальность действия: АК канала не менее 8 м; ИК канала не менее 12 м (для С-5911) и не менее 8 м (для С-5912).

Угол обзора Зоны обнаружения (ЗО) ИК канала: - для С-5911 в горизонтальной плоскости не менее 90°; - для С-5912 в горизонтальной плоскости 8,5°, в вертикальной плоскости не менее 90°.

Диапазон обнаруживаемых скоростей перемещения - от 0,3 до 3 м/с.

Минимальная площадь охраняемого стекла не менее 0,05 м² (при длине одной из сторон не менее 0,2 м).

ИО С-5911 обеспечивает устойчивость к перемещению домашних животных в зоне обнаружения на уровне не менее 2,1 м от ИО.

Электропитание ИО осуществляется от любого источника постоянного тока с номинальным напряжением 12 В или 24 В с амплитудой пульсаций не более 0,1 В.

Диапазон рабочих температур - от минус 20 до плюс 55 С.

ИО устойчив к внешней засветке по ГОСТ Р 50777-2014 до 8500 Лк.

Ток, потребляемый извещателем от источника питания, в том числе от резервного, в дежурном режиме и режиме "Тревога" не более 12 мА.

Габаритные размеры – 96х52х52 мм.

Масса – не более 0,1 кг.

2. КОНСТРУКЦИЯ ИЗВЕЩАТЕЛЯ

ИО выполнен в виде одного блока (рис.1) и состоит из крышки (1) с линзой Френеля (2), печатной платы (3), установленной в держателе (4) и основания корпуса (5). На основании корпуса расположены:

- вскрываемые отверстия для крепления на плоскость стены (6) и для крепления под углом 45° (7),
- вскрываемое отверстие для ввода проводов (8),

Держатель имеет возможность двух позиционной установки в крышку по направляющим (13), что обеспечивает дискретное изменение угла наклона ЗО в зависимости от высоты установки ИО. Держатель вставляется в крышку по направляющим, где фиксируется с помощью специальных защелок (14) в крышке. Печатная плата не требует снятия с держателя в процессе штатного использования.

На доступной стороне печатной платы установлены штыри (15) для подсоединения колодки (16) и два набора штыревых контактов (17) для установки перемычек изменения режимов работы. Пироприемник, микрофон и светодиодный индикатор расположены на недоступной стороне печатной платы.

Крышка с установленным держателем присоединяется к основанию корпуса и фиксируется с помощью верхнего зацепа (18) и нижней защелки (19).

КОМПЛЕКТ ПОСТАВКИ Таблица 1

Наименование	Обозначение	Кол-во	
		-	01
Извещатель охранный поверхностный совмещенный «Сатурн-5911» «Сатурн-5912»	 ЕСАД.425159.002 ЕСАД.425159.002-01	 1 -	 - 1
Паспорт	ЕАСД. 425159.002ПС	1	
Дюбель нейлоновый 6х30		2	
Саморез 3,5х35 DIN 7982		2	
Джампер		5	

УГОЛ НАКЛОНА для «Сатурн-5911» Таблица 2

Высота	2,1 м …2,7 м	2,8 м …3,4 м
Дальность ИК канала	Риска угла наклона	
12 м	«1»	«2»
9 м	«2»	-

3.УСТАНОВКА ИО

ВЫБОР МЕСТА И ПОДГОТОВКА ИО

Выбор места установки ИО определяется геометрией охраняемого помещения и зоны обнаружения ИО (см. рис. 2, рис. 3).

При выборе следует придерживаться следующего общего правила:

- располагать ИО с учетом того, что наилучшее обнаружение ИК канала достигается при движении перпендикулярно чувствительным зонам.

При выборе места установки ИО на охраняемом объекте следует придерживаться следующих правил для ИК канала:

- высота установки ИО С-5911 должна быть от 2,1 до 3,4 м;
- высота установки ИО С-5912 должна быть не более 3,4 м;
- основание должно крепиться строго вертикально на одну из трех поверхностей крепления, что определяет направление ЗО (прямо, влево или вправо).

В зависимости от высоты установки ИО С-5911 и максимального размера помещения рекомендуется изменить угол наклона ИО путем переустановки держателя (4) в крышке, совместив направляющую крышки (13) с риской («1» или «2») на плате в соответствии с Таблицей 3.

Для переустановки держателя в положения «2» необходимо с небольшим усилием сдвинуть держатель вверх относительно крышки (рис. 5). Внимание: держатель (4) и линзу (2) не изымать и не переворачивать.

При выборе места установки ИО С-5911 на охраняемом объекте (рис. 3а) следует придерживаться следующих правил для АК канала:

- располагать ИО с учетом того, что наибольшая дальность обнаружения достигается при направлении оси микрофона в центр охраняемой стеклянной конструкции, учитывая данные Таблицы 2 и рис. 3;
- рекомендуется, чтобы все участки охраняемого стекла находились в пределах его прямой видимости, не рекомендуется маскировка ИО декоративными шторами или жалюзи, которые могут снижать чувствительность ИО.
- расстояние от ИО до самой удаленной точки охраняемой стеклянной поверхности не должно превышать 8 м;
- максимальные значения углов между осью микрофона и направлением на край охраняемого стекла, и между нормалью к поверхности охраняемого стекла и направлением на ИО не должны превышать 60°.

При выборе места установки ИО С-5912 непосредственно в оконном проеме (рис.3б):

- необходимо крепить основание на короткий торец ниши проема практически в угол;
- расстояние от ИО до самой удаленной точки охраняемой стеклянной поверхности (диагональ проема) не должно превышать 8 м.

В зависимости от установки ИО С-5912 в оконном проеме слева (рис 3б) или справа надо правильно сориентировать поверхностную линзу. По умолчанию линза установлена для установки ИО слева от окна (рис.4). Выступ (риска) на линзе должен быть сориентирован в сторону охраняемой поверхности (стекла).

Для установки ИО справа потребуется изъять держатель (4) вместе с платой (3) из крышки (1) и переставить линзу на 180°.

Выбор режима работы ИО.

Для ИК канала.

Для увеличения устойчивости к движению животных ИО С-5911, или ограничения максимальной дальности ИО С-5912, установить перемычку на контакты MODE.

Для АК канала.

Если минимальная площадь охраняемого стеклянного фрагмента не превышает 0,2 м² или длина одной из сторон менее, необходимо повысить 0,3 м способность ИО к обнаружению малых разрушений путем установки перемычки на контакты SIZE.

Если расстояние до самой удаленной части охраняемой стеклянной конструкции не превышает 3,0 м (см. рисунок 3а) или 4,0 м (см. рисунок 3б), то допускается снизить чувствительность ИО путем установки перемычки на контакты DIST.

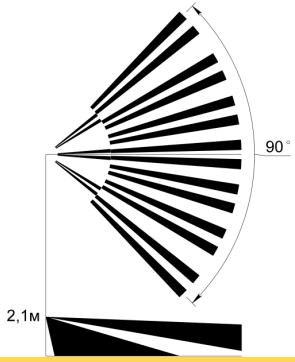

Рис. 2а
Зона обнаружения
ИК канала ИО «Сатурн-5911»

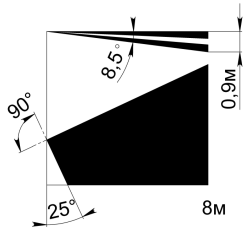

Рис. 2б
Зона обнаружения
ИК канала ИО «Сатурн-5912»

SEC.RU | Короткий путь к информации
Скачано с sec.ru

УСТАНОВКА

Снять основание ИО, нажав отверткой на одну из защелок (19). Снять накидную колодку (20) с платы (3).

Определить поверхность крепления основания (прямо, влево или вправо), таким образом определить «рабочую» клавишу (9) Датчика В/О и «рабочие» пазы под защитную планку (11).

Разметить и подготовить отверстия в стене в соответствии с установочными размерами (рис. 6) – рекомендуется использовать два отверстия на одной вертикали.

Ввести в основание провод питания и шлейфа сигнализации, предварительно выломав отверстие (8) и закрепить основание саморезами.

Подсоединить провода питания и ШС к накидной колодке в соответствии с назначением контактов (рис. 5).

Установить перемычки на плате в соответствии с выбранными режимами работы ИО (Таблица 3).

Если ИО не является последним в ШС, или являясь последним подключается к ШС, Rок которого не равен (5+10%)кОм или (3+10%)кОм, то надо установить перемычку на контакты «RокOFF/ON». Rок нужного номинала подключить последовательно.

При необходимости для ИО С-5912 переставить линзу на 180°.

Подсоединить колодки (16) к плате (3) (рис. 5). Установить ИО на основание.

4. РАБОТА ИЗВЕЩАТЕЛЯ

Работа и Контроль обнаружительной способности ИО

Подключить питающее напряжение. Наблюдать включение индикатора в режиме ВКЛЮЧЕНИЕ и переход в режим Работа-НОРМА.

Проконтролировать чувствительность АК канала. Для этого – установить перемычку на контакты «CONT». Проконтролировать Зону обнаружения ИК канала. Для этого – снять перемычку с контактов «CONT» . В режиме Контроля при возникновении высокочастотного (ВЧ) звукового сигнала будет наблюдаться кратковременное включение индикатора. Если уровень, длительность и прочие параметры ВЧ сигнала будут соответствовать условиям формирования тревоги по ВЧ-каналу – будет наблюдаться включение индикатора на 2 с.

Если к этому ВЧ сигналу будет добавляться низкочастотный (НЧ) звуковой сигнал с параметрами, соответствующими реальному разрушению, то ИО будет выдавать тревожное извещение (размыкать контакты Реле и синхронно включать индикатор на 4 с).

Контроль ИО допускается проводить с помощью специальных звуковых имитаторов разрушения стекла (например: AFT-100, 459 Testtrec, GT-2, FG701, GBT-212, «АРС»), по инструкции производителя. При этом, необходимо производить запуск имитатора с наиболее удалённых или «проблемных» участков охраняемого стекла, направляя ось излучения динамика имитатора на ИО. ИО должен надежно индицировать тревогу по ВЧ каналу, включением индикатора на 2 с. Переход ИО в состояние выдачи тревожного извещения зависит от возможностей используемого имитатора.

Проконтролировать Зону обнаружения ИК канала. Для этого – уснять перемычку с контактов «CONT»В режиме контроля при пересечении каждой парциальной зоны диаграммы направленности ИК канала будет наблюдаться кратковременное включение индикатора. Режим Контроля включен на время около 5 минут и позволяет определить устойчивые границы ЗО на объекте.

После автоматического выхода из режима Контроля индикатор будет включаться на время Тревожного извещения (синхронно с размыканием контактов реле). Индикацию тревожного извещения ИК канала можно отключить, установив перемычку на контакты «IND». Одновременно будет включен режим памяти о тревоге по АК каналу.

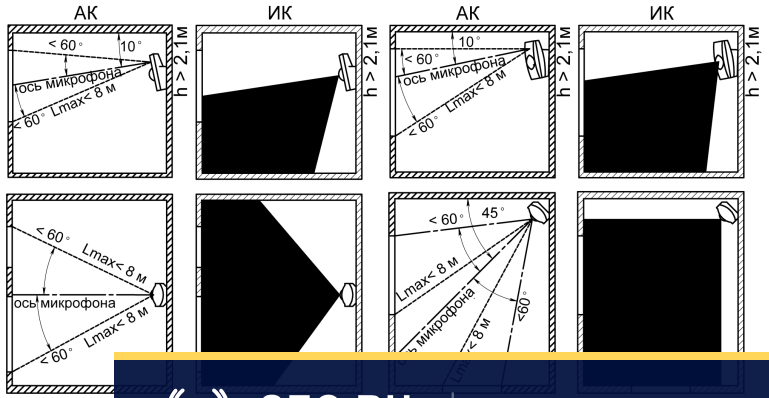

Рис. 3а Установка ИО «Сатурн-5911» в помещении.

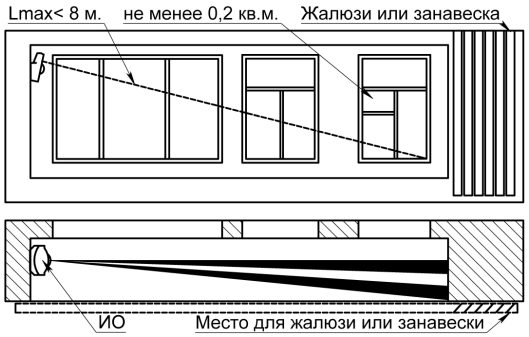

Рис. 3б
Установка ИО «Сатурн-5912» в оконном проёме.

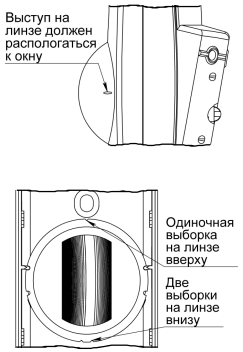

Рис. 4
Положение линзы ИО «С-5912» по умолчанию.

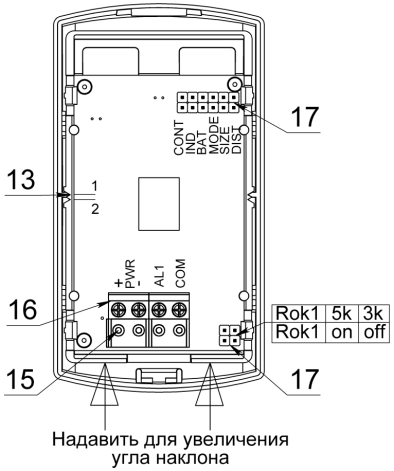

Рис. 5 Плата ИО в крышке.

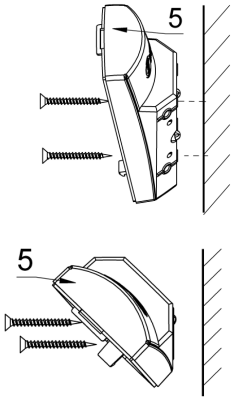

Рис. 6 Крепление ИО к поверхности.

СОСТОЯНИЕ РЕЛЕ И ИНДИКАЦИИ Таблица 4

РЕЖИМ	СОСТОЯНИЯ	
	ИНДИКАЦИЯ	РЕЛЕ **AL1 – COM**
ВКЛЮЧЕНИЕ (Авто Контроль) ИК канала АК канала	Включена	Разомкнуто (30 с)
НОРМА	Выключена	Замкнуто
НЕИСПРАВНОСТЬ (Авто Контроль)	Вспышки 0,2 с Период 2 с	Разомкнуто
ТРЕВОГА ИК	Включена (3 с)	Разомкнуто (3 с)
ТРЕВОГА АК	Включена (4 с)	Разомкнуто (4 с)
НЕИСПРАВНОСТЬ (Снижено питание)	Включена 1 с Период 2 с	**
КОНТРОЛЬ ИК	Вспышки 0,2 с при пересечении	НОРМА Замкнуто
		ТРЕВОГА Разомкнуто
КОНТРОЛЬ АК:		
- Тревога ВЧ	Включен 2 с	Замкнуто
Тревога	Включен 4 с	Разомкнуто
** текущее рабочее состояние		

НАЗНАЧЕНИЕ ПЕРЕМЫЧЕК Таблица 3

	Сняты	Установлены
«IND»	Светодиодная индикация состояния ТРЕВОГА	
	ЕСТЬ	НЕТ
	Фиксация индикации ТРЕВОГА-АК канала	
	НЕТ	ЕСТЬ
«MODE»	Ограничение дальности ЗО ИК канала для «Сатурн 5912»	
	8 м	4 м
	Устойчивость к животным 20кГ для «Сатурн 5911»	
	длинношерстным (контраст 6°С)	короткошерстным (контраст 8°С)
«CONT»	При изменении состояния из любого режима включает режим «Контроль ЗО»	
	ИК канала	АК канала
	с автоматическим выходом в рабочий режим через 5 мин	
«BAT»	Извещение *«Снижено питание»* выдается при напряжении	
	Менее 7,5В	Менее 9,5В для 12В (или менее 19В для 24В)
«SIZE»	Минимальная площадь охраняемых фрагментов стекла	
	Более 0,2 м²	*Менее 0,2 м²*
«DIST»	Максимальное расстояние до охраняемой части стекла	
	Более 4,0 (рисунки 3)	*Менее 4,0 (рисунки 3)*
«Rok1 On/Off»	Внутренний оконечный резистор Rok1 ИК канала	
	подключен	отключен
«Rok1 5к/3к»	Значение внутреннего оконечного резистора Rok1	
	5кОм	3кОм

5. СОДЕРЖАНИЕ ДРАГОЦЕННЫХ МЕТАЛЛОВ

Драгоценные металлы в извещателе отсутствуют.

6. ГАРАНТИЙНЫЕ ОБЯЗАТЕЛЬСТВА

Изготовитель гарантирует соответствие ИО техническим условиям ЕАСД.425159.002 ТУ при соблюдении условий эксплуатации, хранения и транспортирования.

Гарантийный срок эксплуатации ИО – не менее 5 лет со дня отгрузки потребителю.

Изготовитель обязуется в течение гарантийного срока безвозмездно ремонтировать ИО, если будет обнаружено несоответствие требованиям технических условий, происшедшее по вине изготовителя.

Гарантийные обязательства не распространяются на ИО при нарушении потребителем условий эксплуатации, а также при наличии механических повреждений, признаков самостоятельного ремонта потребителем, при отсутствии паспорта.

Срок службы ИЗВЕЩАТЕЛЯ - 8 лет.

7. СВИДЕТЕЛЬСТВО О ПРИЕМКЕ

Извещатель охранный поверхностный совмещённый

Сатурн-5911 Сатурн-5912

заводской номер [ ] [ ]

соответствует техническим условиям ЕСАД.425159.002ТУ и признан годным для эксплуатации

М.П. Представитель ОТК: _____/_____/

Примечание — заводской номер (ГММХХХ 0 5911) состоит из: Г-последняя цифра года изготовления, ММ-месяц изготовления, ХХХХ-порядковый номер

СВЕДЕНИЯ ОБ ИЗГОТОВИТЕЛЕ

ООО "Элеста" 194295, Санкт – Петербург, ул. Ивана Фомина д.6
т.8-800-250-87-27, т/ф.(812)243 http://www.elesta.ru.

Сделано в России

SEC.RU | Короткий путь к информации

Скачано с sec.ru