«Специнформатика - СИ»

ШИФРУСТРОЙСТВО ШУ2 исп.-01

ПАСПОРТ

КЛЯР.425722.001-01 ПС

2021

в1.2 от 151121

SEC.RU | Короткий путь к информации

Скачано с sec.ru

Содержание

1	Назначение	3
2	Технические характеристики	3
3	Комплектность	4
4	Описание работы Устройства	5
5	Работа с Устройством	9
6	Указание мер безопасности	12
7	Свидетельство о приемке	12
8	Сведения о сертификации	12
9	Гарантия изготовителя	12
Приложения		
А	Установочные и габаритные размеры БДШ и БШ	13
Б	Схема подключения Устройства	13
В	Внешний вид блоков Устройства	15
Г	Таблицы соответствия	17

Состояние цепей *Устройства* для различных режимов работы

Таблица 4.

	Режим работы	Выходы блока БШ					
		ПЦН	**ТРЕВ**	**ШС1**	**ШС2**	**ШС3**	**NC-COM-NO**
1	**В составе системы охранной (охранно-пожарной) сигнализации без блокировки кода**						
	Набор кода для запрета доступа	+	-	-	-	-	NC-COM «+» NO-COM «-»
	Набор кода для разрешения доступа	+	-	+	+	+	NC-COM «+» NO-COM «-»
	Набор кода для открытия эл. Замка	+	-	-	-	-	NC-COM «-» NO-COM «+»
	Неправильный набор кода (перв. Три цифры)	- на 2сек.	-	+/-	+/-	+/-	NC-COM «+» NO-COM «-»
	Набор кода по принуждению	+	+	+	+	+	NC-COM «+/-» NO-COM «+/-»
2	**В составе системы охранной (охранно-пожарной) сигнализации с блокировкой кода**						
	Набор кода для запрета доступа	+	-	-	-	-	NC-COM «+» NO-COM «-»
	Набор кода для разрешения доступа	+	-	+	+	+	NC-COM «+» NO-COM «-»
	Набор кода для открытия эл. замка	+	-	-	-	-	NC-COM «-» NO-COM «+»
	Неправильный набор кода (перв. три цифры)	- на 2сек.	-	+/-	+/-	+/-	NC-COM «+» NO-COM «-»
	Неправильный набор кода три раза (перв. три цифры)	-	-	+/-	+/-	+/-	NC-COM «+» NO-COM «-»
	Набор кода по принуждению	+	+	+	+	+	NC-COM «+/-» NO-COM «+/-»
	Режим работы	**Выходы блока БШ**					
		ПЦН	**ТРЕВ**	**ШС1**	**ШС2**	**ШС3**	**NC-COM-NO**
3	**В автономном режиме работы без блокировки кода**						
	Набор кода для открытия эл. замка	+	-	-	-	-	NC-COM «-» NO-COM «+»
	Неправильный набор кода (перв. три цифры)	- на 2сек.	-	+ на 2сек.	+ на 2сек.	+ на 2сек.	NC-COM «+» NO-COM «-»
	Набор кода по принуждению	+	+	-	-	-	NC-COM «-» NO-COM «+»
4	**В автономном режиме работы с блокировкой кода**						
	Набор кода для открытия эл. замка	+	-	-	-	-	NC-COM «-» NO-COM «+»
	Неправильный набор кода	- на 2сек.	-	+ на 2сек.	+ на 2сек.	+ на 2сек.	NC-COM «+» NO-COM «-»
	Неправильный набор кода три раза подряд	-	-	+	+	+	NC-COM «+» NO-COM «-»
	Набор кода по принуждению	+	+	-	-	-	NC-COM «-» NO-COM «+»

Примечание:

«+» - контакт замкнут

«-» - контакт разомкнут

«+/-» - двойное состояние

SEC.RU | Короткий путь к информации

Скачано с sec.ru

Настройка режимов работы *Устройства*

Таблица 3.

Индикция на блоке БШ	**Состояние разъемов**		**Кнопка *SA1***	**Настраиваемый параметр**
	J1	J2		
P1_(1-6)	+	-	-	Время отображения кода доступа от 1 до 6сек.
P2_(1-6)	-	+	-	Время переключения реле *«NC-COM-NO»* от 1 до 6сек.
P3_(0-1)	+	+	-	Отображение кода доступа на БШ при вводе «*0*» - отображение выключено «*1*»- включено отображения
P4_(0-1)	+	+	+	Режим ограничения количества попыток набора кода «*0*»- отключен «*1*»- включен
P5_(0-1)	-	-	+	Режим (режим автономной работы *Устройства*) управления электроуправляемым замком «*0*»- отключен. «*1*»- включен.

Примечание:

«+» - контакт замкнут

«-» - контакт разомкнут

1 Назначение

1.1 Шифрустройство ШУ2 исп.01 (далее - *Устройство*) используется в системах охранной и охранно-пожарной сигнализации и предназначено для организации санкционированного доступа на охраняемый объект (помещение, группа помещений).

Устройство совместимо с любым приемно-контрольным прибором охранной (охранно-пожарной) сигнализации, которое обеспечивает постановку на охрану при размыкании цепи управления интегрированного прибора.

1.2 *Устройство* обеспечивает:

1) управление доступом в охраняемое помещение (группу помещений) при правильном наборе **четырехзначного** десятичного кода (кода доступа) на клавиатуре блока дешифратора (БДШ) *Устройства* и выход из помещения по кнопке выхода;

2) формирование извещения «*Тревога*» на пульт централизованного наблюдения (ПЦН) на клеммах «*ПЦН*» *Устройства* на время не менее 4 секунд при следующих событиях:

- при неправильном наборе кода доступа;
- при вскрытии крышки блоков (БШ) и (БДШ) *Устройства*;
- обрыве одного из проводов *«ЛС»* между блоками *Устройства*;
- залипание одной из клавиш блока (БДШ).

3) запись и смену четырехзначного десятичного кода (кода доступа), а также его неограниченно длительное хранение в энергонезависимой памяти *Устройства* при длительном отсутствии напряжения питания;

4) управление (при необходимости) электроуправляемым (электромагнитным или электромеханическим) замком двери, через которую осуществляется доступ в помещение;

5) формирование на клеммах «*ТРЕВ*» извещения «*Тревога*» при проходе «под принуждением».

1.3 Устройство имеет пять гальванически развязанных выходов с контактами твердотельного реле. Состояние выходов *Устройства* в различных режимах работы приведено в таблице 4 (Приложение «Г»).

2 Технические характеристики

2.1 Габаритные размеры *Устройства*, мм, не более:

- блока дешифратора (БДШ) 86x86x22мм.
- блока шифратора (БШ) 86x86x22мм.

Внешний вид блоков устройства приведен в Приложении «В».

2.2 Масса *Устройства*, не более:

- блока дешифратора (БДШ) 75г.

SEC.RU | Короткий путь к информации Скачано с sec.ru

- блока шифратора (БШ) 80г.

2.3 Степень защиты оболочки блоков *Устройства* по ГОСТ 14254 IP20.

2.4 *Устройство* устойчиво к воздействию температуры окружающего воздуха от 0 до плюс 50°С и относительной влажности не более 93% при температуре плюс 40°С.

2.5 *Устройство* устойчиво к воздействиям синусоидальной вибрации в диапазоне частот от 10 до 55 Гц при амплитуде смещения не более 0,15 мм.

2.6 Электропитание устройства осуществляется от вторичного источника постоянного тока напряжением: 12±1,2 В

Ток потребления *Устройством* не превышает: 90 мА

2.7 Устройство обеспечивает в цепях коммутацию электрических сигналов со следующими параметрами:

- в цепях («*ШС1*»…«*ШС3*»), «*ПЦН*», «*ТРЕВ*» для постоянного тока напряжение/ток не более: 72В/0,1 А;
- в цепях «*NC-COM-NO*» для постоянного тока напряжение/ток, не более: 24В/0,5 А.

2.8 Устройство работоспособно при следующих параметрах проводов цепи ***«ЛС»***:

1) активное сопротивление проводов , не более: 100 Ом;

2) сопротивление утечки между проводами, не менее: 50 кОм.

2.9 Время готовности *Устройства* - при включении питания, не более: 1 сек.

2.10 Устройство обеспечивает контроль вскрытия корпусов, входящих в его состав блоков.

2.11 Показатели надежности

Средняя наработка на отказ для каждого блока – не менее 50000 часов.

Среднее время восстановления *Устройства* на месте его эксплуатации – не более одного часа. Время восстановления включает: демонтаж неисправного блока *Устройства*, установку нового блока, восстановление монтажа и конфигурации *Устройства*, время проверки работоспособности.

Средний срок службы – не менее 8 лет.

2.12 Устройство рассчитано на непрерывную круглосуточную работу.

3 Комплектность

3.1 Комплект поставки *Устройства* указан в таблице 1.

Таблица 1

Наименование	Обозначение	Количество
Шифроустройство ШУ2 исп 01, в том числе:	КЛЯР.425722.001-01	
- блок шифратора (БШ),	КЛЯР.426435.001-01	1
- блок дешифратора (БДШ)	КЛЯР.426433.001-01	1
Паспорт	КЛЯР.425722.001-01ПС	1

Приложение Г
Таблицы соответствия

Сообщения об ошибках/неисправностях

Таблица 1.

№	Ошибка	Описание ошибок
1	Er00	Залипание клавиши «0»
2	Er01	Залипание клавиши «1»
3	Er02	Залипание клавиши «2»
4	Er03	Залипание клавиши «3»
5	Er04	Залипание клавиши «4»
6	Er05	Залипание клавиши «5»
7	Er06	Залипание клавиши «6»
8	Er07	Залипание клавиши «7»
9	Er08	Залипание клавиши «8»
10	Er09	Залипание клавиши «9»
11	Er10	Залипание клавиши «*»
12	Er11	Залипание клавиши «#»
13	Er12	Блокировка доступа при неправильном вводе кода три раза подряд
13	Er13	Потеря связи с блоком БДШ
14	Er14	Вскрытие корпуса БШ
15	Er15	Вскрытие корпуса БДШ
16	Er16	Код доступа отсутствует в памяти прибора БШ

Примечание: При возникновении любой из неисправности, выход блока БШ «ПЦН» переходит в состояние разомкнутой цепи.

Световая индикация *Устройства*

Таблица 2.

Индикация БДШ	Режим работы БДШ	Режим работы БШ
SV1 (красный)	горит постоянно	Цепи *«ШС1»... «ШС3»* разомкнуты
SV1(красный)	не горит	Цепи *«ШС1»... «ШС3»* замкнуты
SV1(красный)	Прерывисто горит с частотой 0,1 Гц в течении двух секунд.	Неправильно набран код
SV1(красный)	Прерывисто горит с частотой 0,1 Гц – постоянно.	Неправильно набран код три раза подряд
SV2 (зеленый)	горит постоянно на время переключения реле *«NC-COM-NO»*	Переключение реле *«NC-COM-NO»* (управление замком)
SV2 (зеленый)	Прерывисто горит с частотой 0,3 Гц	Неисправность кнопок клавиатуры КЗ

SEC.RU | Короткий путь к информации
Скачано с sec.ru

БДШ

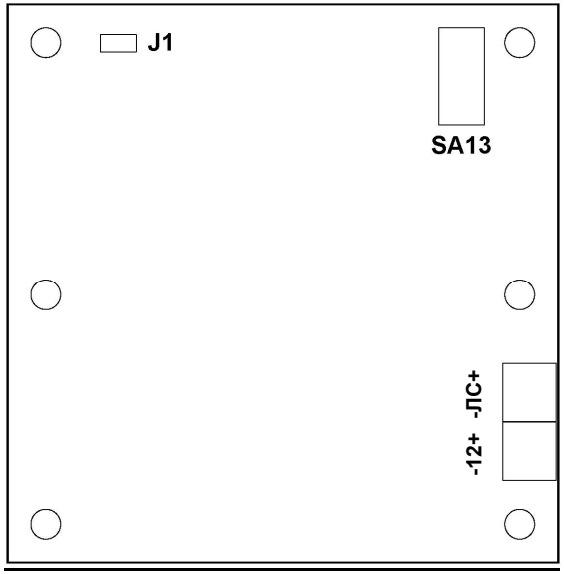

Рисунок 3. Вид со стороны платы со снятой крышкой

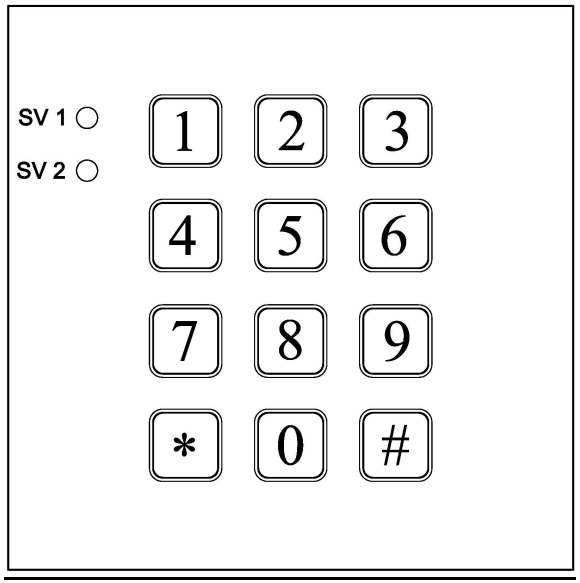

Рисунок 4. Вид с лицевой стороны

4 Описание работы Устройства

4.1 Конструктивно *Устройство* состоит из двух блоков (рис. 1-4 Приложения «В»):

- блока шифратора (БШ);
- блока дешифратора (БДШ).

4.2 На лицевой панели БДШ размещены:

- 12-ти кнопочная клавиатура для ввода кода доступа с подсветкой клавиш;
- 2 светодиодных индикатора, *SV1* и *SV2*.

SV1 – информирует о разрешении/запрете доступа и ошибках набора кода,

SV2 - информирует о срабатывании реле управления электроуправляемым замком и ошибках клавиатуры БДШ.

4.3 На лицевой панели БШ размещены:

- четыре семи сегментных цифровых индикаторов;
- кнопка *SA1*.

Индикаторы предназначены для отображения оперативной и служебной информации о работе Устройства.

Кнопка *SA1*- предназначена для установки или изменения кода доступа и изменения параметров настроек *Устройства*.

4.4. На печатных платах БШ и БДШ установлены клеммы для подключения соединительных проводов. В приложении «Б» приведены варианты подключения *Устройства*:

- вариант подключения Устройства при использовании в составе системы охранной (охранно-пожарной) сигнализации (Вариант 1);
- вариант автономного использования (Вариант 2).

4.5 Работа *Устройства*

4.5.1 Устройство работает в следующих режимах:

А) при использовании в составе системы охранной (охранно-пожарной) сигнализации:

- *Режим1* - без ограничения количества попыток набора кода доступа;
- *Режим2* – с ограничением количества попыток набора кода доступа.

Б) при автономном использовании Устройства:

- *Режим3*- без ограничения количества попыток набора кода доступа;
- *Режим4* – с ограничением количества попыток набора кода доступа.

Состояние цепей *Устройства* для различных режимов работы приведено в Таблице 4 (Приложение «Г»).

4.5.2 Общие правила для всех режимов работы *Устройства*:

1) Код доступа должен быть набран пользователем за строго определенный временной интервал.

Время ожидания набора следующей цифры кода не должно превышать 4 сек.

При превышении временного интервала набора кода не полностью набранный код будет сброшен и *Устройство* вернется в исходное состояние

SEC.RU | Короткий путь к информации
Скачано с sec.ru

В случае ошибки пользователя при наборе кода доступа (при наборе первых трех цифр кода) необходимо произвести сброс неверно набранной комбинации, используя клавишу «*» на БДШ (рисунок 4 приложения «В») и набрать верный код.

2) *Устройство* обеспечивает непрерывный автоматический контроль работы своих блоков. В случае возникновения ошибок/неисправностей в работе *Устройства*, информация о них отображается на индикаторах БШ, с указанием номера ошибки/неисправности. Перечень ошибок/неисправностей приведен в таблице 1 (приложение «Г»).

При возникновении одной из ошибок/неисправностей, размыкаются контакты реле цепи «ПЦН» и формируется постоянный сигнал на клеммах «ПЦН».

Ошибки/неисправности имеют приоритетный статус. Работа *Устройства* блокируется до устранения ошибки/неиправности.

3) При отключении питания БШ и БДШ, или потери связи между ними в памяти *Устройства* осуществляется запись о последнем состоянии *Устройства*.

4) Изменение состояния выходных контактов «ШС1» … «ШС3» осуществляется одновременно;

5) Изменение режимов работы Устройства, временных настроек реле и индикации - смотри п. 5.2.

4.5.3 В *Режиме1* (схема подключения Вариант 1 приложение «Б») – алгоритм охраны помещения (группы помещений), тактика постановки/снятия на охрану/с охраны датчиков охраны, управление преградительными устройствами, звуковой и световой индикацией, видеорегистрацией и т.д. осуществляется приемно-контрольным прибором охранной (охранно-пожарной) сигнализации.

4.5.3.1 При правильно введенном коде доступа:

- состояние цепей *«ШС1» ... «ШС3» Устройства* изменится на замкнутое (в исходном состоянии *Устройства* цепи *«ШС1» ... «ШС3»* разомкнуты), сигнализируя приемно-контрольному прибору охранной (охранно-пожарной) сигнализации о разрешении доступа;

- светодиод *SV1* на БДШ гаснет (исходное состояние – свечение красным светом), сигнализируя пользователю разрешение прохода;

4.5.3.2 Для управления электроуправляемым замком (или иным преградительным устройством, которым оборудован проход нажать на клавиатуре БДШ клавишу «#» после того, как погаснет светодиод *SV1*и повторно набрать четырехзначный код доступа.

При правильном наборе кода доступа реле *«NC/COM/NO»* переключится в противоположное состояние по отношению с исходным состоянием, коммутируя цепи управления замком.

На лицевой панели БДШ загорится зеленый светодиод *SV2*, сигнализируя открытие замка.

Приложение В

Внешний вид блоков Устройства

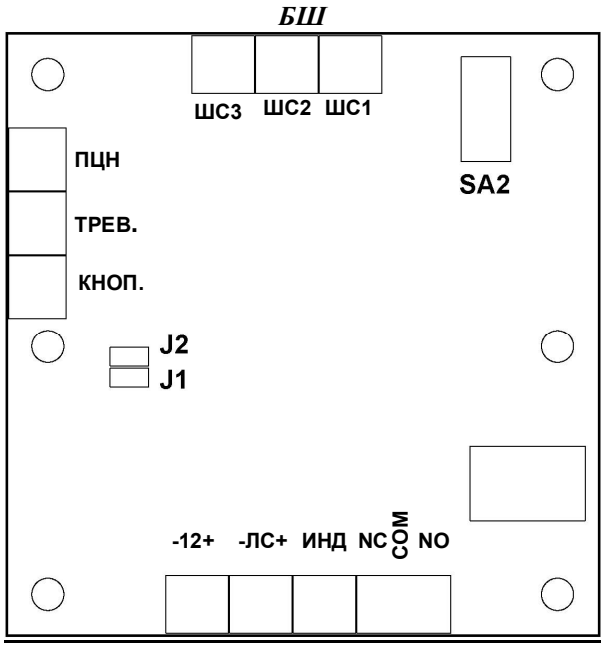

Рисунок 1. Вид со стороны платы со снятой крышкой

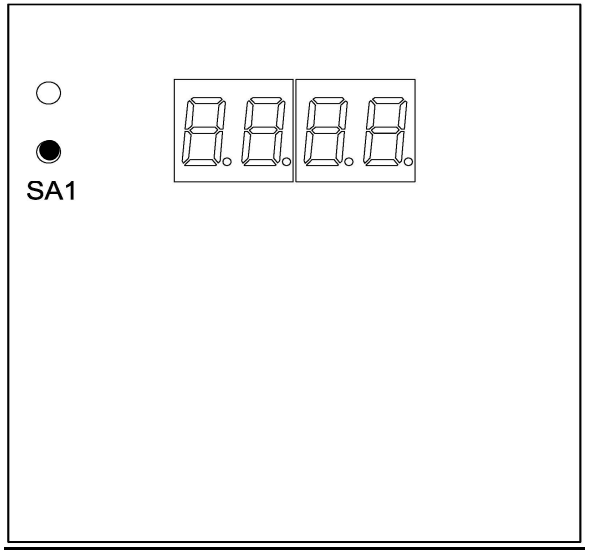

Рисунок 2. Вид с лицевой стороны

SEC.RU | Короткий путь к информации
Скачано с sec.ru

Схема подключения Устройства в автономном режиме (Вариант 2).

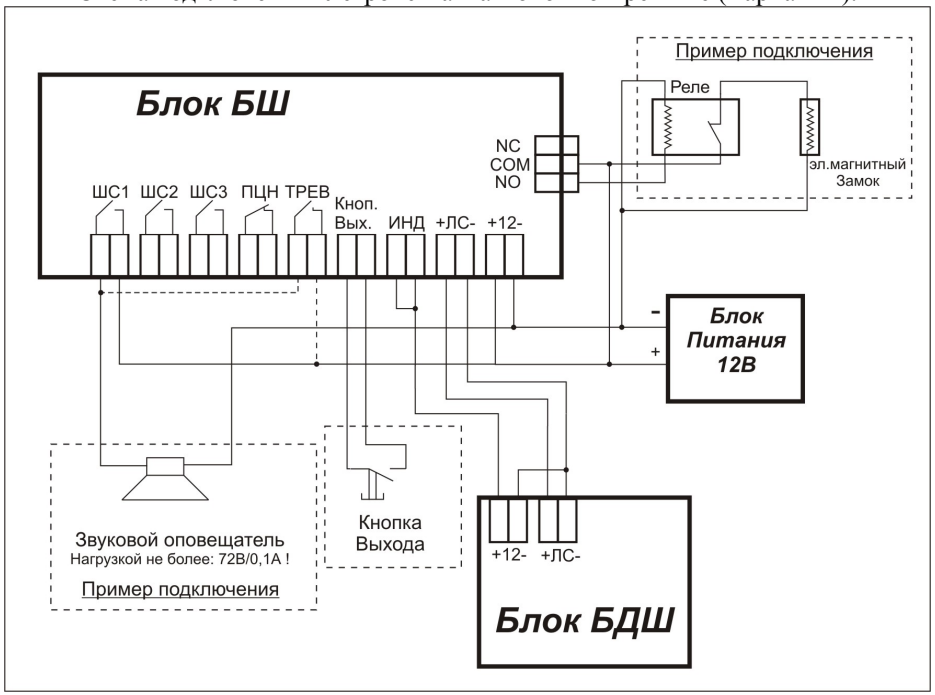

Заводская установка времени формирования сигнала на переключения контактов «NC/COM/NO» – 2 сек. При необходимости это время можно увеличить до 6 сек. (см. п 5.2.3).

4.5.3.3 При неправильно набранном коде доступа:

- реле *«NC/COM/NO»* остается в исходном состоянии (управления замком не произойдет);

- *Устройство* формирует сигнал *«Тревога»* на клеммах «*ПЦН*» путем размыкания контактов;

- светодиод *SV1* на БДШ мерцанием красного цвета продолжительностью две секунды информирует о неправильно набранном коде доступа.

Через две секунды устройство вернется в исходное состояние, позволяя повторить набор кода доступа.

Количество повторов неограничено.

4.5.3.4 В устройстве предусмотрена возможность подачи сигнала подачи сигнала *«Тревога»* при следовании *«под принуждением»*.

Для его подачи, достаточно при вводе кода доступа изменить четвертую цифру при правильном вводе первых трех цифр. В этом случае все функции и алгоритм работы *Устройства* останутся такими же, как и при санкционированном доступе, но по цепи *«ТРЕВ»* сформируется тревожное извещение.

Для возвращения Устройства в исходное состояние необходимо ввести действующий код доступа.

4.5.3.5 Выход из помещения осуществляется нажатием кнопки выхода, установленной внутри помещения.

Кнопка выхода подключается к контактам *«КНОП»* БШ *Устройства*.

Кнопка должна иметь нормально-разомкнутый контакт. (При необходимости вывода сигнала о выходе на приемно-контрольный прибор охранной (охранно-пожарной) сигнализации требуется кнопка с двумя нормально разомкнутыми группами контактов).

4.5.4 *Режим2* ограничивает количество попыток набора кода доступа до трех, минимизируя вероятность его подбора нарушителем.

4.5.4.1 Работа *Устройства* в *Режиме2* (схема подключения Вариант1 приложение «Б») аналогична работе в *Режиме1* (п. 4.5.3.3) за исключением того, что при неправильном наборе кода доступа три раза подряд, код доступа стирается из памяти *Устройства*, препятствуя тем самым новым попыткам подбора.

4.5.4.2 При этом:

- на клеммах «*ПЦН*» разомкнутся контакты, формируя сигнал «*Тревога*»;

.- на индикаторе БШ высветится информация об ошибке «*Er12*»;

- мерцание красного светодиода *SV1* на БДШ проинформирует о возникшей ошибке.

4.5.4.3*Устройство* будет заблокировано. Для сброса блокировки необходимо заново прописать новый код доступа в память БШ (см. п 5.3)

SEC.RU | Короткий путь к информации
Скачано с sec.ru

4.5.5 В *Режиме3* (схема подключения Вариант 2 приложение «Б») устройство работает следующим образом:

4.5.5.1 При правильно введенном коде доступа:

- реле *«NC/COM/NO»* переключит свое состояние (коммутируя цепи управления замком);

- на лицевой панели БДШ загорится зеленый светодиод *SV2*, сигнализируя открытие замка и разрешение доступа

Заводская установка времени формирования сигнала на переключения контактов «NC/COM/NO» – 2 сек. При необходимости это время можно увеличить до 6 сек. (см. п 5.2.3).

4.5.5.2 При неправильно набранном коде доступа:

- реле *«NC/COM/NO»* останется в исходном состоянии (управления замком не произойдет);

- *Устройство* сформирует сигнал *«Тревога»* на клеммах «*ПЦН*» путем размыкания контактов;

- светодиод *SV1* на БДШ мерцанием красного цвета продолжительностью две секунды проинформирует о неправильно набранном коде доступа.

Через две секунды устройство вернется в исходное состояние, позволяя повторить набор кода доступа.

Количество повторов неограничено.

4.5.5.3 Для звукового оповещения о неправильном наборе кода доступа в цепь «*ПЦН*» или в цепь «ШС1»… «ШС3» может быть включен звуковой оповещатель.

4.5.6 *Режим4* ограничивает количество попыток набора кода доступа до трех, минимизируя вероятность его подбора нарушителем.

4.5.6.1 Работа *Устройства* в *Режиме4* (схема подключения Вариант2 приложение «Б») аналогична работе в *Режиме3* (п. 4.5.5) за исключением того, что при неправильном наборе кода доступа три раза подряд, код стирается из памяти *Устройства*, препятствуя тем самым новым попыткам подбора.

4.5.6.2 При этом:

- на клеммах «*ПЦН*» разомкнутся контакты, формируя сигнал «*Тревога*» до момента сброса ошибки;

- на индикаторе БШ высветится информация об ошибке «*Er12*» до момента ее сброса;

- мерцание красным цветом светодиода *SV1* на БДШ проинформирует о возникшей ошибке до момента ее сброса.

Устройство будет заблокировано. Для сброса ошибки и блокировки необходимо заново прописать новый код доступа в память БШ (см. п.5.3).

Внимание!: Для управления электроуправляемым замком параметры цепей управления которого, превышают возможности встроенной в Устройство схемы, необходимо использовать дополнительные элементы

Приложение А

Установочные и габаритные размеры БДШ и БШ

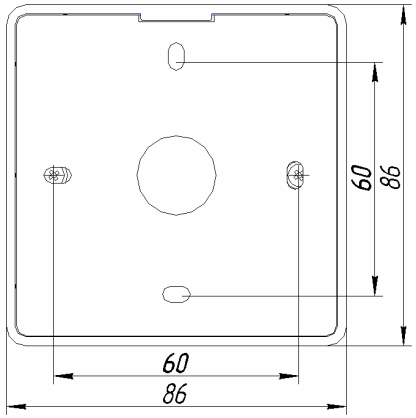

Приложение Б

Схема подключения Устройства (Вариант 1).

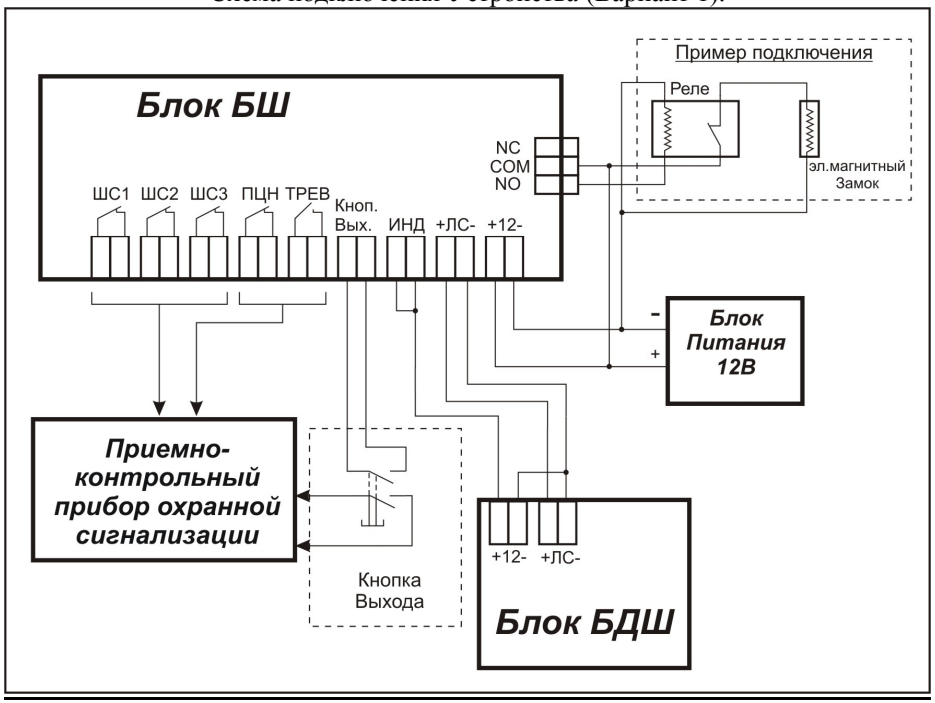

SEC.RU | Короткий путь к информации
Скачано с sec.ru

Необходимо запомнить, записать или иным способом скрытно зафиксировать код доступа, ибо по окончании времени индикации, индикатор БШ переходит в штатный режим работы, отображая четыре символа « ».

5.4 При возникновении в процессе эксплуатации *Устройства* неисправностей и ошибок они отображаются на индикаторе БШ. Перечень ошибок и неисправностей приведен в таблице 1 (Приложение «Г»).

6 Указания мер безопасности

6.1 К работе по монтажу и обслуживанию устройства допускаются лица, имеющие необходимую квалификацию и ознакомленные с данным документом.

6.2 Запрещается вскрывать, заменять платы, производить доработку монтажа и другие работы на устройстве, находящимся под напряжением.

7 Свидетельство о приемке

7.1 Шифроустройство ШУ2 исп.-01 заводской №_____ соответствует требованиям ТУ 26.30.50-008-12231800-2020 (ТУ 4372-001-49956276-02) и признано годным для эксплуатации.

Дата выпуска _____

Представитель ОТК _____

М.П

8 Сведения о сертификации

Устройство соответствует требованиям ЕАЭС 043/2017 «О требованиях к средствам обеспечения пожарной безопасности и пожаротушения» и имеет сертификат соответствия № C-RU. ПБ74.В.00424/21

9 Гарантии изготовителя

9.1 Предприятие-изготовитель гарантирует соответствие устройства требованиям ТУ 26.30.50-008-12231800-2020 (ТУ 4372-001-49956276-02) при соблюдении потребителем условий монтажа и эксплуатации.

9.2 Гарантийные сроки хранения или эксплуатации – 12 месяцев с момента продажи устройства потребителю.

Изготовитель: «Специнформатика - СИ»
115230, Москва, Каширское шоссе, д.1, корп.2
Тел/факс: (499) 611-15-86, 611-50-85

(например, силовое реле), рассчитанные на фактическую токовую нагрузку в обмотках управления замка.

5 Работа с Устройством

5.1 Подготовка к работе

5.1.1 Размещение и монтаж

5.1.1.1 Освободить *Устройство* от тары, провести внешний осмотр, проверить комплектность *Устройства*.

5.1.1.2 Монтаж производить на вертикальной поверхности (стене, двери) с учетом удобства эксплуатации и обслуживания.

Блоки *Устройства* должны быть надежно закреплены для исключения их повреждения и повреждения подключаемых проводов.

При размещении блоков *Устройства* обеспечить нормальную освещенность лицевых панелей блоков.

5.1.1.3 Монтаж цепей *Устройства* проводить в соответствии с действующими нормативными документами и проектной документацией.

5.1.1.4 Для соединения блоков *Устройства* и подключения внешних цепей рекомендуется использовать изолированные провода сечением 0,12…0,5 мм^2 или провода парной скрутки, при этом параметры цепей должны соответствовать требованиям п. 2.8 паспорта.

5.1.1.5 Подключаемые к *Устройству* провода должны быть защищены от постороннего доступа.

5.1.2 После завершения всех монтажных работ подключить цепь электропитания «12В» к внешнему источнику постоянного напряжения и подать напряжение на *Устройство*.

На табло БШ высветится «_ _ _ _».

Наличие надписи ошибки на индикаторе «Er16» означает, что в памяти Устройства отсутствует код доступа и его необходимо ввести.

5.2 Настройки Устройства

5.2.1 В *Устройстве* предусмотрены следующие настройки:

а) изменение времени отображения кода доступа на индикаторе блока БШ при генерации кода доступа;

б) изменение временного интервала переключения электромагнитного реле *«NC/COM/NO»*;

в) отображение/отключение индикации при наборе кода;

г) включение/отключение режима управления электроуправляемым замком (режим автономной работы);

д) включение/отключение режима ограничения количества попыток набора кода;

д) включение/отключение подсветки клавиш БДШ.

SEC.RU | Короткий путь к информации
Скачано с sec.ru

5.2.2 Для настройки времени отображения кода выполнить следующие действия:

- снять лицевую панель БШ. На индикаторе высветится ошибка «*Er14*»;
- установить джамперы (замыкатели) на контакты *J1* и *J2* (см. рисунок 1 приложения «В») в положения соответствующие выбранному режиму, руководствуясь таблицей 3 приложения «Г». На индикаторе появится информация о режиме настройки *«P1_(1-6)»;*
- нажимая микровыключатель *SA2* (см. рис. 1 приложения «В») установить нужное значение времени. Каждое нажатие переключателя *SA2* последовательно изменяет значение времени в интервале от 1 до 6 секунд. Текущее значение отображается на индикаторе блока;
- для запоминания выбранного временного интервала нажать кнопку *SA1*.

По завершении настройки снять все джампера (замыкатели) с контактов *J1/ J2* и установить лицевую панель БШ.

5.2.3 Для настройки времени включения реле «*NC-COM-NO*» выполнить действия, описанные в п.5.2.2, установив джампера (замыкатели) на контакты *J1* и *J2* в положения соответствующие выбранному режиму, руководствуясь таблицей 3 приложения «Г» и выполнить действия для изменения данного параметра в последовательности, описанной в п. 5.2.2.

5.2.4 Для включения/отключения отображения символов вводимого кода доступа с клавиатуры БДШ на индикаторе БШ:

- отсоединить лицевую панель БШ. На индикаторе высветится сообщение «*Er14*»;
- установить джампера (замыкатели) на контакты *J1* и *J2*, согласно таблице 3 приложения «Г». На индикаторе появится информация о режиме настройки «*P3_(0-1)*»
- один раз нажать микропереключатель SA2. На индикаторе появится символ: «*P3_0*» - режим индикации отключен;

Для изменения режима, повторно нажать микропереключатель SA2. На индикаторе появится символ: «*P3_1*» режим индикации включен;

- для запоминания выбранного режима нажать кнопку SA1.

По завершении настройки снять все джампера (замыкатели) с контактов *J1/ J2* и установить лицевую панель БШ.

5.2.5 Для включения/отключения режима (режим автономной работы *Устройства*) управления электроуправляемым замком необходимо:

- отсоединить лицевую панель БШ. На индикаторе высветится сообщение *«Er14»*;
- один раз нажать кнопку *SA1*. На индикаторе появится информация о режиме настройки «*P5_(0-1)*»:

«*P5_1*» - автономный режим включен, или

«*P5_0*» - автономный режим отключен;

- для изменения режима необходимо повторно нажать кнопку *SA1*. После чего режим работы изменится на другой. Установить лицевую панель БШ на место.

5.2.6 Для включения/отключения режима ограничения количества попыток набора кода:

- отсоединить лицевую панель БШ. На индикаторе высветится сообщение «*Er14*»;
- установить джампера (замыкатели) на контакты *J1* и *J2*, согласно таблице 3 приложения «Г». На индикаторе появится информация о режиме настройки «*P3_(0-1)*»;
- для перехода в требуемый режим настройки один раз нажать кнопку *SA1*. На индикаторе появиться информация о режиме настройки «*P4_(0-1)*»:

«*P4_1*» - режим ограничения количества попыток набора кода включен, или

«*P4_0*» - режим ограничения количества попыток набора кода отключен;

- для изменения режима необходимо повторно нажать кнопку *SA1*. После чего режим работы изменится на другой. На индикаторе БШ автоматически высветится режиме настройки «*P3_(0-1)*». По завершении настройки снять все джампера (замыкатели) с контактов *J1/ J2* и установить лицевую панель БШ.

5.2.7 Для отключения подсветки клавиатуры необходимо:

- отсоединить лицевую панель БШ. На индикаторе высветится сообщение «*Er14*»;
- снять джампер (замыкатель) с *J1* в БДШ, подсветка будет выключена. При поставке *Устройства* подсветка клавиатуры включена.
- для включения подсветки клавиатуры – джампер (замыкатель) установить на *J1*.

Установить лицевую панель БШ на место.

5.3 Установка нового или изменение кода доступа

***Важно: Устройство* поддерживает один вариант кода (код доступа)!**

5.3.1 Для установки нового или изменения прежнего кода доступа необходимо нажать кнопку *SA1* (см. рис. 2 приложения «В») на БШ. *Устройство* самостоятельно генерирует четырехзначную кодовую комбинацию методом выбора случайных чисел.

5.3.2 Сгенерированный *Устройством* код доступа отобразится на цифровом индикаторе БШ. Заводская установка времени отображение кода доступа на цифровом индикаторе равна 2 сек. Для изменения времени отображения см. п. 5.2.2.

SEC.RU | Короткий путь к информации
Скачано с sec.ru