БАСТИОН

КОМПЛЕКТ ОБОРУДОВАНИЯ AQUABAST LINE ДЛЯ ЗАЩИТЫ КВАРТИРЫ ИЛИ КОТТЕДЖА ОТ ПРОТЕЧЕК ВОДЫ

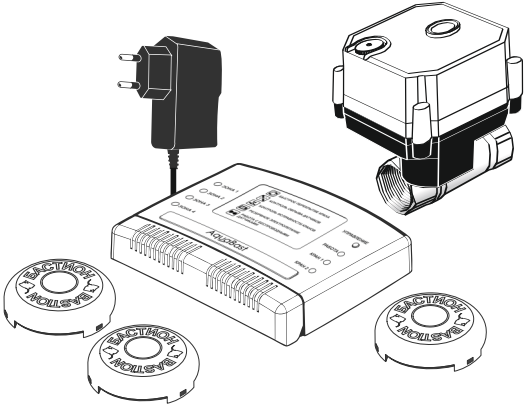

ПАСПОРТ

SEC.RU | Короткий путь к информации
Скачано с sec.ru

Благоларим Вас за выбор нашего комплекта AQUABAST.

МЕРЫ БЕЗОПАСНОСТИ

Если транспортировка комплекта оборудования для защиты от протечки воды (далее по тексту: комплекта, изделия) производилась при отрицательных температурах, перед включением его необходимо выдержать при комнатной температуре в течение 4-х часов.

Не допускается установка изделия вблизи (ближе одного метра) любых нагревательных приборов.

Не допускается попадание воды, строительной пыли и посторонних предметов внутрь контроллера.

Не допускается наличие в воздухе токопроводящей пыли и паров агрессивных веществ.

НАЗНАЧЕНИЕ ИЗДЕЛИЯ

Система AQUABAST LINE КВАРТИРА (КОТТЕДЖ) обеспечивает полную защиту вашего имущества от протечек воды. Высокочувствительные датчики мгновенно среагируют на протечку, краны с электроприводами перекроют воду, а благодаря встроенной Li-ion батарее AQUABAST сохранит имущество и избавит от неприятных последствий потопа даже при выключенном свете.

ИЗДЕЛИЕ ОБЕСПЕЧИВАЕТ:

- аварийное перекрытие крана по протечке;
- аварийное отключение насосов по протечке;
- автоматическая защита от закисания электроуправляемых кранов;
- анализ состояния проводных и беспроводных датчиков на наличие неисправностей (обрыв, потеря соединения, низкий уровень батареи);
- анализ состояния электроуправляемых кранов на наличие неисправностей (КЗ; заклинивание, выход из строя внутреннего концевика).

ТЕХНИЧЕСКИЕ ХАРАКТЕРИСТИКИ

Напряжение питания постоянного тока	5 В
Напряжение питания постоянного тока кранов	12 В
Температура окружающей среды	от +5 °С до +40 °С.
Максимальный ток нагрузки кранов, не более	1,2 А
Количество подключаемых проводных датчиков протечки, до	9 шт.
Количество подключаемых электроуправляемых кранов, до	4 шт.
Тип встроенной АКБ: Li-ion, номинальным напряжением	3,7 В
Габаритные размеры ШхВхГ без упаковки,не более	150 x 119 x 41 мм
Габаритные размеры ШхВхГ в упаковке, не более	225 x 127 x 50 мм
Масса, НЕТТО (БРУТТО), не более	0,2 (0,3) кг
Содержание драгоценных металлов и камней	нет

Скачано с sec.ru

КОМПЛЕКТ ПОСТАВКИ

КОМПЛЕКТЫ ЗАЩИТЫ ОТ ПРОТЕЧЕК ВОДЫ / ОБОРУДОВАНИЕ	AQUABAST LINE КВАРТИРА ½"	AQUABAST LINE КВАРТИРА ¾"	AQUABAST LINE КОТТЕДЖ ½"	AQUABAST LINE КОТТЕДЖ ¾"	AQUABAST LINE КОТТЕДЖ 1"
Шаровый кран ¾" с электроприводом, шт.		2		1	
Шаровый кран ½" с электроприводом, шт.	2		1		
Шаровый кран 1" с электроприводом, шт.					1
Контроллер AquaBast CR-F, шт.	1	1	1	1	1
Проводной датчик протечки, шт.	3	3	3	3	3
Блок питания 5В, 2А, шт.	1	1	1	1	1
Паспорт изделия, экз.	1	1	1	1	1
Тара упаковочная, шт.	1	1	1	1	1

ПРАВИЛА ХРАНЕНИЯ

Изделие должно храниться в упаковке завода-изготовителя в закрытом помещении при температуре от -10° до +40°С и относительной влажности до 80%. В воздухе помещения не должно содержаться примесей, вызывающих коррозию.

Скачано с sec.ru

УТИЛИЗАЦИЯ

По завершении срока службы изделие нельзя выбрасывать вместе с бытовыми отходами. Пользователь отвечает за утилизацию изделия в организацию, занимающуюся утилизацией и переработкой электрического и электронного оборудования.

ГАРАНТИЯ

Срок гарантии - 18 месяцев со дня продажи. Если дата продажи не указана, срок гарантии исчисляется с момента (даты) выпуска.

Срок службы — 10 лет с даты ввода в эксплуатацию или даты продажи. При отсутствии даты продажи или даты ввода в эксплуатацию срок службы исчисляется с даты выпуска. Предприятие-изготовитель гарантирует соответствие заявленным параметрам при соблюдении условий эксплуатации. При наличии повреждений корпуса и следов вмешательства в конструкцию гарантийное обслуживание предприятием-изготовителем не производится.

СВИДЕТЕЛЬСТВО О ПРИЁМКЕ

Наименование комплекта:

AQUABAST LINE КВАРТИРА ½" ☐
AQUABAST LINE КВАРТИРА ¾" ☐

AQUABAST LINE КОТТЕДЖ ½" ☐
AQUABAST LINE КОТТЕДЖ ¾" ☐
AQUABAST LINE КОТТЕДЖ 1" ☐

Дата выпуска «___» _____ 20__ г.

Изготовлено в соответствии с ТУ ФИАШ.430600.1656 ТУ, соответствует требованиям ТР ТС 004/2011 и ТР ТС 020/2011 и признан годным к эксплуатации.

Отметка службы качества:

БАСТИОН КОНТРОЛЬ КАЧЕСТВА QUALITY CONTROL ПРОИЗВОДСТВО С ТВЕРЬ

БАСТИОН
а/я 7532, Ростов-на-Дону, 344018
(863) 203-58-30
bast.ru - основной сайт
skat-ups.ru - интернет магазин
отдел продаж: sales@bast.ru
техподдержка: 911@bast.ru
горячая линия: 8-800-200-58-30

ОТМЕТКИ ПРОДАВЦА

Продавец _____

Дата продажи «___»_____20___ г. м. п.

ОТМЕТКИ О ВВОДЕ В ЭКСПЛУАТАЦИЮ

Монтажная организация _____

Дата ввода в эксплуатацию «___»_____ 20___ г. м. п

Служебные отметки _____

Скачано с sec.ru