Rev 1.0



АВТОНОМНЫЙ КОНТРОЛЛЕР ST-SC111

Инструкция по установке

SEC.RU | Короткий путь к информации

Скачано с sec.ru

Содержание

СОДЕРЖАНИЕ **2**

ВВЕДЕНИЕ **3**

Общее описание 3
Функциональные параметры 3
Технические характеристики 3

КОМПЛЕКТ **3**

ПОДКЛЮЧЕНИЕ **4**

Назначение контактов 4
Подключение считывателя с интерфейсом iButton 4
Подключение считывателя с интерфейсом Wiegand 4
Подключение электрозамка 5
Подключение датчика двери 5

ПРОГРАММИРОВАНИЕ **5**

Установка перемычек 5
Добавление мастер-карты 5
Удаление мастер-карты 5
Добавление новых пользователей с помощью мастер-карты 6
Автоматическое добавление новых пользователей 6
Удаление пользователей 6
Удаление всех пользователей 6
Настройка длительности разблокировки замка 6

SEC.RU | Короткий путь к информации
Скачано с sec.ru

Введение

Общее описание

Автономный контроллер ST-SC111 предназначен для построения автономной системы контроля доступа с управлением одной точкой доступа. Использование автономного контроллера с внешним считывателем с интерфейсом Wiegand или iButton позволяет реализовать более безопасное решение автономного контроля доступа в помещение, когда управляющий замком контроллер монтируется в защищаемом помещении.

Функциональные параметры

- Программирование с помощью мастер-идентификаторов
- 900 пользователей
- Низкое энергопотребление
- Поддержка считывателей Wiegand 26
- Поддержка считывателей с интерфейсом iButton
- Выход управления замком с использованием МДП транзистора
- Подключение электромагнитного или электромеханического замка
- Импульсный или триггерный режим работы реле замка
- Режим автоматического запоминания карт
- Встроенный зуммер и СИД индикация

Технические характеристики

Количество пользователей:	900
Входы:	1 вход для кнопки выхода, 1 вход для датчика положения двери
Wiegand интерфейс:	Виганд 26
iButton интерфейс:	DS1990A или совместимые идентификаторы, расстояние до 15 м
Ток управления замком:	до 5А, 12 В (DC)
Время срабатывания реле замка:	0 – 127 с
Питание:	12 В (DC) ±20%
Потребляемый ток:	не более 30 мА
Рабочая температура:	-40 - +60°С
Влажность:	10% - 90%
Размеры:	86x44x18 мм

Комплект

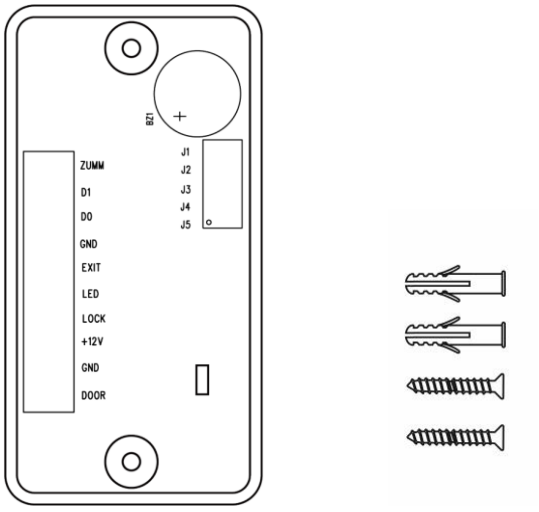

SEC.RU | Короткий путь к информации
Скачано с sec.ru

Подключение

Назначение контактов

1	ZUMM	Зуммер считывателя
2	D1	D1 - вход Wiegand считывателя
3	D0	D0 - вход Wiegand считывателя или DATA вход считывателя iButton
4	GND	Земля (для периферийных устройств, например, для кнопки выхода)
5	EXIT	Кнопка выхода
6	LED	СИД индикатор считывателя
7	LOCK	Замок
8	+12V	12 В (питание контроллера)
9	GND	Земля (питание контроллера)
10	DOOR	Датчик положения двери

Подключение считывателя с интерфейсом iButton

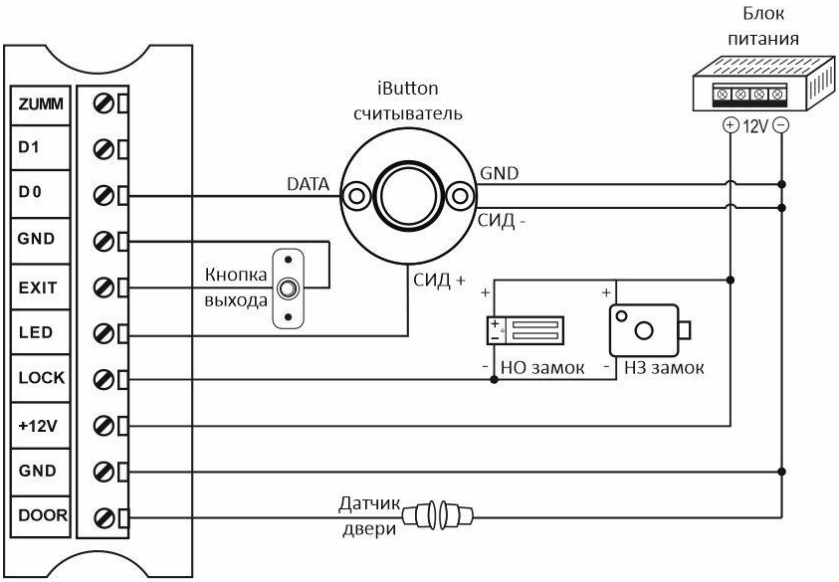

Подключение считывателя с интерфейсом Wiegand

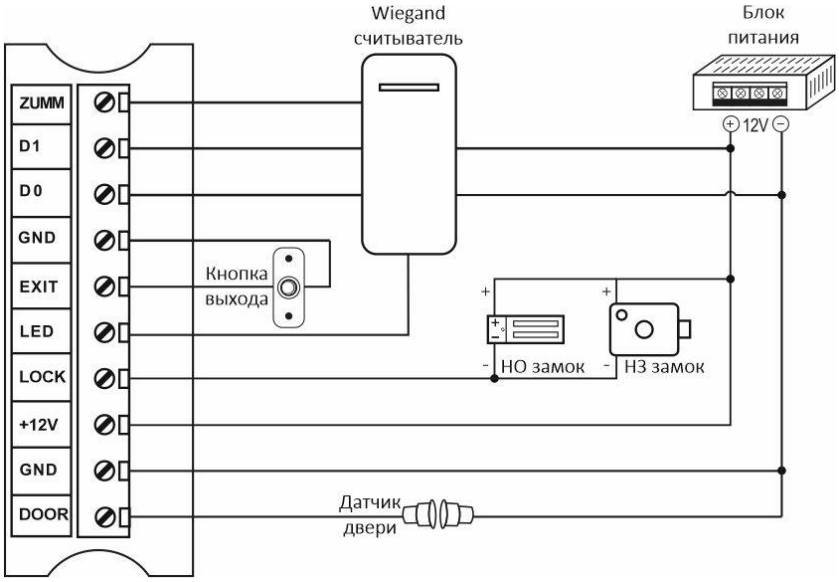

SEC.RU | Короткий путь к информации
Скачано с sec.ru

Подключение электрозамка

Для управления электрозамком используется МДП транзистор, поэтому важно соблюдать полярность. Контроллер имеет и нормально-замкнутый, и нормально-разомкнутый режим для управления электрозамком. Используйте НЗ (NC) режим для управления замком, который должен закрываться при подаче питания и открываться при отключении питания. Используйте НР (NO) режим для управления замком, который должен открываться при подаче питания и закрываться при отключении питания.

Подключение датчика двери

Датчик положения двери используется только для оповещения при взломе двери, т.е. если дверь будет открыта после запирания замка.

Программирование

Установка перемычек

Для выбора режима работы контроллера установите или снимите перемычки в соответствии с таблицей ниже.

Номер перемычки	Положение перемычки	Режим
J1	Установлена	НР режим управления замком
	Снята	НЗ режим управления замком
J2	Установлена	Режим использования считывателя Wiegand 26
	Снята	Режим использования считывателя iButton
J3	Установлена	Удаление мастер карт
	Снята	Дежурный режим
J4	Установлена	Режим автоматического добавления карт
	Снята	Дежурный режим
J5	Установлена	Триггерный режим реле замка
	Снята	Импульсный режим реле замка

Примечание: Установка или снятие перемычек необходимо выполнять при отключенном питании контроллера.

Добавление мастер-карты

Снимите перемычку J3, включите питание, на контроллере замигает зеленый индикатор. Приложите первую карту и вторую карту. Эти две карты будут мастер-картами. После этого контроллер перейдет в дежурный режим.

Примечание:

1. После ввода первой мастер-карты устройство ожидает ввод следующей мастер-карты. Если выключить, а затем снова включить питание, устройство останется в режиме добавления мастер-карты.
2. Если не предпринимать никаких действий, контроллер автоматически перейдет в дежурный режим через 30 секунд.

Удаление мастер-карты

Установите перемычку J3, включите питание, контроллер подаст звуковой сигнал и зеленый индикатор будет мигать в течение 3 секунд, мастер-карты будут успешно удалены. Отключите питание и снимите перемычку J3. При повторном включении питания после удаления мастер-карт контроллер перейдет в режим добавления мастер-карт.

SEC.RU | Короткий путь к информации
Скачано с sec.ru

Добавление новых пользователей с помощью мастер-карты

В дежурном режиме контроллера приложите мастер-карту. Устройство подаст звуковой сигнал и загорится зеленый индикатор. Считайте последовательно пользовательские карты один раз. При прикладывании карты пользователя раздастся звуковой сигнал, и зеленый индикатор мигнет 1 раз. Последовательно можно добавить до 900 карт пользователей.

Для выхода из режима добавления пользователей считайте мастер-карту 2 раза, зеленый индикатор погаснет, или контроллер автоматически перейдет в дежурный режим через 1 минуту.

Автоматическое добавление новых пользователей

Выключите питание, установите перемычку J4 и включите питание, контроллер перейден в режим автоматического добавления считанных карт, при этом замок будет открываться для всех пользователей. Для завершения режима автоматического добавления новых пользователей выключите питание и отключите перемычку J4.

Примечание: мастер-карты должны быть уже добавлены.

Удаление пользователей

В дежурном режиме дважды приложите мастер-карту, зеленый индикатор будет мигать. Считайте карту пользователя, которую требуется удалить. Можно удалить последовательно несколько карт, каждая карта должна прикладываться один раз с интервалом в 1-2 секунды.

Для выхода из режима удаления пользователей считайте мастер-карту, зеленый индикатор погаснет, или контроллер автоматически перейдет в дежурный режим через 1 минуту.

Удаление всех пользователей

В дежурном режиме дважды приложите мастер-карту, зеленый индикатор будет мигать. Удерживайте кнопку выхода. Через 5 секунд зеленый индикатор включится постоянно и затем погаснет. После удаления всех пользовательских карт, контроллер автоматически перейдет в дежурный режим.

Настройка длительности разблокировки замка

Приложите мастер-карту, устройство издаст звуковой сигнал и загорится зеленый индикатор. Нажмите и удерживайте кнопку выхода. Устройство перейдет в режим запоминания длительности разблокировки замка, зеленый индикатор будет мигать с частотой два импульса в секунду. По достижение требуемой длительности разблокировки замка отпустите кнопку выхода.

Для выхода из настройки длительности разблокировки замка дважды считайте мастер-карту, зеленый индикатор погаснет, или контроллер автоматически перейдет в дежурный режим через 1 минуту.

Примечание: Диапазон разблокировки замка составляет 1-127 секунд.

SEC.RU | Короткий путь к информации
Скачано с sec.ru