Rev 1.0



АВТОНОМНЫЕ КОНТРОЛЛЕРЫ ST-SC244E И ST-SC244M

Инструкция по установке

SEC.RU | Короткий путь к информации

Скачано с sec.ru

Содержание

СОДЕРЖАНИЕ **2**

ВВЕДЕНИЕ **3**

Общее описание 3
Функциональные параметры 3
Технические характеристики 3

УСТАНОВКА **4**

ПОДКЛЮЧЕНИЕ **4**

Назначение контактов 4
Общая схема подключения 4
Использование устройства как считывателя 5
Использование устройства как контроллера 5
Использование двух устройств в конфигурации контроллер-считыватель для одной двери 6
Световая и звуковая индикация 6

ПРОГРАММИРОВАНИЕ **6**

Сброс настроек 6
Вход в режим программирования 7
Программирование с помощью ИК пульта 7
Программирование режима работы 7
Копирование базы карт с одного устройства на другое 8
Программирование с помощью мастер-карт 8

ИСПОЛЬЗОВАНИЕ **8**

SEC.RU | Короткий путь к информации
Скачано с sec.ru

Введение

Общее описание

Автономные контроллеры ST-SC244E и ST-SC244M с встроенным считывателем карт EM и MIFARE соответственно предназначены для построения автономной системы контроля доступа с управлением одной точкой доступа. Устройство разработано на базе 32-битного микропроцессора с ядром ARM, что обеспечивает высокую производительность, стабильность и надежность. Оно поддерживает различные режимы работы, такие как автономный контроллер управления контролем доступа или режим считывателя. Контроллеры имеют погодозащищенную конструкцию и могут использоваться как на внутренних дверях, так и на уличных дверях. Электронная часть защищена компаундом, что обеспечивает класс защиты IP68.

Функциональные параметры

- Влагостойкость, класс защиты IP68
- Программирование с помощью ИК пульта или с помощью мастер-карт
- 1000 пользователей
- Режимы идентификации: КАРТА
- Вход и выход Wiegand 26 или Wiegand 34
- Программируемые время реле замка
- Импульсный или триггерный режим работы реле замка
- Может использоваться как контроллер (считыватель) для внешнего считывателя (контроллера)
- Зуммер
- Трехцветный светодиод состояния (зеленый, красный, желтый)

Технические характеристики

Модель:	ST-SC244E	ST-SC244M
Считыватель карт:	EM	MIFARE
Количество пользователей:	1000	
Дистанция считывания:	3 - 8 см	
Время срабатывания реле замка:	1 – 99 с	
Реле замка:	до 1А, 36 В (DC)	
Входы:	1 вход для кнопки выхода	
Вигнад вход/выход:	Виганд 26 / Виганд 34	
Питание:	12 В (DC) ±10%	
Потребляемый ток:	не более 100 мА	
Рабочая температура:	-40 - +60°C	
Влажность:	0% - 95%	
Размеры:	100x50x20 мм	

SEC.RU | Короткий путь к информации
Скачано с sec.ru

Установка

1 Снимите заднюю крышку, используя отвертку с крестовым шлицем

2 Просверлите 2 отверстия в месте установки под крепеж и дополнительное отверстие под кабель

3 Используя шурупы, закрепите заднюю панель на стене

4 Подключите и уложите кабель

5 Зафиксируйте устройство на задней панели

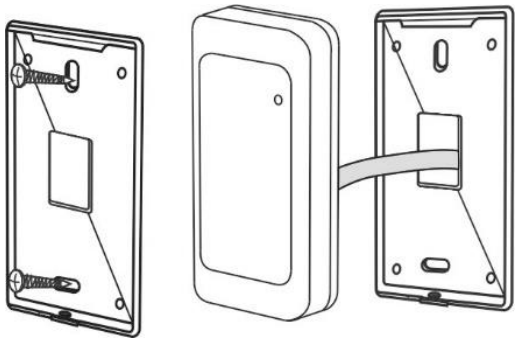

Подключение

Назначение контактов

Название	Цвет	Назначение
D0	Зеленый	D0 - Виганд вход/выход
D1	Белый	D1 - Виганд вход/выход
OPEN	Желтый	Кнопка выхода
+12V	Красный	12 В(DC)
GND	Черный	Земля
NO	Синий	НР релейный выход
COM	Фиолетовый	Общий контакт релейного выхода
NC	Оранжевый	НЗ релейный выход

Общая схема подключения

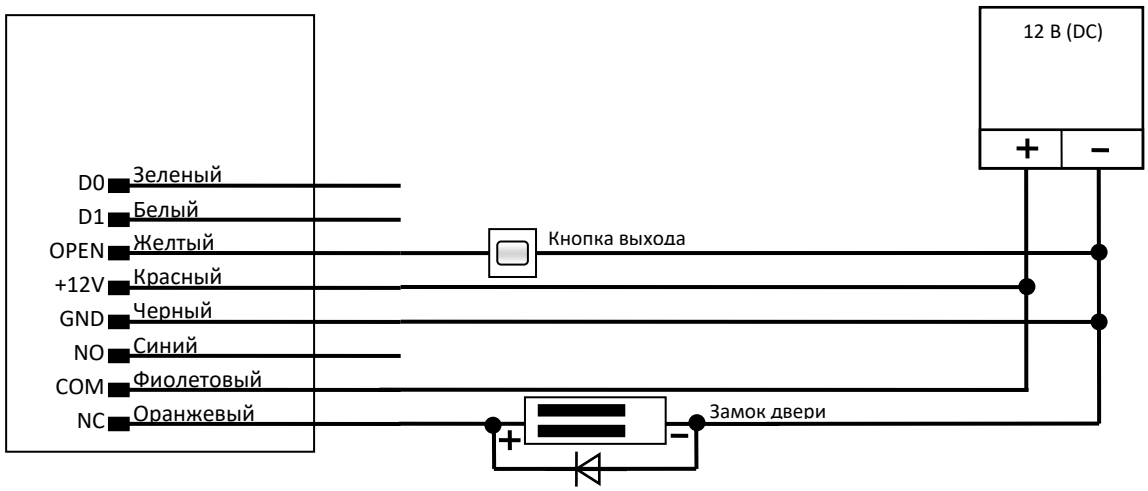

Примечания:

Контроллер имеет и нормально-замкнутый, и нормально-разомкнутый контакты для управления электрозамком. Используйте НР (NO) контакт для управления замком, который должен открываться при подаче питания и закрываться при отключении питания. Используйте НЗ (NC) контакт для управления замком, который должен закрываться при подаче питания и открываться при отключении питания.

При подключении замка обязательно использование защитного диода типа FR107 или IN4007, см. схему выше.

SEC.RU | Короткий путь к информации
Скачано с sec.ru

Использование устройства как считывателя

В этом режиме устройство используется как считыватель, который подключается к любому внешнему контроллеру через Виганд выход. Виганд выход устройства передает код карты без преобразования в Виганд формате с длиной посылки 26 бит или 34 бита.

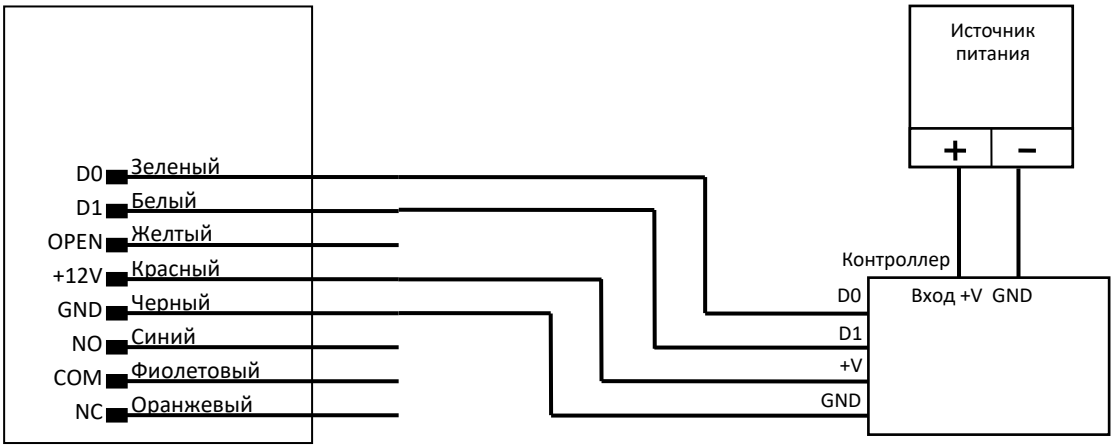

Использование устройства как контроллера

В этом режиме устройство используется как контроллер, к которому возможно подключение дополнительного внешнего считывателя с Виганд выходом. Виганд вход устройства воспринимает формат с длиной посылки 26 бит или 34 бита.

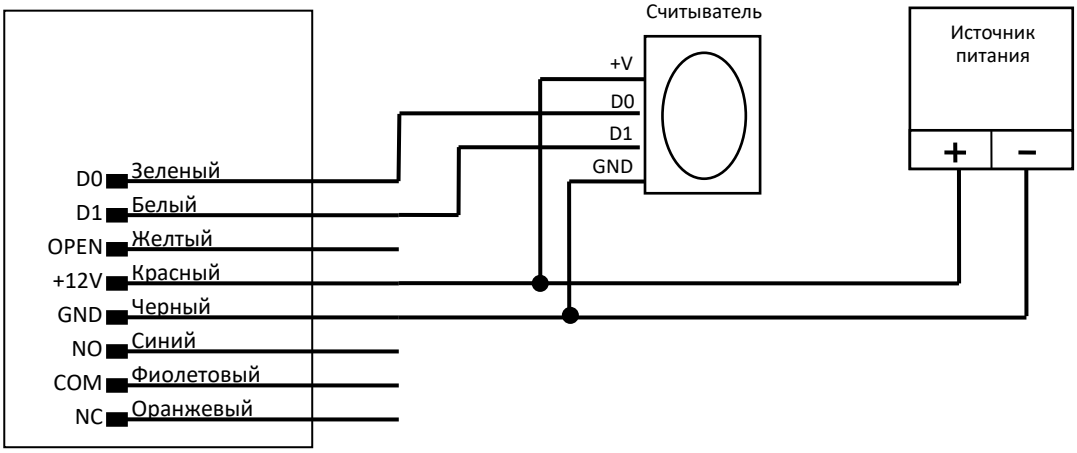

SEC.RU | Короткий путь к информации
Скачано с sec.ru

Использование двух устройств в конфигурации контроллер-считыватель для одной двери

В этом режиме пункт доступа оборудуется двумя устройствами, один используется как контроллер, а второй как считыватель. Устройство в роли контроллера должно монтироваться внутри помещения. Для объединения базы данных карт устройства должны быть идентичны и настройки для этих устройств должны быть идентичны (в том числе мастер-код).

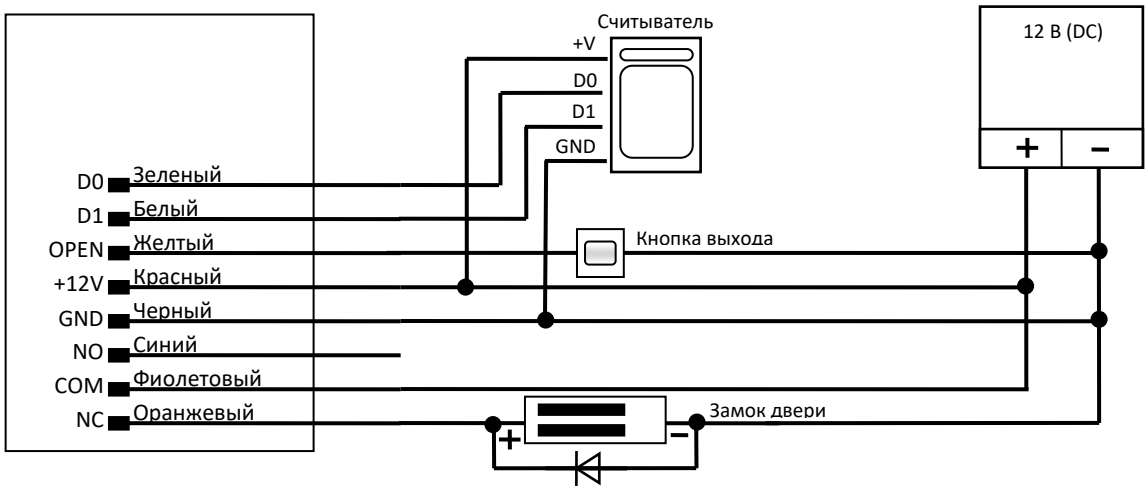

Световая и звуковая индикация

Режим	СИД	Зуммер
Дежурный режим	Красный	-
Срабатывание реле замка	Зеленый	Короткий сигнал
Вход в программирование	-	Короткий сигнал
В режиме программирования	Мигает красный	-
Выход из программирования	-	Длинный сигнал
Успешная операция	Горит	Длинный сигнал
Неверная операция	-	3 коротких сигнала
Копирование данных	Мигает зеленый	Непрерывный сигнал

Программирование

Сброс настроек

Для сброса настроек выполните следующие действия:

1. Отключите питание устройства.
2. Нажмите и удерживайте нажатой кнопку выхода.
3. Подайте питание на устройство, после двукратного звукового сигнала отпустите кнопку выхода и устройство перейдет к этапу программированию мастер-карт.
4. Считайте последовательно три карты. Первая считанная карта будет мастер-картой добавления, вторая будет мастер-картой удаления, третья карта будет мастер-картой настройки. После программирования мастер-карт считыватель перейдет в дежурный режим.

Примечание: Функция сброса настроек не удаляет из считывателя информацию о пользователях.

SEC.RU | Короткий путь к информации
Скачано с sec.ru

Вход в режим программирования

Вход в режим программирования	* Мастер-код # По умолчанию мастер-код – 999999
Выход из режима программирования	*
Смена мастер-кода	0 Новый код # Новый код # Мастер-код длиной 6 знаков может быть любым.

Программирование с помощью ИК пульта

Добавление пользователей	
Добавить пользователя с **КАРТОЙ** Метод 1 – ввод считыванием карты.	1 Считать карту Считать карту … # Пользователи могут добавляться последовательно без выхода из режима программирования.
Добавить пользователя с **КАРТОЙ** Метод 2 – ввод по номеру карты	1 Номер карты # Номер карты # … # Номер карты может быть 8 знаков в представлении сайт-код + код карты (например, 100,01111) или 10 знаков в представлении полный код (например, 0006554711).
Удаление пользователей	
Удалить пользователя с **КАРТОЙ**	2 Считать карту Считать карту #
Удалить пользователя с **КАРТОЙ** по номеру карты	2 Номер карты # Номер карты # … # Номер карты может быть 8 знаков в представлении сайт-код + код карты (например, 100,01111) или 10 знаков в представлении полный код (например, 0006554711).
Удалить **Всех пользователей** ***(использовать с осторожностью)***	2 0000 #

Программирование режима работы

Выбор режима работы	
Длительность разблокировки замка при работе в импульсном режиме	4 1 ~ 99 # Время разблокировки замка задается от 1 до 99 секунд, по умолчанию запрограммировано 5 секунд.
Импульсный режим работы реле	5 0 # Замок будет закрываться автоматически по истечении заданного времени разблокировки.
Триггерный режим работы реле	5 1 # Замок будет закрываться по повторному считыванию карты или по нажатию кнопки выхода.
Режим работы в виде считывателя	5 2 26/34 # Задается формат Виганд входа/выхода при использовании в режиме считывателя.

SEC.RU | Короткий путь к информации
Скачано с sec.ru

Копирование базы карт с одного устройства на другое

Для копирования базы карт с одного устройства на другое необходимо объединить линии двух устройств GND, D1 и D0 соответственно, включите питание устройств. Затем необходимо войти в режим программирования и выполнить следующие команды:

На устройстве, с которого будет копироваться карты	7 0 # Вторым этапом включите передачу данных.
На устройстве, на которое будут копироваться карты	7 1 # Первым этапом включите прием данных.

Во время процесса копирования будет мигать зеленый СИД индикатор, а после завершения СИД будет гореть красным.

Программирование с помощью мастер-карт

Программирование пользователей по карте с помощью мастер-карты	
Добавить пользователя с помощью мастер-карты добавления	Мастер-карта добавления Считать карту Мастер-карта добавления Пользователи могут добавляться последовательно без выхода из режима программирования.
Удалить пользователя с помощью мастер-карты удаления	Мастер-карта удаления Считать карту Мастер-карта удаления Пользователи могут удаляться последовательно без выхода из режима программирования.
Удалить всех пользователей с помощью мастер-карты удаления	Мастер-карта удаления Мастер-карта добавления Мастер-карта удаления Пользователи могут удаляться последовательно без выхода из режима программирования.
Установка длительности разблокировки замка 1 секунда	Мастер-карта добавления Мастер-карта настройки Мастер-карта добавления
Установка длительности разблокировки замка 5 секунд	Мастер-карта добавления Мастер-карта настройки Мастер-карта настройки Мастер-карта добавления
Установка длительности разблокировки замка 10 секунд	Мастер-карта добавления Мастер-карта настройки Мастер-карта настройки Мастер-карта настройки Мастер-карта добавления
На устройстве, с которого будет копироваться карты	Мастер-карта настройки Мастер-карта добавления Мастер-карта добавления Мастер-карта настройки
На устройстве, на которое будут копироваться карты	Мастер-карта настройки Мастер-карта удаления Мастер-карта удаления Мастер-карта настройки

Использование

Пользователи по **КАРТЕ**	Считать карту Мастер-карты не могут активировать реле управления замком.

SEC.RU | Короткий путь к информации
Скачано с sec.ru