ООО «КАЛИБР»

Паспорт:

RBV-024 (v2)

Вентиляторный блок. Совместим со всеми типами рам серий RRM и STAND.

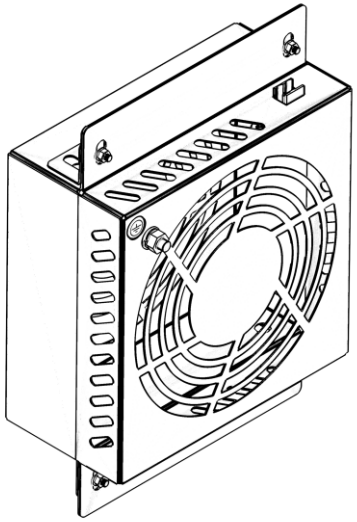

Свидетельство о приемке.

Дата выпуска:_____

Серийный номер:_____

Упаковывание произвел:_____

Контролер:_____

М.П

Москва 2026 г.

1. Назначение.

RBV-024 (v2) – вентиляторный блок (далее вентилятор) предназначен для организации принудительного охлаждения активного оборудования, путем вытягивания нагретого воздуха из телекоммуникационного шкафа.

2. Область применения.

Вентилятор может быть установлен на заднюю стенку совместимого аппаратного шкафа следующих систем:

- **STAND –**шкафы аппаратные для телекоммуникационного оборудования.
- **RACK –**стойка в сборе, в комплекте со смонтированным оборудованием и коммутацией, протестированная. Для быстрого пуска на объекте. В том числе ППУ SONAR RACK.
- **SF RACK–**сейсмостойкая система аппаратных шкафов, креплений и крепежных аксессуаров с ограниченным перечнем оборудования.

3. Описание.

3.1 Конструктив вентиляторного блока состоит из стального корпуса и вентилятора.

3.2 Корпус вентилятора окрашен порошково-полимерной краской, обеспечивающей стойкое антикоррозионное покрытие.

3.3 Для подключения к источнику питания, на задней панели прибора расположен один 2-х пиновый винтовой разъем (используйте медный многожильный кабель с диаметром проводника не более 1,5мм).

3.4 Изделие не занимает установочное место и крепится на заднюю стенку аппаратного шкафа (предварительно отломив заглушку).

3.5 Для крепления вентилятора на задней стенке шкафа применяются винты М4 (входят в комплект поставки).

3.6 Климатическое исполнение УХЛ4 по ГОСТ 15150 с рабочими и предельными температурами воздуха при эксплуатации от 0 °С до плюс 40 °С и относительной влажностью воздуха не более 80 % при 25 °С.

3.7 Изделие упаковано в стрейтч-пленку и поставляется в индивидуальной коробке из гофрированного картона (220x175x90мм).

4. Конструктивные особенности.

4.1 Изделие снабжено быстроразъемной клеммной колодкой с винтовым зажимом кабеля.

4.2 Внутри корпуса установлен осевой вентилятор, лопасти которого задают направление движения всасываемого и нагнетаемого воздуха, при этом воздух перемещается вдоль одной оси рабочего колеса, вращаемого электродвигателем.

4.3 Корпус изделия перфорирован, что обеспечивает быстрый забор воздуха лопастями вентилятора.

5. Монтаж.

5.1 Демонтируйте заглушку и установите вентилятор в заднюю стенку шкафа (Рис.1 и Рис.2).

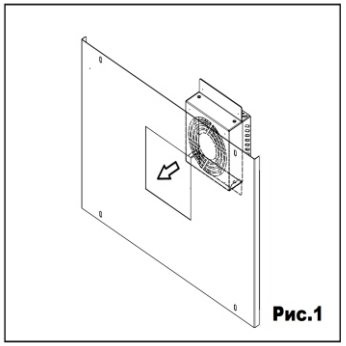

Рис.1

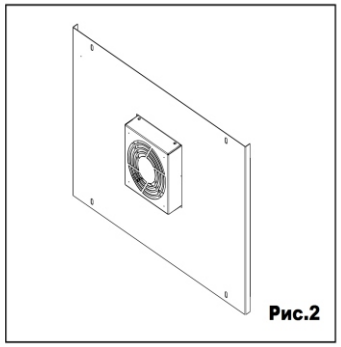

Рис.2

5.2 С помощью винтов и крепёжных уголков зафиксируйте вентиляторный блок (Рис.3 и Рис.4).

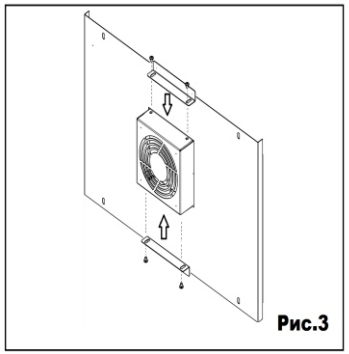

Рис.3

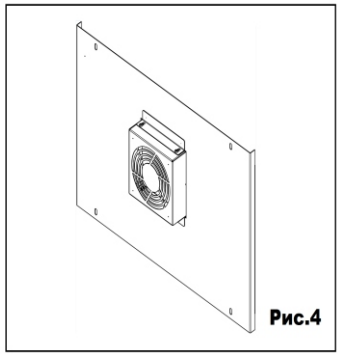

Рис.4

5.3 Подключите питание 24 В на клеммную колодку.

Внимание!

Соблюдайте полярность при подключении.

SEC.RU | Короткий путь к информации

Скачано с sec.ru

6. Технические характеристики.

Параметры		
Модификация изделия		RBV-024 (v2)
Совместимость		Все типы рам RRM
Тип изделия		Вентиляторный блок
Тип крепления		Фиксированное, двухточечное
Элемент крепления		Крепежный уголок
Тип питания		DC
Напряжение питания , В		24
Номинальный ток, А		0,45
Потребляемая мощность, Вт		8,88
Тип вентилятора		Осевой
Тип подшипника		Качения
Производительность, куб.м/ч		201,55
Уровень шума, дБА		47,9
Скорость вращения, об./мин		3200
Габаритные размеры	Глубина (мм)	65
	Высота (мм)	130
	Ширина (мм)	188
Материал корпуса изделия		Листовая сталь 0,8 мм
Материал крыльчатки		Термопласт
Цвет (RAL)		Черный; RAL 9005
Масса нетто (гр)		740
Масса брутто(гр)		920
Степень защиты оболочкой		IP20 (по ГОСТ 14254-2015)

7. Комплект поставки.

Элемент	Количество
1. RBV-024 (v2)	1 шт.
2. Паспорт	1 шт.
3. Комплект крепления	1 шт.
4. Упаковка	1 шт.

8. Техническое обслуживание.

Техническое обслуживание проводится потребителем не реже одного раза в три месяца. Для поддержания изделия в работоспособном состоянии необходимо удалять пыль/грязь (не использовать ацетоносодержащие растворители).

9. Общие требования техники безопасности.

Внимание!

В целях предупреждения производственного травматизма соблюдайте правила техники безопасности. Даже самые новейшие технические условия и инструменты не гарантируют безопасность без понимания работником их назначения и применения!

10. Условия транспортирования и хранения.

Изделие в транспортной таре может перевозиться на любые расстояния всеми видами транспорта (в железнодорожных вагонах, закрытых автомашинах, трюмах и отсеках судов, герметизированных отапливаемых отсеках самолетов и т.д.) в соответствии с требованиями действующих нормативных документов. Условия транспортирования должны соответствовать условиям хранения 5 по ГОСТ 15150.

Срок хранения не ограничен.

Изделие должно хранится в упаковке предприятия-изготовителя в условиях, которые ограничивают воздействие влажности на упаковку и ее содержимое. Хранение изделия в транспортной таре на складах изготовителя и потребителя должно соответствовать условиям 2 по ГОСТ 15150.

11. Гарантийные обязательства.

11.1 Изготовитель гарантирует сохранение технических характеристик данного изделия при соблюдении потребителем условий транспортирования, хранения, монтажа и эксплуатации.

11.2 Гарантийный срок эксплуатации – 12 месяцев со дня ввода в эксплуатацию, но не более 24 месяцев с даты выпуска. Срок службы 10 лет.

11.3 Изготовитель не отвечает за ухудшение параметров изделия или за его повреждения, вызванные покупателем или другими лицами.

11.4 Гарантия распространяется только на производственный брак.

Внимание!

Производитель оставляет за собой право изменять технические характеристики, комплектность и дизайн без предварительного уведомления.

Гарантия не распространяется в следующих случаях:

- Истечение гарантийного срока.
- Нарушение правил: транспортирования; хранения; технического обслуживания; монтажа и эксплуатации, установленных в настоящем паспорте;
- Наличие механических повреждений.
- При нарушении условий хранения (не соответствующих условиям эксплуатации, и/или в упаковке, целостность которой нарушена).
- При нарушении пломб предприятия-изготовителя на изделии (если изделие опломбировано).
- При нанесении ущерба изделию в результате умышленных или ошибочных действий Потребителя.
- При нанесении ущерба изделию или его утери, вследствие обстоятельств непреодолимой силы.
- При наличии следов постороннего вмешательства в изделие или внесение изменений в конструкцию.
- Использование изделия не по прямому назначению, указанному в настоящем паспорте.
- При попытке самостоятельного ремонта.

В течение гарантийного срока эксплуатации предприятие-изготовитель производит безвозмездный ремонт или замену.

12. Рекламация.

Рекламация направляется поставщику не позднее окончания гарантийного срока.

В случае выхода изделия из строя или нарушений в его работе в период гарантийного обслуживания, необходимо обратиться:

Адрес изготовителя: 125438, г.Москва, 2-ой Лихачевский переулок, д.7
Тел.: (499) 408-27-42
сайт: www.kalibr.pro
Телефон технической поддержки Sonar: 8-800-600-12-12

SEC.RU | Короткий путь к информации
Скачано с sec.ru