ООО «РУБЕЖ»

КОНВЕРТЕР DAP-IP
SONAR SNCA-8002

Паспорт

ПАСН.425532.027 ПС

Редакция 11

www.sonarpro.ru

Сделано в России

SEC.RU | Короткий путь к информации
Скачано с sec.ru

1 Основные сведения об изделии

1.1 Конвертер DAP-IP Sonar SNCA-8002 (далее – конвертер) представляет собой электронное устройство для работы в составе системы оповещения и управления эвакуацией (далее – СОУЭ) в зданиях и сооружениях и является составной частью комплекса технических средств противопожарной защиты.

1.2 Конвертер предназначен для объединения приборов управления пожарных модели SPM-B и модели SPM-C (далее – приборы), пультов микрофонных СОУЭ Sonar SRM-7010, Sonar SRM-7020, пультов микрофонных Sonar SRM-7020C (далее – пульты) и панели расширения Sonar SRX-8040 (далее – панель) в сеть Ethernet.

1.3 Конвертер обеспечивает:

– преобразование команд интерфейса DAP в команды Ethernet и наоборот;
– оцифровку аудио сигналов интерфейса DAP;
– передачу аудио сигналов пультов на приборы по интерфейсу DAP.

1.4 Конвертер рассчитан на непрерывную эксплуатацию в закрытых помещениях при температуре окружающей среды от 0 °C до плюс 40 °C и относительной влажности воздуха до 93 %, без образования конденсата.

2 Основные технические данные

2.1 Технические характеристики конвертера представлены в таблице 1.

Таблица 1

Наименование параметра	Значение	
Напряжение питания постоянного тока, В	20,4 – 26,4	
Максимальный потребляемый ток, А	В режиме трансляции аудиосигналов	0,18
	В дежурном режиме	0,14
Максимальная длина линии интерфейса DAP, м	1000	
Степень защиты, обеспечиваемая оболочкой, по ГОСТ 14254-2015	IP30	
Номинальное напряжение аудиовхода (гражданская оборона и чрезвычайная ситуация (далее – ГО и ЧС) (RMS), В	0,55	
Габаритные размеры, (В × Ш × Г), мм, не более	108 × 170 × 42	
Масса нетто, кг, не более	0,3	
Средний срок службы, лет	10	
Средняя наработка до отказа, ч, не менее	40000	
Вероятность безотказной работы за 1000 часов, не менее	0,98	
Примечание – При необходимости возможно подключение резервированного источника постоянного тока с номинальным напряжением 24 В		

3 Комплектность

Конвертер DAP-IP Sonar SNCA-8002 .....1 шт.
Дюбель распорный .....4 шт.
Винт самонарезающий .....4 шт.
Фиксатор Р21.610.003.005-01.....1 шт.
Паспорт .....1 экз.

SEC.RU | Короткий путь к информации Скачано с sec.ru

4 Указания мер безопасности

4.1 По способу защиты от поражения электрическим током по ГОСТ 12.2.007.0-75 конвертер соответствует классу III.

4.2 Конструкция конвертера удовлетворяет требованиям электро- и пожарной безопасности по ГОСТ 12.2.007.0-75 и ГОСТ 12.1.004-91.

4.3 При нормальном и аварийном режимах работы конвертера ни один из элементов его конструкции не имеет превышения температуры выше допустимых значений, установленных ГОСТ IEC 60065-2024.

5 Устройство и принцип работы

5.1 Конвертер конструктивно выполнен в пластмассовом корпусе. Внешний вид конвертера представлен на рисунке 1. Индикация конвертера приведена в таблице 2.

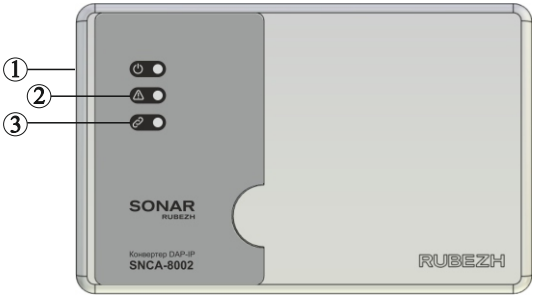

1 – Индикатор питания.

2 – Индикатор неисправности.

3 – Индикатор связи.

Рисунок 1

Таблица 2

Органы индикации	Назначение
Индикатор питания	Светит постоянно зеленым цветом при наличии питания конвертера
Индикатор неисправности	Мигает желтым цветом в следующих случаях: – нет связи с приборами, пультами или панелью по интерфейсу DAP; – поступил сигнал неисправности от внешнего технического средства (разъем 3 на рисунке 2); – корпус конвертера открыт
Индикатор связи	Светит постоянно зеленым цветом при наличии связи конвертера по сети Ethernet

SEC.RU | Короткий путь к информации
Скачано с sec.ru

5.2 Элементы конвертера представлены на рисунке 2, их назначение в таблице 3.

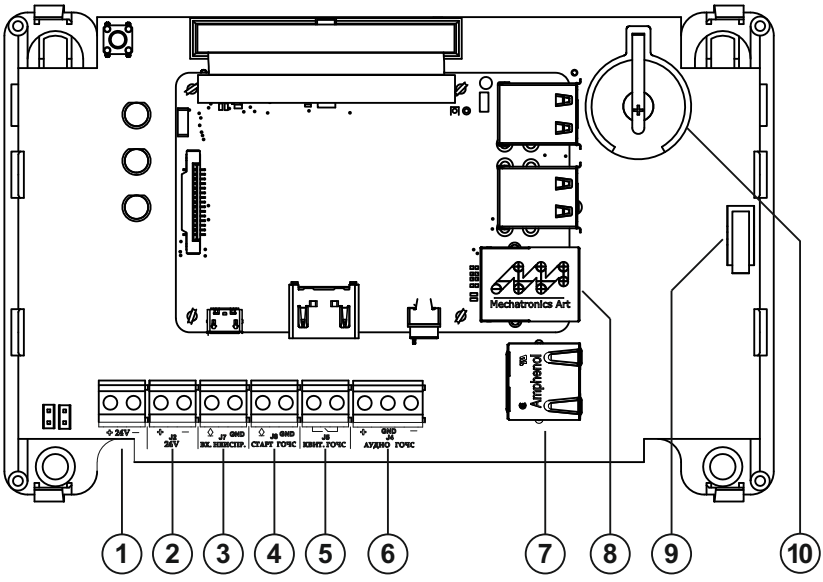

Рисунок 2

Таблица 3

Номер на рисунке 2	Обозначение	Назначение
1	+ 24V –	Разъем для подключения основного питания 24 В конвертера
2	+ 24V –	Разъем для подключения резервного питания 24 В конвертера
3	ВХ. НЕИСПР.	Вход для приема дискретных сигналов типа «сухой контакт» о неисправности от внешних технических средств
4	СТАРТ ГОЧС	Вход для приема сигнала типа «сухой контакт» на запуск вещания ГО и ЧС
5	КВИТ. ГОЧС	Релейный выход подтверждения запуска вещания аудио сигналов ГО и ЧС
6	АУДИО ГОЧС	Вход для приема аудио сигналов линейного уровня системы ГО и ЧС (балансное подключение)
7	Разъем DAP (RJ-45)	Разъем для подключения прибора, пульта или панели по интерфейсу DAP
8	Разъем Ethernet (RJ-45)	Разъем для подключения конвертера к сети Ethernet
9	Датчик вскрытия	Микропереключатель для обнаружения вскрытия корпуса конвертера
10	Элемент питания	Элемент питания, обеспечивающий работу часов реального времени при отсутствии питания 24 В

SEC.RU | Короткий путь к информации Скачано с sec.ru

6 Размещение, порядок установки и подготовка к работе

6.1 При размещении и эксплуатации конвертера необходимо руководствоваться действующими нормативными документами.

6.2 При получении упаковки с конвертером необходимо:

– вскрыть упаковку;

– проверить комплектность согласно паспорту;

– проверить дату выпуска;

– произвести внешний осмотр изделия, убедиться в отсутствии видимых механических повреждений (трещин, сколов, вмятин и т. д.).

6.3 Если конвертер находился в условиях отрицательных температур, то перед включением необходимо выдержать его не менее четырех часов в упаковке при комнатной температуре для предотвращения конденсации влаги внутри корпуса.

6.4 Конвертер необходимо устанавливать на расстоянии не менее 1 м от отопительных приборов в местах с ограниченным доступом посторонних лиц.

6.5 Устанавливать конвертер можно непосредственно на стенах, перегородках и конструкциях, изготовленных из негорючих материалов, или на DIN-рейку.

6.6 Порядок установки:

а) открыть и снять крышку конвертера, нажав на верхние или нижние защелки замков;

б) извлечь элемент питания (рисунок 2), удалить изолирующую пленку, установить элемент питания обратно;

в) при установке на стенах, перегородках и конструкциях (рисунок 3):

– в месте установки конвертера просверлить два верхних отверстия под дюбели с винтами диаметром 4 мм (входят в комплектность) согласно установочным размерам, приведенным на рисунке 3;

– установить два дюбеля с винтами в готовые отверстия, разместить на них основание конвертера и нанести отметку по месту одного из нижних отверстий;

– просверлить отверстие по отметке, предварительно сняв основание конвертера. Установить дюбель в нижнее отверстие;

– установить основание конвертера на два верхних винта и закрепить третьим через нижнее отверстие основания конвертера.

г) при установке на DIN-рейку (рисунок 4):

– в направляющие основания вставить фиксатор, входящий в комплектность, как показано на рисунке 4;

– навесить верхними выступами основания на верхнюю грань DIN-рейки, а затем сдвинуть фиксатор вверх до характерного щелчка. Ход фиксатора примерно 2 мм.

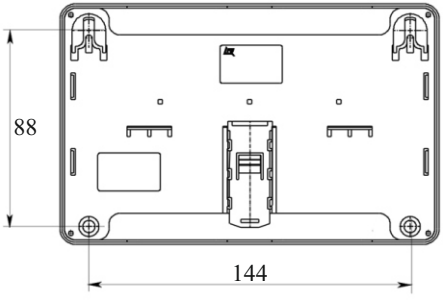

Рисунок 3

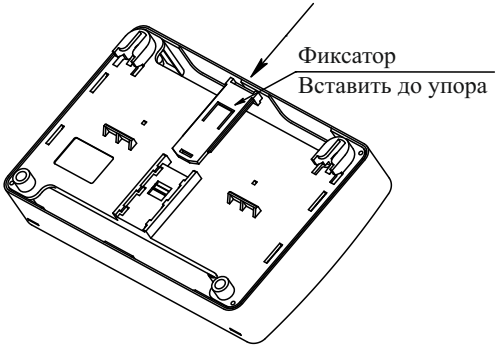

Рисунок 4

SEC.RU | Короткий путь к информации
Скачано с sec.ru

6.7 После установки конвертера необходимо произвести его подключение согласно схеме, приведенной на рисунке 5.

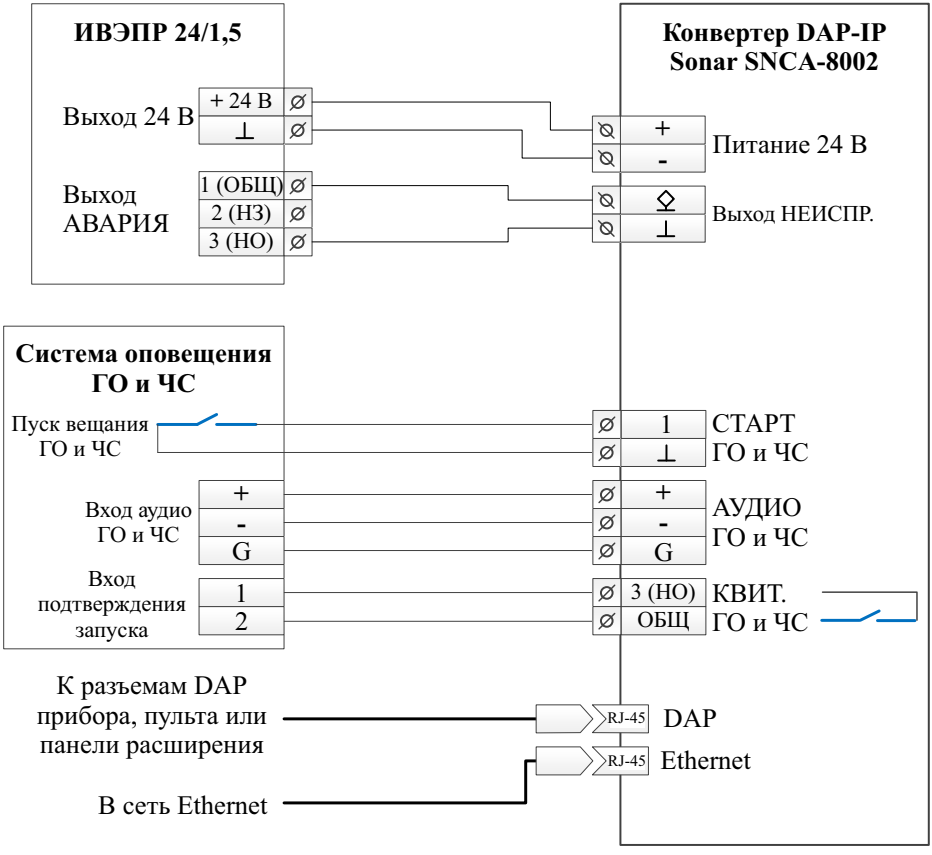

Рисунок 5

6.8 Для подключения к разъемам DAP и Ethernet конвертера следует использовать кабель типа «витая пара» CAT5e с маркировкой 24 AWG (сечением одного проводника не менее 0,2 мм^2). На обоих концах кабеля должны быть установлены сетевые вилки RJ-45 (8P8C) с разводкой по стандарту EIA/TIA-568B.

Для подключения к винтовым клеммам конвертера (разъемы 1 – 6 на рисунке 2) необходимо использовать провода сечением от 0,35 до 1,5 мм^2.

SEC.RU | Короткий путь к информации Скачано с sec.ru

7 Техническое обслуживание

7.1 Техническое обслуживание должно производиться потребителем. Персонал, необходимый для технического обслуживания конвертера, должен состоять из специалистов, прошедших специальную подготовку и быть ознакомлен с настоящим паспортом.

7.2 С целью поддержания исправности конвертера в период эксплуатации необходимо проведение регламентных работ, которые включают в себя периодический (не реже одного раза в шесть месяцев) внешний осмотр, удаление пыли мягкой тканью (без вскрытия корпуса), проверку индикации. Также необходимо визуально проверять техническое состояние разъемов оборудования, проверять надежность крепления разъемов.

7.3 При выявлении нарушений в работе конвертера следует обратиться в техподдержку Sonar.

8 Транспортирование и хранение

8.1 Конвертеры в транспортной упаковке перевозят любым видом крытых транспортных средств (в железнодорожных вагонах, закрытых автомашинах, трюмах и отсеках судов, герметизированных отапливаемых отсеках самолетов и т. д.) в соответствии с требованиями действующих нормативных документов.

8.2 При расстановке и креплении в транспортных средствах транспортных упаковок с конвертерами необходимо обеспечивать их устойчивое положение, исключать возможность смещения транспортных упаковок и удары их друг о друга, а также о стенки транспортных средств.

8.3 Условия транспортирования должны соответствовать условиям хранения 5 по ГОСТ 15150-69.

8.4 Хранение конвертеров в транспортной упаковке должно соответствовать условиям хранения 2 по ГОСТ 15150-69.

9 Утилизация

9.1 Конвертер не оказывает вредного влияния на окружающую среду, не содержит в своем составе материалов, при утилизации которых необходимы специальные меры безопасности.

9.2 Конвертер является устройством, содержащим электронные компоненты, и подлежит способам утилизации, которые применяются для изделий подобного типа согласно инструкциям и правилам, действующим в вашем регионе.

9.3 Утилизация элемента питания входящего в конвертер должна производиться в соответствии с правилами, принятыми в регионе, в котором эксплуатируется конвертер.

10 Гарантии изготовителя (поставщика)

10.1 Предприятие-изготовитель (поставщик) гарантирует соответствие конвертера требованиям технических условий при соблюдении потребителем условий транспортирования, хранения, монтажа и эксплуатации.

10.2 Предприятие-изготовитель (поставщик) рекомендует выполнять работы по монтажу, настройке и эксплуатации оборудования организациями, имеющими соответствующие лицензии и допуски, а также аттестованными специалистами, имеющими соответствующий квалификационный уровень.

10.3 Гарантийный срок – 18 месяцев со дня ввода в эксплуатацию, но не более 24 месяцев для SNCA-8002, 36 месяцев для SNCA-8002 «Серия 3» с даты выпуска.

10.4 В течение гарантийного срока предприятие-изготовитель (поставщик) производит безвозмездный ремонт или замену конвертера. Предприятие-изготовитель (поставщик) не несет ответственности и не возмещает ущерба за дефекты, возникшие по вине потребителя при несоблюдении правил эксплуатации и монтажа, а также в случае самостоятельного ремонта конвертера.

SEC.RU | Короткий путь к информации Скачано с sec.ru

10.5 В случае выхода конвертера из строя в период гарантийного обслуживания его следует вместе с настоящим паспортом с указанием времени наработки конвертера на момент отказа и причины снятия с эксплуатации возвратить по адресу:
Россия, 410056, г. Саратов, ул. Ульяновская, 25, ООО «РУБЕЖ».

Юридический адрес ООО «РУБЕЖ»: Россия, 121471, г. Москва,
вн. тер. г. Муниципальный округ Очаково-Матвеевское, ул. Рябиновая, д. 45А, стр. 24.

Телефон сервисной службы: +7 (8452) 22-28-88, электронная почта: rubezh@rubezh.ru.

Сервисное обслуживание производится согласно условиям и гарантиям, опубликованным на сайте: https://products.rubezh.ru/service/.

11 Сведения о сертификации

11.1 На сайте компании по адресам:
https://products.rubezh.ru/products/sonar_snca_8002-1810,
https://sonarpro.ru/catalog/masshtabirovanie_sistemy/sonar_snca_8002/ доступны для изучения и скачивания декларация(и) и сертификат(ы) соответствия, эксплуатационная документация на «Конвертер DAP-IP Sonar SNCA-8002».

12 Свидетельство о приемке и упаковывании

Конвертер DAP-IP Sonar SNCA-8002

Заводской номер

Дата выпуска _____

изготовлен и принят в соответствии с требованиями технических условий ПАСН.425532.010-02 ТУ, признан годным для эксплуатации и упакован согласно требованиям, предусмотренным в действующей технической документации.

QR-коды для перехода на страницу продукта

Контакты технической поддержки: 8-800-600-12-12

С требованиями к оборудованию «SONAR», правилами доставки и получения оборудования можно ознакомиться на сайте SONAR в разделе «ПОДДЕРЖКА»:
http://sonarpro.ru/support

П р и м е ч а н и е – Производитель оставляет за собой право изменять технические характеристики и дизайн без предварительного уведомления.

SEC.RU | Короткий путь к информации Скачано с sec.ru