CARDDEX®
ОБОРУДОВАНИЕ & СИСТЕМЫ КОНТРОЛЯ

РУКОВОДСТВО ПО ЭКСПЛУАТАЦИИ АВТОНОМНОГО ДВЕРНОГО КОНТРОЛЛЕРА «RCA M»

ЕАЭС NRU Д-RU.PA09.B.25816/22

SEC.RU | Короткий путь к информации
Скачано с sec.ru

СОДЕРЖАНИЕ

Нажмите на текст для перехода в нужный раздел

1 НАЗНАЧЕНИЕ 2
2 ТЕХНИЧЕСКИЕ ХАРАКТЕРИСТИКИ 2
3 ТРЕБОВАНИЯ БЕЗОПАСНОСТИ 3
4 КОМПЛЕКТ ПОСТАВКИ 4
5 УСТРОЙСТВО И РАБОТА 5
5.1 Устройство корпуса 5
5.2 Маркировка и назначение контактов контроллеров 6
6 МОНТАЖ 7
7 ПРИНЦИП РАБОТЫ КОНТРОЛЛЕРА 7
8 РЕЖИМ РАБОТЫ ТОЧКИ ДОСТУПА 8
9 СЕРВИСНЫЙ РЕЖИМ 8
9.1 Запись мастер-карты 8
9.2 Функция «Accept» 8
9.3 Установка времени открытия замка 9
9.4 Запись карт пользователей 9
9.5 Удаление карт пользователей 9
9.6 Удаление всех карт пользователей из памяти 10
10 ВВОД В ЭКСПЛУАТАЦИЮ 10
11 УСЛОВИЯ ЭКСПЛУАТАЦИИ 10
12 ТЕХНИЧЕСКОЕ ОБСЛУЖИВАНИЕ 11
13 МАРКИРОВКА И УПАКОВКА 11
14 ПРАВИЛА ТРАНСПОРТИРОВАНИЯ И ХРАНЕНИЯ 11
15 УТИЛИЗАЦИЯ 11
16 ГАРАНТИЙНЫЕ ОБЯЗАТЕЛЬСТВА 11

SEC.RU | Короткий путь к информации
Скачано с sec.ru

Настоящее руководство по эксплуатации предназначено для ознакомления обслуживающего персонала с устройством и принципами работы автономного дверного контроллера «RCA M» (далее изделие или контроллер) и содержит сведения, необходимые для его правильной эксплуатации и обслуживания.
К вводу в эксплуатацию и обслуживанию контроллера допускается персонал, полностью изучивший настоящее руководство по эксплуатации.
Контроллер является восстанавливаемым и периодически обслуживаемым изделием.
Завод-изготовитель изделия не несет ответственность за ущерб, нанесенный в ходе неправильной эксплуатации, использованию не по назначению, некорректно выполненному монтажу, использованию устройства в условиях, не соответствующих требованиям настоящего руководства по эксплуатации.
Ввиду нарушения выше перечисленных требований завод-изготовитель оставляет за собой право в отказе от гарантийных обязательств.

1 НАЗНАЧЕНИЕ

Автономный дверной контроллер совмещает в одном корпусе считыватель карт Mifare и контроллер, используется в системах контроля и управления доступом.
Контроллер «RCA M» поддерживает подключение следующих устройств:

- электромагнитный или электромеханический замок;
- кнопку открытия замка.

2 ТЕХНИЧЕСКИЕ ХАРАКТЕРИСТИКИ

Напряжение питания, В	от 9 до 12
Ток потребления, А	Не более 0,1
Стандарт поддерживаемых бесконтактных идентификаторов	Mifare Classic 1K, Mifare Classic 4K, Mifare Ultralight
Рабочая частота считывателя, МГц	13,56
Количество хранимых в памяти идентификаторов, ед	2000
Дальность чтения, см	От 5 до 10
Звуковая/световая индикация	• Сигнал звукового излучателя • Двухцветный светодиод
Выход подключения замка	Реле (NO/COM/NC)
Максимально допустимая нагрузка выходов реле замка	до 3А, 12В (DC)
Габариты, мм	81x65x22
Масса изделия (нетто), кг	0,1

Скачано с sec.ru

Средний срок службы, лет	5
Диапазон рабочих температур, °С	От – 20 до +60
Относительная влажность воздуха, % при +30 °С	85
Степень защиты корпуса	IP 65

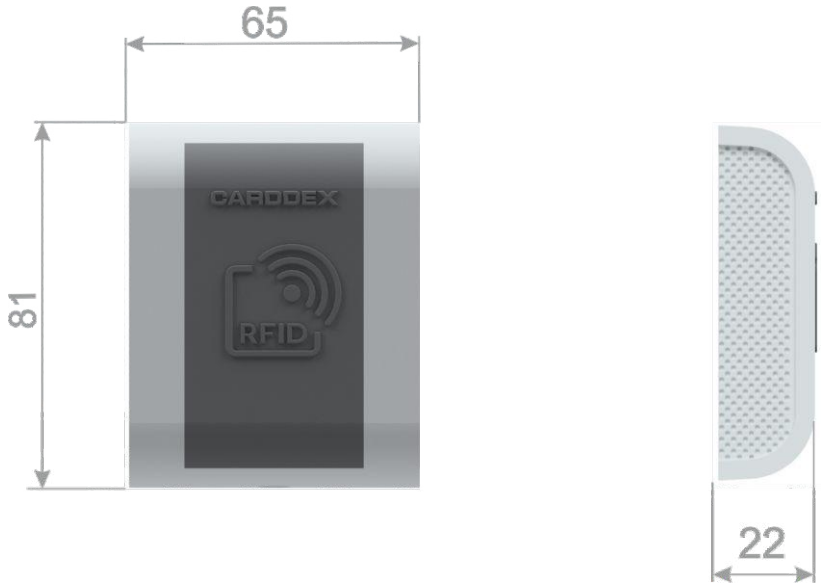

Рисунок 2.1 Габаритные размеры «RCA M»

3 ТРЕБОВАНИЯ БЕЗОПАСНОСТИ

По способу защиты человека от поражения электрическим током изделие относится к классу 3 по ГОСТ 12.2.007.0-75 «Изделия электротехнические. Общие требования безопасности». Конструкция изделия обеспечивает безопасность людей при монтаже и эксплуатации. .

ВНИМАНИЕ!

- *При монтаже контроллера пользуйтесь только исправным инструментом.*
- *Подключение контроллера производите при отключенном питании.*
- *При выполнении монтажных работ используйте средства индивидуальной защиты глаз и органов дыхания от пыли, образующейся при сверлении крепежных отверстий в фундаменте.*
- *При эксплуатации изделия необходимо соблюдать общие правила безопасности при использовании электрических установок.*

SEC.RU | Короткий путь к информации
Скачано с sec.ru

ЗАПРЕЩАЕТСЯ!

- *Эксплуатировать в условиях, не соответствующих требованиям раздела «Условия эксплуатации».*
- *Использовать не по назначению.*

Содержание драгоценных материалов: не требует учёта при хранении, списании, утилизации.
Содержание цветных металлов: не требует учёта при списании и дальнейшей утилизации изделия.

4 КОМПЛЕКТ ПОСТАВКИ

Контроллер состоит из пластикового корпуса со съемной задней крышкой. Внутри корпуса располагается электронная плата с радиоэлементами, плата заливается силиконовым компаундом или покрывается конформным слоем для защиты от влаги. Для подключения внешних устройств контроллер снабжен разъемом с проводами, имеющими цветовую маркировку, соответствующую назначению контакта.
Контроллер поставляется в заводской упаковке с паспортом и монтажным комплектом с крепежными элементами и быстрозажимными разъемами, состав комплекта указан в Таблице 4.1

№ п/п	Наименование	Количество
1	Автономный дверной контроллер «RCA M»	1 шт
2	Паспорт контроллера «RCA M»	1 шт
3	Диод выпрямительный 1N4002 1A 100В	1 шт
4	Монтажный комплект	1 шт
5	Транспортная упаковка	1 шт

Таблица 4.1 Комплект поставки

SEC.RU | Короткий путь к информации
Скачано с sec.ru

5 УСТРОЙСТВО И РАБОТА

Основные функциональные возможности контроллера:

- хранение в энергонезависимой памяти устройства 2000 карт;
- регистрация карт пользователей в памяти с помощью мастер-карты
- удаление всех карт пользователей из памяти без мастер-карты;
- удаление карт пользователей из памяти с помощью мастер-карты;
- установка времени открытия замка;
- режим работы контроллера «Accept» - занесение номеров идентификаторов в память контроллера при совершении прохода;
- управление исполнительным устройством с током потребления до 3 А;
  защита цепей контроллера от неправильной полярности подключения линий питания.

5.1 Устройство корпуса

Корпус контроллера состоит из двух частей: лицевой панели и задней крышки. На лицевой панели располагаются светодиодный индикатор и винт крепления задней крышки. На задней крышке расположены отверстия для крепления контроллера к установочной поверхности и отверстия для вывода проводов.

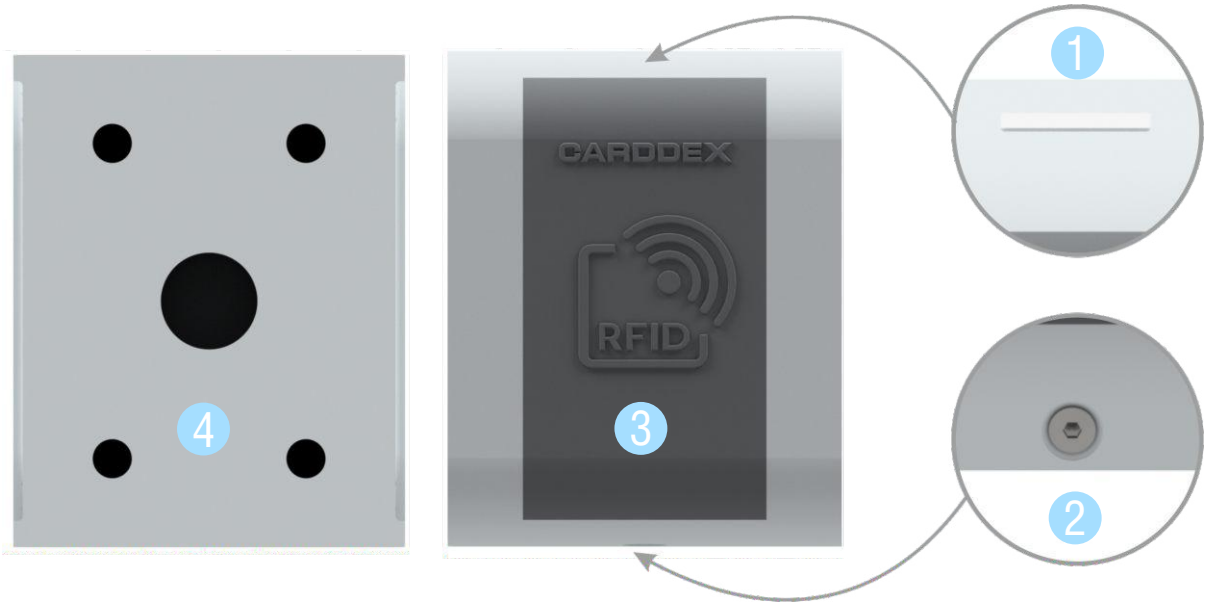

Рисунок 5.1.1 Устройство корпуса контроллера

1 светодиодный индикатор;

2 винт крепления задней крышки;

3 лицевая панель;

4 задняя крышка.

SEC.RU | Короткий путь к информации
Скачано с sec.ru

5.2 Маркировка и назначение контактов контроллера

Контроллер оснащен разъемом с проводами для подключения внешних устройств. Провода разъема имеют цветовую маркировку, обозначение которой указанно в Таблице 5.2.1

№ контакта	Наименование	Цвет	Назначение
1	+12V	Красный	Подключение положительной линии питания источника тока
2	GND	Черный	Подключение общей шины источника питания
3	NO	Фиолетовый	Нормально-разомкнутый контакт реле
4	COM	Синий	Общий контакт реле
5	NC	Коричневый	Нормально-замкнутый контакт реле
6	OPEN	Светло-зеленый	Контакт для подключения кнопки «Выход» для открывания двери
7	GND	Серый	Шина с нулевым потенциалом

Таблица 5.2.1 Цветовое обозначение проводов

Типичная схема подключения контроллера «RCA M» и периферийных устройств представлена на Рисунке 5.2.1.

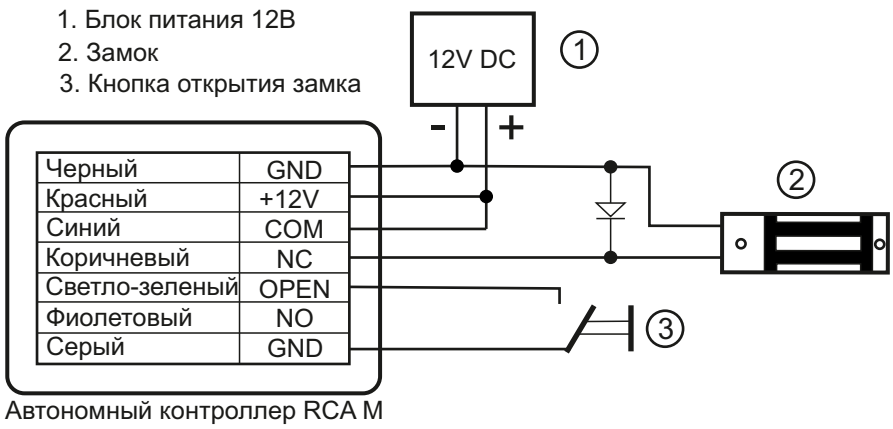

Рисунок 5.2.1 Подключение контроллера «RCA E»

Скачано с sec.ru

6 МОНТАЖ

Перед началом монтажных работ выполните визуальный осмотр целостности упаковки, корпуса контроллера и комплектность согласно паспорту. В случае обнаружения повреждений изделия или некомплектности необходимо обратиться в техническую поддержку завода-изготовителя ООО НПО КАРДДЕКС.
Перед началом монтажных работ проведите планировку расположения контроллера и периферийных устройств. Расположение контроллера и устройств должно обеспечивать удобство при эксплуатации и беспрепятственный доступ при обслуживании.

ЗАПРЕЩАЕТСЯ!

Располагать контроллер на металлических поверхностях, вблизи источников электромагнитных помех, а также в помещениях с повышенной пожаро- и взрывоопасностью.

Монтаж контроллера включает следующие операции:

- выполните разметку крепежных отверстий на установочной поверхности с помощью монтажного шаблона из монтажного комплекта;
- выполните прокладку проводки от периферийных устройств и источника тока. Способ прокладки проводки зависит от материала установочной поверхности и выполняется на усмотрение монтажной организации;
- снимите заднюю крышку корпуса контроллера, проведите провода через центральное отверстие, закрепите крышку саморезами из монтажного комплекта на установочной поверхности;
- выполните подключения периферийных устройств, как показано на схеме подключений (см. Рисунок 5.2.1), используя быстрозажимные клеммы из монтажного комплекта;
- выполните проверку подключений согласно схеме на Рисунке 5.2.1.

7 ПРИНЦИП РАБОТЫ КОНТРОЛЛЕРА

Плата контроллера непрерывно опрашивает состояния управляющих входов и анализирует данные, получаемые от считывателя карт. На основе полученных данных контроллер переключает режимы работы и управляет исполнительными устройствами.
Режимы работы контроллера разделяются на две группы: режим точки доступа и сервисный режим настройки контроллера.

SEC.RU | Короткий путь к информации
Скачано с sec.ru

8 РЕЖИМ РАБОТЫ ТОЧКИ ДОСТУПА

В режиме точки доступа контроллер предоставляет локальный доступ - вход на объект по картам пользователя, записанным во внутреннюю память контроллера. Выход осуществляется непосредственно по нажатию кнопки «Выход», формирующей сигнал на контроллере «Запрос на выход».

9 СЕРВИСНЫЙ РЕЖИМ

Режим предназначен для конфигурации контроллера, создания базы данных карт пользователей и мастер-карт. Сервисный режим включает следующие функции:

- запись мастер-карты;
- «Accept»;
- сброс настроек до заводских;
- установка времени открытия замка;
- запись пользовательских карт;
- удаление пользовательских карт.

9.1 Запись мастер-карты

Функция используется для записи карты в память контроллера со статусом «Мастер».
Для записи мастер-карты выполните следующие действия:

- отключите питание;
- установите dip-переключатель №1 в положение «ON»;
- включите питание;
- светодиодный индикатор загорится зеленым цветом, поднесите карту к контроллеру в течении 5 секунд, контроллер подтвердит успешную запись карты частым миганием индикатора желтым цветом и коротким звуковым сигналом;
- выключите питание контроллера, установите dip-переключатель 1 в положение «OFF».

9.2 Функция «Accept»

Функция «Accept» предназначена для записи карт пользователей в память контроллера. Алгоритм работы функции следующий: пользователь прикладывает карту к контроллеру, контроллер записывает номер карты в память со статусом «Пользователь», затем разрешает доступ на объект.
С помощью функции «Accept» формируется база данных карт пользователей в процессе эксплуатации, т.е. не требуется сбор уже имеющихся карт пользователей.
Для включения функции «Accept» выполните следующие действия:

- отключите питание контроллера;
- переведите dip-переключатель №3 в положение «ON»;
- включите питание контроллера.

Скачано с sec.ru

Для отключения функции «Accept» выполните следующие действия:

- отключите питание контроллера;
- переведите dip-переключатель №3 в положение «OFF»;
- включите питание контроллера.

9.3 Установка времени открытия замка

Функция предназначена для того, чтобы задать временной интервал нахождения замка в состоянии «Открыто».
Чтобы задать параметр времени открытия замка выполните следующие действия:

- отключите питание контроллера;
- установите dip-переключатели №1 и №2 в положение «ON»;
- включите питание, индикатор загорится желтым;
- поднесите мастер-карту к контроллеру, успешное чтение карты подтвердится двойным звуковым сигналом. Каждое поднесение карты увеличивает время открытия замка на 1 секунду;
- установите требуемое значение параметра;
- отключите питание контроллера, установите dip-переключатели в положение «OFF».

9.4 Запись карт пользователей

Функция предназначена для внесения номеров карт в память контроллера со статусом «Пользователь». Запись карт выполняется с помощью мастер-карты.
Для записи карт со статусом «Пользователь» в память контроллера выполните следующие действия:

- при включенном питании контроллера однократно поднесите мастер-карту, свечение индикатора сменится с красного на моргающий зеленый;
- поднесите карту к контроллеру, успешное чтение и запись номера карты в память сопроводится кратковременным звуковым сигналом. Если контроллер при записи карты издает длинный звуковой сигал, это означает, что карта ранее была записана в память контроллера со статусом «Пользователь»;
- запишите требуемое количество карт;
- по завершении записи однократно поднесите мастер-карту к контроллеру, светодиодный индикатор сменит свечение на красное, контроллер перейдет в режим точки доступа.

9.5 Удаление карт пользователей

Функция предназначена для удаления карт со статусом «Пользователь» из памяти контроллера, активируется мастер-картой.
Для удаления карт пользователей выполните следующие действия:

SEC.RU | Короткий путь к информации
Скачано с sec.ru

- при включенном питании контроллера поднесите мастер-карту дважды в течении двух секунд к контроллеру, свечение индикатора сменится на зеленое;
- для удаления карты из памяти поднесите ее к контроллеру, каждое успешное удаление карты сопровождается звуковым сигналом контроллера;
- выполните удаление требуемого количества карт;
- после удаления карт однократно поднесите мастер-карту к контроллеру, свечение индикатора сменится на красное, контроллер перейдет в режим точки доступа.

9.6 Удаление всех карт пользователей из памяти

Функция используется для удаления всех карт пользователей из памяти без использования мастер-карты.
Для удаления всех карт выполните следующие действия:

- отключите питание контроллера;
- установите dip-переключатель №2 в позицию «ON»;
- включите питание, индикатор будет мигать зеленым цветом;
- установите dip-переключатель №1 в позицию «ON»;
- дождитесь звукового сигнала и отключите питание контроллера;
- установите dip-переключатели в положение «OFF».

Удаление пользовательских карт завершено.

10 ВВОД В ЭКСПЛУАТАЦИЮ

Выполните настройку контроллера:

- запишите мастер-карту (п. 9.1);
- установите время открытия замка (п. 9.3);
- запишите карты пользователей (п. 9.4);

11 УСЛОВИЯ ЭКСПЛУАТАЦИИ

Контроллер по устойчивости к воздействию климатических факторов соответствует условиям по гост 15150-69 (для эксплуатации на открытом воздухе всех макроклиматических районов на суше, кроме климатического района с антарктическим холодным климатом). Эксплуатация разрешается при температуре окружающего воздуха от - 30°с до +60°с и относительной влажности воздуха до 80% при +25°С.

Скачано с sec.ru

12 ТЕХНИЧЕСКОЕ ОБСЛУЖИВАНИЕ

Техническое обслуживание контроллера заключается в периодическом удалении загрязнений с корпуса, проверки состояния электрических контактов разъема внешних подключений и проверки функционала.

13 МАРКИРОВКА И УПАКОВКА

Корпус контроллера с внутренней стороны маркируется наклейкой с шестизначным заводским номером.
На внутреннюю сторону задней крышки наносится наклейка с обозначением контактов и цветовой маркировки проводов контроллера.

14 ПРАВИЛА ТРАНСПОРТИРОВАНИЯ И ХРАНЕНИЯ

Изделия в упаковке изготовителя транспортируют транспортом любого вида на любое расстояние в условиях, установленных ГОСТ 23088-80, по правилам перевозок грузов, действующих на транспорте данного вида. Транспортирование изделий следует осуществлять в крытых транспортных средствах при температуре - 50°С до +50°С.
Изделие хранить в условиях группы Л по ГОСТ 15150-69, температура от +5°С до +40°С, относительная влажность до 80%.
Срок хранения - 5 лет.

15 УТИЛИЗАЦИЯ

Изделия, отслужившие свой срок, подлежат сдаче на спец. предприятия по экологически чистой рекуперации отходов.
Запрещается выбрасывать изделие с бытовыми отходами.

16 ГАРАНТИЙНЫЕ ОБЯЗАТЕЛЬСТВА

Гарантийный срок эксплуатации изделия составляет 12 месяцев с момента продажи.

Основания для отказа по гарантийным обязательствам:

- нарушение правил эксплуатации, описанных в руководстве;
- наличие механических повреждений;

SEC.RU | Короткий путь к информации
Скачано с sec.ru

- наличие следов влаги и агрессивных веществ;
- наличие следов вмешательства или следов ремонта электронной платы и корпуса.

В течении гарантийного срока эксплуатации изготовитель обязуется выполнить бесплатный ремонт или замену неисправных изделий.
Срок службы - 5 лет.

Скачано с sec.ru

ТЕХНИЧЕСКАЯ ПОДДЕРЖКА

По вопросам, связанным с работой сервисных центров компании, пожалуйста, обращайтесь в Департамент сервисного обслуживания CARDDEX по бесплатному телефону 8 800 333-93-36
E-mail: support@carddex.ru
302520, Орловская область, Орловский район, пос. Знаменка, ул. Заречная, д.16а
Тел.: 8 (499) 64-333-69, 8 (4862) 63-10-03

SEC.RU | Короткий путь к информации
Скачано с sec.ru