РУКОВОДСТВО

ПО ЭКСПЛУАТАЦИИ ПОДВЕСНОГО ГРОМКОГОВОРИТЕЛЯ

SP-20T

МОСКВА

2013

SEC.RU | Короткий путь к информации

Скачано с sec.ru

Введение

Настоящее техническое описание и инструкция по эксплуатации предназначены для изучения принципа работы и эксплуатации подвесного громкоговорителя.

Назначение

Широкополосный громкоговоритель **SP-20T** предназначен для подвесного монтажа, используется в трансляционных системах аварийного оповещения и музыкальной трансляции. Данный громкоговоритель подключается к 100/70В выходу трансляционного усилителя.

Отличительной особенностью является качественное воспроизведение звуковой информации в помещениях с высокими потолками (супермаркеты, торговые центры, офисы, банки и т.д.)

Внешний вид громкоговорителя

Особенности функционирования

Данный громкоговоритель снабжен трансформатором. В режиме трансформаторного согласования, подключается к высоковольтному выходу трансляционного усилителя. Для увеличения мощности может использоваться несколько громкоговорителей, которые подключаются к выходу усилителя или коммутатора (селектора) параллельно. Суммарная мощность громкоговорителей не должна превышать мощности усилителя.

SEC.RU | Короткий путь к информации Скачано с sec.ru

Подключение громкоговорителя

Громкоговоритель имеет встроенный трансформатор с отводами, для установки (градации) различных значений мощности:

Цвет провода	Выходная мощность (Вт) (W)
Красный (Red)	10 Вт (W)
Желтый (Yellow)	5 Вт (W)
Зеленый (Green)	2.5 Вт (W)
Синий (Blue)	COM (общий)

Габаритные размеры громкоговорителя

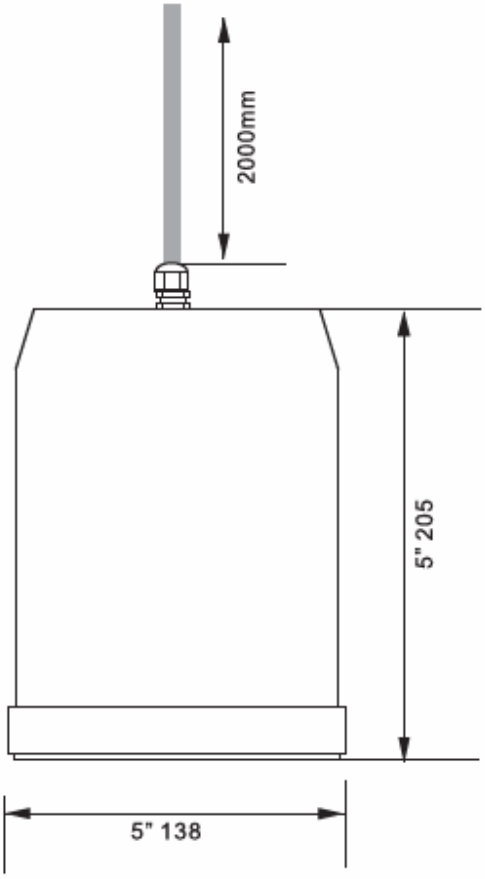

SEC.RU | Короткий путь к информации
Скачано с sec.ru

Подключение громкоговорителя

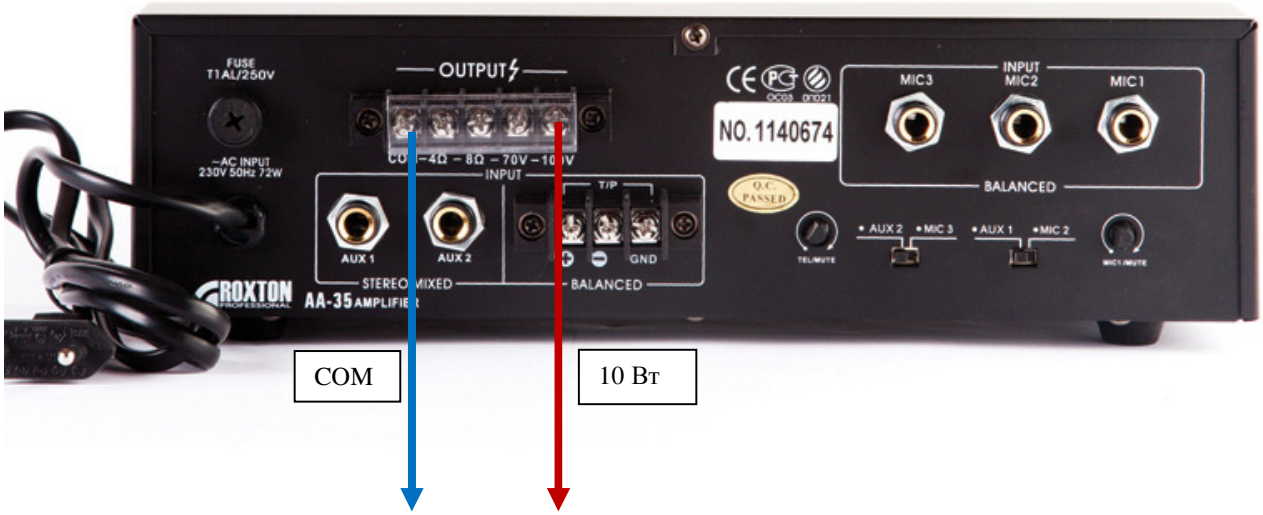

SEC.RU | Короткий путь к информации
Скачано с sec.ru

Технические характеристики

Мощность громкоговорителя на 100В	10Вт
Градация мощности на 100В	10/5/2.5Вт
Импеданс громкоговорителя (полной мощности)	1000 Ом
Импеданс громкоговорителя (половины мощности)	2000 Ом
Чувствительность (SPL. 1Вт/1м)	91дБ
Звуковое давление (SPL на максимальной мощности)	101дБ
Частотный диапазон	130Гц - 15кГц
Угол раскрыва	Для 1/4/8кГц – 180°/ 90°/ 80°
Степень IP	IP-41
Материал корпуса / цвет	Пластик / белый
Габаритные размеры	Ф138мм*205мм
Вес	1.3 кг

Требования по эксплуатации

При подключении громкоговорителя к усилителю мощности системы аварийного оповещения и музыкальной трансляции рекомендуется соблюдать полярность (подключения) и условия работы (эксплуатации).

Сведения о сертификации

Громкоговоритель **ROXTON SP-20T** соответствует требованиям пожарной безопасности и требованиям по электробезопасности и электромагнитной совместимости, установленным в ГОСТ 26342-84, ГОСТ12.2.006-87 (п.4.3), НПБ 57-97, ГОСТ 12997-84.

SEC.RU | Короткий путь к информации Скачано с sec.ru

приложение

Амплитудно частотные характеристики громкоговорителя

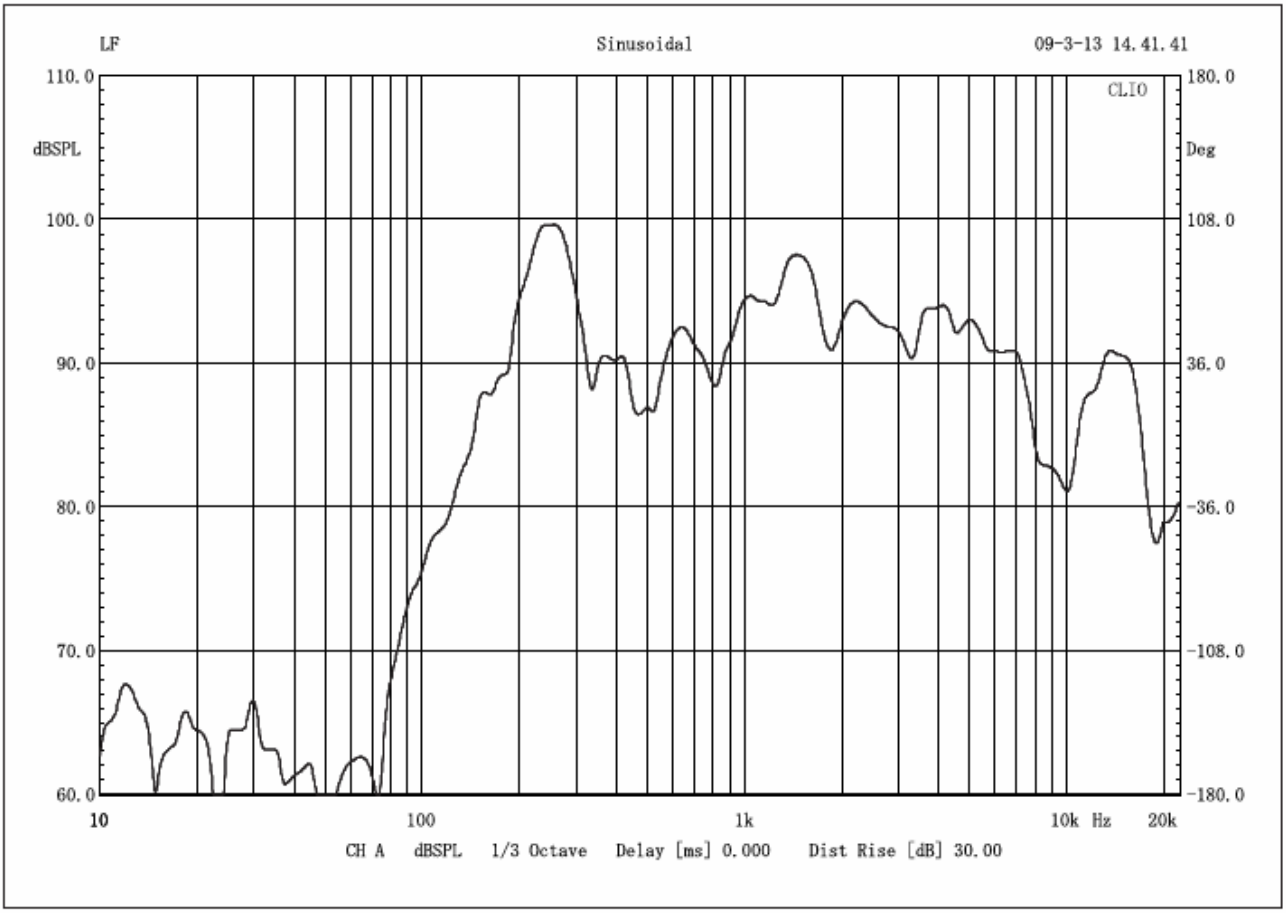

SEC.RU | Короткий путь к информации
Скачано с sec.ru

Диаграмма направленности громкоговорителя на разных частотах

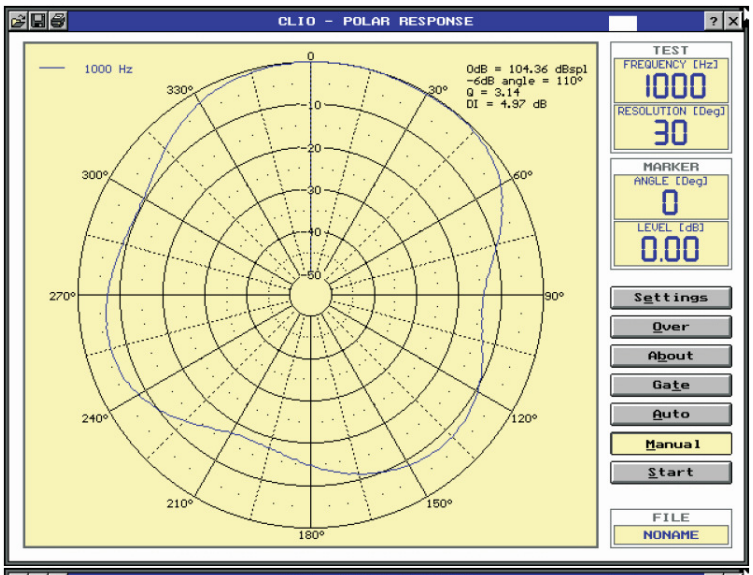

На 1 кГц

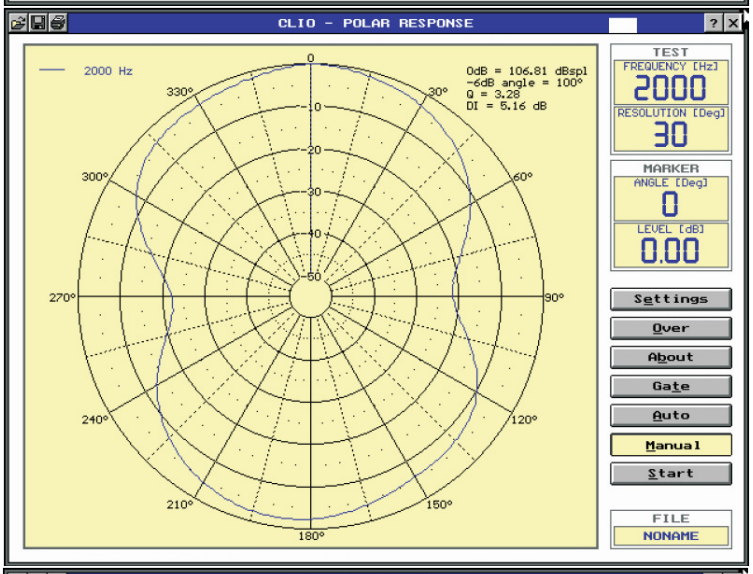

На 2 кГц

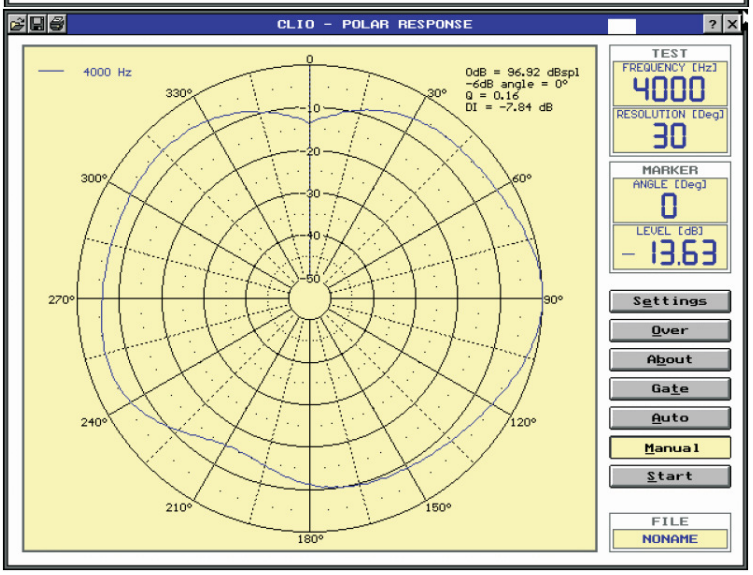

На 4 кГц

SEC.RU | Короткий путь к информации
Скачано с sec.ru