SP-4003

sp4003_int 06/13

PL ZEWNĘTRZNY SYGNALIZATOR OPTYCZNO-AKUSTYCZNY

EN OPTICAL-ACOUSTIC OUTDOOR SIREN

DE AKUSTISCH-OPTISCHER AUßENSIGNALGEBER

RU СВЕТОЗВУКОВОЙ ОПОВЕЩАТЕЛЬ ДЛЯ УСТАНОВКИ ВНЕ ПОМЕЩЕНИЙ

UA ЗОВНІШНІЙ ОПТИЧНО-АКУСТИЧНИЙ ОПОВІЩУВАЧ

FR SIRENE OPTIQUE ET ACOUSTIQUE EXTERIEURE

NL BUITEN SIRENE / FLITSER

IT SEGNALATORE OTTICO– ACUSTICO ESTERNO

ES SIRENA EXTERIOR ÓPTICO-ACÚSTICA

CZ OPTICKO-AKUSTICKÁ VENKOVNÍ SIRÉNA

SK OPTICKO-AKUSTICKÁ EXTERNÁ SIRÉNA

GR ΟΠΤΙΚΟΑΚΟΥΣΤΙΚΗ ΕΞΩΤΕΡΙΚΗ ΣΕΙΡΗΝΑ

HU KÜLTÉRI FÉNY- ÉS HANGJELZŐ SZIRÉNA

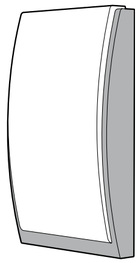

SATEL sp. z o.o.
ul. Schuberta 79; 80-172 Gdansk, POLAND
tel. +48 58 320 94 00; info@satel.pl; www.satel.eu

2

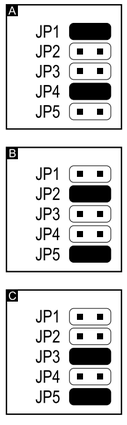

1

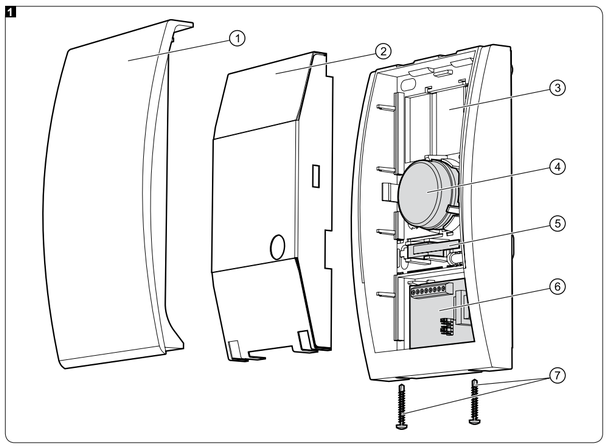

PL

Sygnalizator SP-4003 informuje o sytuacjach alarmowych przy pomocy sygnalizacji akustycznej i optycznej. Przystosowany jest do montażu na zewnątrz.

WŁAŚCIWOŚCI

- Sygnalizacja akustyczna generowana przy pomocy przetwornika piezoelektrycznego.
- Wybór jednego z trzech typów sygnalizacji dźwiękowej.
- Sygnalizacja optyczna realizowana przy pomocy dwóch zespołów diod LED.
- Układ elektroniki zabezpieczony przed wpływem warunków atmosferycznych.
- Ochrona sabotażowa przed otwarciem obudowy i przed oderwaniem od podłoża.
- Wewnętrzna osłona z blachy ocynkowanej.
- Obudowa z wysokoudarowego poliwęglanu, charakteryzująca się bardzo dużą wytrzymałością mechaniczną.

DANE TECHNICZNE

Napięcie zasilania		12 V DC ±15%
Maksymalny pobór prądu	sygnalizacja optyczna	250 mA
	sygnalizacja akustyczna	270 mA
	sygnalizacja optyczna i akustyczna	520 mA
Poziom natężenia dźwięku (z odległości 1 m)		do 120 dB
Klasa środowiskowa wg EN50130-5		III
Zakres temperatur pracy		-35°C ...+55°C
Maksymalna wilgotność		93±3%
Wymiary		148 x 254 x 64 mm
Masa		910 g

OPIS

Objaśnienia do rysunku 1:

① pokrywa obudowy.
② wewnętrzna osłona metalowa.
③ podstawa obudowy.
④ przetwornik piezoelektryczny.
⑤ styk sabotażowy.
⑥ płytka elektroniki.
⑦ wkręty blokujące pokrywę obudowy.

Zaciski

+SO- wejście wyzwalające sygnalizację optyczną. Sygnalizacja zostanie wyzwolona po podaniu napięcia +12 V DC na zacisk „+" i masy (0 V) na zacisk „-".

+SA- wejście wyzwalające sygnalizację akustyczną. Sygnalizacja zostanie wyzwolona po podaniu napięcia +12 V DC na zacisk „+" i masy (0 V) na zacisk „-".

TMP wyjście sabotażowe (NC). Jeden zacisk należy połączyć z wejściem centrali zaprogramowanym jako sabotażowe, a drugi z masą centrali.

Uwaga: Na płytce elektroniki znajdują się jeszcze zaciski oznaczone SENS. i TMP, do których podłączony jest styk sabotażowy sygnalizatora.

Kołki do konfiguracji sygnalizatora

Na rysunku 2 przedstawiony został sposób zakładania zworek w celu określenia, która melodia będzie używana przez sygnalizator: A – melodia 1; B – melodia 2; C – melodia 3 (▬ – zworka założona, ▭ – zworka zdjęta).

EN

The SP-4003 siren provides information about alarm situations by means of optical and acoustic signaling. The device is designed for outdoor installation.

FEATURES

- Acoustic signaling by means of piezoelectric transducer.
- Three selectable tones for acoustic signaling.
- Optical signaling by means of two sets of LEDs.
- Weatherproofed electronic circuit.
- Tamper protection in 2 ways – cover removal and tearing enclosure from the wall.
- Inner cover of galvanized metal sheet.
- High-impact polycarbonate enclosure, featuring a very high mechanical strength.

SPECIFICATIONS

Supply voltage		12 V DC ±15%
Maximum current consumption	optical signaling	250 mA
	acoustic signaling	270 mA
	optical and acoustic signaling	520 mA
Sound pressure level (at 1 m distance)		up to 120 dB
Environmental class according to EN50130-5		III
Operating temperature range		-35°C ...+55°C
Maximum humidity		93±3%
Dimensions		148 x 254 x 64 mm
Weight		910 g

DESCRIPTION

Explanations for Fig. 1:

① enclosure cover.
② inner metal cover.
③ enclosure base.
④ piezoelectric transducer.
⑤ tamper switch.
⑥ electronics board.
⑦ cover locking screws.

Terminals

+SO- input to trigger the optical signal. The signaling will be triggered after +12 V DC voltage is applied to terminal "+" and 0 V voltage (common ground) is applied to terminal "-".

+SA- input to trigger the acoustic signal. The signaling will be triggered after +12 V DC voltage is applied to terminal "+" and 0 V voltage (common ground) is applied to terminal "-".

TMP tamper output (NC). Connect one terminal to the control panel zone programmed as tamper, and the other to the control panel common ground.

Note: In addition, the electronics board includes terminals marked SENS. and TMP, to which the tamper switch of the siren is connected.

Pins for selecting acoustic signal

Fig. 2 shows how the jumpers should be placed to select the tone which will be used by the siren: A – tone 1; B – tone 2; C – tone 3 (▬ – jumper on, ▭ – jumper off).

DE

Der Signalgeber SP-4003 informiert über Alarme durch akustische und optische Signalisierung. Er ist für die Außenmontage geeignet.

EIGENSCHAFTEN

- Akustische Signalisierung über den piezoelektrischen Wandler erzeugt.
- Drei auswählbare Typen akustischer Signalisierung.
- Optische Signalisierung mittels zwei Gruppen von LEDs.
- Elektronik mit dem Schutz vor Wettereinflüssen.
- Sabotageschutz vor Öffnen des Gehäuses und Trennen von der Unterlage.
- Innenabdeckung aus verzinktem Blech.
- Gehäuse aus schlagfestem Polykarbonat und mit sehr hoher mechanischer Festigkeit.

TECHNISCHE DATEN

Spannungsversorgung		12 V DC ±15%
Max. Stromaufnahme	optische Signalisierung	250 mA
	akustische Signalisierung	270 mA
	optische und akustische Signalisierung	520 mA
Lautstärke (aus einer Entfernung 1 m)		bis 120 dB
Umweltklasse nach EN50130-5		III
Betriebstemperaturbereich		-35°C ...+55°C
Max. Feuchtigkeit		93±3%
Abmessungen		148 x 254 x 64 mm
Gewicht		910 g

BESCHREIBUNG

Erläuterung zur Abbildung 1:

① Gehäusedeckel.
② Innenabdeckung aus Metall.
③ Gehäuseunterteil.
④ piezoelektrischer Wandler.
⑤ Sabotagekontakt.
⑥ Elektronikplatine.
⑦ Schrauben zur Blockade des Gehäusedeckels.

Klemmen

+SO- Eingang zur Auslösung der optischen Signalisierung. Die Signalisierung wird nach dem Anschluss der Spannung +12 V DC an die Klemme „+" und der Masse (0 V) an die Klemme „-" ausgelöst.

+SA- Eingang zur Auslösung der akustischen Signalisierung. Die Signalisierung wird nach dem Anschluss der Spannung +12 V DC an die Klemme „+" und der Masse (0 V) an die Klemme „-" ausgelöst.

TMP Sabotageausgang (NC). Die erste Klemme verbinden Sie mit dem Sabotageeingang der Zentrale, und die zweite Klemme mit der Masse der Zentrale.

Achtung: Auf der Elektronikplatine befinden sich auch die Klemmen SENS. und TMP, an die der Sabotagekontakt des Signalgebers angeschlossen ist.

Pins zur Auswahl des akustischen Signals

Die Abbildung 2 präsentiert, wie die Steckbrücken aufgesetzt werden sollen, damit der Signalgeber den gewünschten Ton erzeugt: A – Ton 1; B – Ton 2; C – Ton 3 (▬ – Steckbrücke aufgesetzt, ▭ – Steckbrücke abgenommen).

RU

Оповещатель SP-4003 извещает о тревожных ситуациях с помощью акустической и оптической сигнализации. Он предназначен для монтажа вне помещений.

СВОЙСТВА

- Звуковая сигнализация: пьезоэлектрический преобразователь.
- Выбор одной из трех тональностей звукового сигнала.
- Оптическая сигнализация: две светодиодные ленты.
- Печатная плата защищена от влияния атмосферных воздействий.
- Тамперная защита от вскрытия корпуса и отрыва от монтажной поверхности.
- Внутренний кожух из листовой оцинкованной стали.
- Корпус, изготовленный из ударостойкого поликарбоната, отличающийся высокой механической прочностью.

ТЕХНИЧЕСКИЕ ДАННЫЕ

Напряжение питания		12 В DC ±15%
Максимальное потребление тока	оптическая сигнализация	250 мА
	звуковая сигнализация	270 мА
	звуковая и оптическая сигнализация	520 мА
Громкость звука (на расстоянии 1 м)		до 120 дБ
Класс среды по стандарту EN50130-5		III
Диапазон рабочих температур		-35°C ...+55°C
Максимальная влажность		93±3%
Размеры		148 x 254 x 64 мм
Масса		910 г

ОПИСАНИЕ

Пояснения к рисунку 1:

① крышка корпуса.
② внутренний кожух из листовой оцинкованной стали.
③ основание корпуса.
④ пьезоэлектрический преобразователь.
⑤ тамперный контакт.
⑥ печатная плата.
⑦ шурупы, блокирующие крышку корпуса.

Клеммы

+SO- вход для включения оптической сигнализации. Сигнализация будет включена после подачи напряжения +12 В DC (постоянного тока) на клемму «+» и массы (0 В) на клемму «-».

+SA- вход для включения акустической сигнализации. Сигнализация будет включена после подачи напряжения +12 В DC (постоянного тока) на клемму «+» и массы (0 В) на клемму «-».

TMP тамперный выход (NC). Одну клемму следует подключить к входу ПКП, запрограммированному как тампер, а вторую – к массе ПКП.

Примечание: На плате находятся и клеммы SENS. и TMP, к которым подключен тамперный контакт оповещателя.

Штырьки для выбора тональности звукового сигнала

На рисунке 2 представлен способ установки перемычек для установки тональности звукового сигнала оповещателя: A – тональность 1; B – тональность 2; C – тональность 3 (▬ – штырьки замкнуты, ▭ – штырьки разомкнуты).

UA

Оповіщувач SP-4003 повідомляє про тривожні ситуації за допомогою акустичної та оптичної сигналізації. Він призначений для встановлення назовні.

ВЛАСТИВОСТІ

- Звукова сигналізація: п'єзоелектричний перетворювач.
- Вибір одного з трьох видів звукової сигналізації.
- Оптична сигналізація: дві світлодіодні стрічки.
- Електрична схема захищена від впливу атмосферних умов.
- Тамперний (антисаботажний) захист від відкривання корпусу і відриву від основи.
- Внутрішній кожух з листової оцинкованої сталі.
- Корпус виготовлений з ударостійкого полікарбонату, завдяки чому відрізняється високою механічною міцністю.

ТЕХНІЧНІ ДАНІ

Напруга живлення		12 В DC ±15%
Максимальне споживання струму	оптична сигналізація	250 мА
	акустична сигналізація	270 мА
	оптична та акустична сигналізація	520 мА
Гучність звуку (на відстані 1 м)		до 120 дБ
Клас робочого середовища по стандарту EN50130-5		III
Діапазон робочих температур		-35°C ...+55°C
Максимальна вологість		93±3%
Розміри		148 x 254 x 64 мм
Маса		910 г

ОПИС

Пояснення до малюнку 1:

① кришка корпусу.
② внутрішній кожух із листової оцинкованої сталі.
③ основа корпусу.
④ п'єзоелектричний перетворювач.
⑤ тамперний захист.
⑥ плата електроніки.
⑦ стопорні гвинти кришки корпуса.

Клеми

+SO- вхід, який активує оптичну сигналізацію. Для того, щоб привести в дію оптичну сигналізацію необхідно подати напругу 12 В до клеми «+» та масу (0 В) до клеми «-».

+SA- для того, щоб привести в дію акустичну сигналізацію необхідно подати напругу 12 В до клеми «+» та масу (0 В) до клеми «-».

TMP тамперний вихід (NC). Одну клему слід під'єднати до входу ППК, який запрограмований як тампер, а другу – до маси ППК.

Увага: У платі знаходяться також клеми SENS. та TMP, до яких є під'єднаний тамперний контакт.

Вибір звукового сигналу

На малюнку 2 показаний спосіб встановлення перемичок для отримання визначеного звукового сигналу: A – сигнал 1; B – сигнал 2; C – сигнал 3 (▬ – штирі замкнуті, ▭ – штирі розімкнуті).

FR

La sirène optico-acoustique SP-4003 informe sur les situations d'alarme à l'aide des signaux acoustiques et optiques. Prévue pour un usage extérieur.

CARACTÈRISTIQUES

- Signalisation sonore générée à l'aide d'un transducteur piézoélectrique.
- Sélection entre trois types de tonalités.
- La signalisation optique est exécutée par deux groupes de voyants LED.
- Système électronique protégé contre les intempéries.
- Autoprotection à l'ouverture du boîtier et à l'arrachement du support.
- Enveloppe intérieure en tôle galvanisée.
- Boîtier en polycarbonate à haute résistance aux excellentes propriétés.

SPECIFICATIONS TECHNIQUES

Tension d'alimentation		12 V DC ±15%
Consommation maximale de courant	signalisation optique	250 mA
	signalisation acoustique	270 mA
	signalisation optique et acoustique	520 mA
Niveau sonore (à 1 m)		jusqu'à 120 dB
Classe environnementale selon EN50130-5		III
Températures de fonctionnement		-35°C ...+55°C
Humidité maximale		93±3%
Dimensions		148 x 254 x 64 mm
Poids		910 g

DESCRIPTION

Légende de la figure 1 :

① couvercle du boîtier.
② capot intérieur en métal.
③ embase du boîtier.
④ transducteur piézoélectrique.
⑤ contact d'autoprotection.
⑥ carte électronique.
⑦ vis de blocage du couvercle du boîtier.

Bornes

+SO- entrée pour déclencher le signal optique. La signalisation est déclenchée lorsque la tension +12 V DC est fournie sur la borne « + » et la masse (0 V) sur la borne « - ».

+SA- entrée pour déclencher le signal acoustique. La signalisation est déclenchée lorsque la tension +12 V DC est fournie sur la borne « + » et la masse (0 V) sur la borne « - ».

TMP sortie de sabotage (NF). Connecter une borne à la zone de la centrale d'alarme programmée comme zone de sabotage, et l'autre à la masse de la centrale.

Note : La carte électronique comprend aussi les bornes marquées SENS. et TMP auxquelles le contact d'autoprotection de la sirène est connecté.

Bornes pour la sélection du signal acoustique

La figure 2 représente le mode de placer les cavaliers pour déterminer quelle tonalité sera utilisée par la sirène : A – tonalité 1 ; B – tonalité 2 ; C – tonalité 3 (▬ – cavalier placé ; ▭ – cavalier enlevé).

NL

The SP-4003 sirene voorziet in informatie bij alarm situaties door optische en akoestische signalering. Het apparaat is voor buiten installatie ontworpen.

EIGENSCHAPPEN

- Akoestische signalering via een piëzo-elektrische omvormer.
- Drie selecteerbare tonen voor akoestische signalering.
- Optische signalering d.m.v. twee LED's.
- Weerbestendig elektronisch circuit.
- Sabotage beveiliging op 2 manieren – openen van de deksel en het verwijderen van de behuizing van de muur.
- Binnenkant van gegalvaniseerd metaal.
- Slagvaste polycarbonaat behuizing, voor een zeer hoge mechanische sterkte.

SPECIFICATIES

Voeding voltage		12 V DC ±15%
Maximum verbruik	optische signalering	250 mA
	akoestische signalering	270 mA
	optische en akoestische signalering	520 mA
Geluidsniveau (op 1 m afstand)		tot 120 dB
Milieuklasse conform de EN50130-5		III
Werking temperatuurbereik		-35°C ...+55°C
Maximale luchtvochtigheid		93±3%
Afmetingen		148 x 254 x 64 mm
Gewicht		910 g

BESCHRIJVING

Uitleg voor Fig. 1:

① deksel behuizing.
② metalen binnenkant.
③ behuizing basis.
④ piëzo-elektrische omvormer.
⑤ sabotage schakelaar.
⑥ elektronische print.
⑦ deksel schroeven.

Terminals

+SO- ingang voor het activeren van het optische signaal. De signalering zal worden geactiveerd nadat er +12 V DC voltage op de "+" aansluiting komt en 0 V voltage (common ground) op de "-" aansluiting.

+SA- ingang voor het activeren van het akoestische signaal. De signalering zal worden geactiveerd nadat er +12 V DC voltage op de "+" aansluiting komt en 0 V voltage (common ground) op de "-" aansluiting.

TMP sabotage uitgang (NC). Sluit één kant aan op de zone ingang van het alarmsysteem, geprogrammeerd als sabotage, en de andere op de common ground van het alarmsysteem.

Opmerking: Tevens bevat de elektronische print aansluitingen gemarkeerd als SENS. en TMP waarop de sabotage schakelaar van de sirene op aangesloten is.

Jumpers voor het instellen van het akoestisch signaal

Fig. 2 toont hoe de jumpers geplaatst dienen te worden om de toon van de sirene te selecteren: A – toon 1; B – toon 2; C – toon 3 (▬ – jumper er op, ▭ – jumper er af).

IT

La sirena SP-4003 informa sulle situazioni di allarme tramite segnalazione acustica ed ottica. E' stata progettata per installazione in esterno.

CARATTERISTICHE

- Segnalazione acustica tramite trasduttore piezoelettrico.
- Quattro tipi di segnalazione acustica selezionabili.
- Segnalazione ottica: due strisce LED.
- Circuito elettronico protetto contro gli agenti atmosferici.
- Doppia protezione antimanomissione – apertura del coperchio e distacco dalla parete.
- Protezione metallica interna.
- Copertura in policarbonato con elevata resistenza all'impatto ed elevatissima resistenza meccanica.

SPECIFICHE TECNICHE

Tensione di alimentazione		12 V DC ±15%
Consumo di corrente, massimo	segnalazione ottica	250 mA
	segnalazione acustica	270 mA
	segnalazione ottica ed acustica	520 mA
Intensità acustica (alla distanza di 1 m)		fino a 120 dB
Classe ambientale secondo la normativa EN50130-5		III
Range di temperatura operativa		-35°C ...+55°C
Umidità massima		93±3%
Dimensioni		148 x 254 x 64 mm
Peso		910 g

DESCRIZIONE

Legenda del disegno 1:

① coperchio.
② protezione metallica interna.
③ base.
④ trasduttore piezoelettrico.
⑤ contatto antimanomissione.
⑥ scheda elettronica.
⑦ viti per il fissaggio del coperchio.

Morsetti

+SO- ingresso di controllo della segnalazione ottica. La segnalazione viene attivata dopo l'applicazione della tensione +12 V DC al morsetto "+" e della massa (0 V) al morsetto "-".

+SA- ingresso di controllo della segnalazione acustica. La segnalazione viene attivata dopo l'applicazione della tensione +12 V DC al morsetto "+" e della massa (0 V) al morsetto "-".

TMP uscita antimanomissione (NC). Un morsetto deve essere collegato all'ingresso della centrale programmato come antimanomissione e il secondo alla massa (0 V) della centrale.

Nota: Sulla scheda elettronica si trovano anche i morsetti SENS. e TMP, a cui è collegato contatto antimanomissione della sirena.

Pin per scegliere il tipo della segnalazione acustica

Sul disegno 2 è presentato il posizionamento dei jumper per la selezione del segnale acustico: A – melodia 1; B – melodia 2; C – melodia 3 (▬ – pin cortocircuitati, ▭ – pin aperti).

ES

La sirena SP-4003 proporciona la información sobre las situaciones de alarma mediante la señalización acústica y óptica. El dispositivo está destinado para la instalación exterior.

PROPIEDADES

- Señalización acústica generada mediante el transductor piezoeléctrico.
- Selección entre tres tonos de señalización acústica.
- Señalización óptica realizada mediante dos conjuntos de diodos LED.
- Placa electrónica protegida contra las condiciones atmosféricas desfavorables.
- Protección antisabotaje contra la apertura de la caja y retirada de la superficie.
- Protección interior hecha de chapa de acero galvanizado.
- Caja hecha de policarbonato de alta resistencia a impactos.

DATOS TÉCNICOS

Tensión de alimentación		12 V DC ±15%
Consumo máximo de corriente	señalización óptica	250 mA
	señalización acústica	270 mA
	señalización óptica y acústica	520 mA
Nivel de intensidad del sonido (a 1 metro de distancia)		hasta 120 dB
Clase ambiental según EN50130-5		III
Temperatura operacional		-35°C ...+55°C
Humedad máxima		93±3%
Dimensiones		148 x 254 x 64 mm
Peso		910 g

DESCRIPCIÓN

Legenda para la figura 1:

① cubierta de la caja.
② protección interior de metal.
③ base de la caja.
④ transductor piezoeléctrico.
⑤ protección antisabotaje.
⑥ módulo de electrónica.
⑦ tornillos para bloquear la cubierta de la caja.

Contactos

+SO- entrada para activar la señalización óptica. La señalización se activará después de que se conecte la tensión +12 V DC con el contacto "+" y la masa (0 V) con el contacto "-".

+SA- entrada para activar la señalización acústica. La señalización se activará después de que se conecte la tensión +12 V DC con el contacto "+" y la masa (0 V) con el contacto "-".

TMP salida de sabotaje (NC). Es necesario que uno de los contactos se conecte con la zona de la central programada como sabotaje y el otro con la masa de la central.

Nota: En la placa electrónica se encuentran los contactos designados como SENS. y TMP con los que está conectada la protección antisabotaje.

Pins para seleccionar la señalización acústica

En la figura 2 está presentado el método de colocar los jumpers para determinar cuál de los tonos disponibles utilizará la sirena: A – tono 1; B – tono 2; C – tono 3 (▬ – jumper colocado, ▭ – jumper quitado).

CZ

Siréna SP-4003 informuje o vzniku poplachu optickou a akustickou signalizací. Zařízení je určeno pro venkovní montáž.

VLASTNOSTI

- Akustická signalizace pomocí piezo měniče.
- Výběr ze tří tónů akustické signalizace.
- Optická signalizace pomocí dvou sad LEDek.
- Vodéodolná deska elektroniky.
- Dvojitá tamper ochrana – otevření krytu a odtržení od montážního povrchu.
- Vnitřní kovový kryt.
- Vysoce odolný kryt z plastu, velmi odolný vůči mechanickému poškození.

SPECIFIKACE

Napájecí napětí		12 V DC ±15%
Maximální proudová spotřeba	optická signalizace	250 mA
	akustická signalizace	270 mA
	optická a akustická signalizace	520 mA
Akustický tlak (ve vzdálenosti 1m)		až 120 dB
Třída prostředí dle EN50130-5		III
Rozsah pracovních teplot		-35°C ...+55°C
Maximální relativní vlhkost		93±3%
Rozměry		148 x 254 x 64 mm
Hmotnost		910 g

POPIS

Vysvětlivky k obr. 1:

① přední kryt.
② vnitřní kovový kryt.
③ zadní část krytu.
④ piezo měnič.
⑤ tamper spínač.
⑥ deska s elektronikou.
⑦ šrouby pro upevnění krytu.

Svorky

+SO- vstup pro spuštění optické signalizace. Signalizace se spustí po připojení napětí +12V DC na svorku „+" a připojení 0V (společná zem) na svorku „-".

+SA- vstup pro spuštění akustické signalizace. Signalizace se spustí po připojení napětí +12V DC na svorku „+" a připojení 0V (společná zem) na svorku „-".

TMP tamper výstup (NC). Jednu svorku připojte k zóně ústředny nastavené jako 24h tamper a druhou svorku připojte ke společné zemi ústředny.

Poznámka: Dále deska elektroniky obsahuje svorky označené SENS. a TMP, ke kterým se připojuje tamper kontakt sirény.

Piny pro výběr akustického signálu

Obr. 2 zobrazuje, jakým způsobem by měli být nasazeny propojky na jednotlivých pinech pro výběr tónu sirény: A – tón 1; B – tón 2; C – tón 3 (▬ – propojka nasazena, ▭ – propojka sejmuta).

SK

Siréna SP-4003 informuje o alarmových situáciách pomocou akustickej a optickej signalizácie. Je určená na inštaláciu do exteriérov.

VLASTNOSTI

- Akustická signalizácia generovaná pomocou piezoelektrickej sirény.
- Výber jedného z troch typov akustickej signalizácie.
- Optická signalizácia je realizovaná pomocou dvoch radov LED-iek.
- Elektronika zabezpečená pred vplyvom povetemostných podmienok.
- Sabotážna ochrana pred otvorením krytu a odtrhnutím zo steny.
- Integrovaný ochranný pozinkovaný plech.
- Kryt z kvalitného plastu s vysokou mechanickou odolnosťou.

TECHNICKÉ INFORMÁCIE

Napätie napájania		12 V DC ±15%
Maximálny odber prúdu	optická signalizácia	250 mA
	akustická signalizácia	270 mA
	optická a akustická signalizácia	520 mA
Hlasitosť (vo vzdialenosti 1 m)		do 120 dB
Trieda prostredia podľa EN50130-5		III
Pracovná teplota		-35°C ...+55°C
Maximálna vlhkosť ovzdušia		93±3%
Rozmery		148 x 254 x 64 mm
Hmotnosť		910 g

POPIS

Vysvetlivky k obrázku 1:

① predný kryt.
② vnútorný plechový kryt.
③ základňa.
④ piezoelektrická siréna.
⑤ sabotážny kontakt.
⑥ modul elektroniky.
⑦ skrutky na zablokovanie predného krytu.

Svorky

+SO- vstup spúšťajúci optickú signalizáciu. Signalizácia sa spustí po privedení napätia +12 V DC na svorku „+" a zeme (0 V) na svorku „-".

+SA- vstup spúšťajúci akustickú signalizáciu. Signalizácia sa spustí po privedení napätia +12 V DC na svorku „+" a zeme (0 V) na svorku „-".

TMP sabotážny výstup (NC). - jednu svorku treba pripojiť na vstup ústredne naprogramovaný ako sabotáž a druhý na zem ústredne.

Pozor: Na doske elektroniky sa nachádzajú ešte svorky SENS. a TMP, na ktoré je pripojený sabotážny kontakt sirény.

Jumpre na výber zvukového signálu

Na obrázku 2 je zobrazený spôsob nasadenia jumperov na určenie zvukového signálu sirény: A – signál 1; B – signál 2; C – signál 3 (▬ – nasadený jumper, ▭ – bez jumpera).

GR

Η σειρήνα SP-4003 παρέχει πληροφορίες σχετικά με τις καταστάσεις συναγερμού μέσω οπτικών και ακουστικών σημάτων. Η συσκευή έχει σχεδιαστεί για εξωτερική εγκατάσταση.

ΧΑΡΑΚΤΗΡΙΣΤΙΚΑ

- Ακουστική σηματοδότηση μέσω του πιεζοηλεκτρικού μετατροπέα.
- Τρείς επιλέξιμοι τόνοι για την ακουστική σηματοδότηση.
- Οπτική σηματοδότηση μέσω δύο σετ λυχνιών LED.
- Ηλεκτρονικό κύκλωμα παντός καιρού.
- Προστασία Tamper με 2 τρόπους - την απομάκρυνση του καλύμματος και την αποκόλλησή του περιβλήματος από τον τοίχο.
- Εσωτερικό κάλυμμα από γαλβανιζέ λαμαρίνα.
- Υψηλής αντοχής περίβλημα από πολυκαρβονικό υλικό, το οποίο διαθέτει πολύ υψηλή μηχανική αντοχή.

ΠΡΟΔΙΑΓΡΑΦΕΣ

Τάση τροφοδοσίας		12 V DC ±15%
Μέγιστη κατανάλωση ρεύματος	Οπτική σηματοδότηση	250 mA
	Ακουστική σηματοδότηση	270 mA
	Οπτική και Ακουστική σηματοδότηση	520 mA
Στάθμη ηχητικής πίεσης (σε απόσταση 1 μ)		έως 120 dB
Περιβαλλοντική κατηγορία σύμφωνα με EN50130-5		III
Εύρος θερμοκρασίας λειτουργίας		-35°C ...+55°C
Μέγιστη υγρασία		93±3%
Διαστάσεις		148 x 254 x 64 mm
Βάρος		910 g

ΠΕΡΙΓΡΑΦΗ

Εξήγήσεις για το σχήμα. 1:

① κατπάκι του περιβλήματος.
② εσωτερικό μεταλλικό κάλυμμα.
③ περίβλημα βάσης.
④ πιεζοηλεκτρικός μετατροπέας.
⑤ διακόπτης παραβίασης tamper.
⑥ ηλεκτρονική πλακέτα.
⑦ βίδες ασφάλισης καλύμματος.

Τερματικά

+SO- εισόδος για την ενεργοποίηση του οπτικού σήματος. Η σηματοδότηση θα ενεργοποιείται μετά από εφαρμογή 12 V DC τάσης στον ακροδέκτη "+" και 0 V τάση εφαρμόζεται στον ακροδέκτη "-".

+SA- εισόδος για την ενεργοποίηση του ακουστικού σήματος. Η σηματοδότηση θα ενεργοποιείται μετά από εφαρμογή 12 V DC τάσης στον ακροδέκτη "+" και 0 V τάση εφαρμόζεται στον ακροδέκτη "-".

TMP Έξοδος προστασίας (τάμπερ) (NC). Συνδέστε το ένα τερματικό σε ζώνη του πίνακα ελέγχου προγραμματισμένη ως tamper, και το άλλο με κοινό-γείωση του πίνακα ελέγχου.

Σημείωση: Επιπλέον, η ηλεκτρονική πλακέτα περιλαμβάνει τερματικά που επισημαίνονται ως SENS. και TMP, στην οποία ο διακόπτης tamper της σειρήνας είναι συνδεδεμένος.

Ακίδες για την επιλογή του ακουστικού σήματος

Σχ. 2 δείχνει πώς οι άλτες πρέπει να τοποθετηθούν για να επιλέξετε τον ήχο που θα χρησιμοποιηθεί από τη σειρήνα: A - 1 τόνος, B - τόνος 2, C - τόνος 3 (▬ – ενέργό, ▭ – ανενεργό).

HU

Az SP-4003 sziréna fény- és hangjelzés segítségével nyújt információt a riasztási helyzetről. Az eszköz kültéren történő használatra szolgál.

TULAJDONSÁGOK

- Hangjelzés előállítása piezoelektromos hangszóró által.
- Három választható hangjelzés.
- Optikai jelzés két LED csoport által.
- Időjárási körülményeknek ellenálló elektronikai áramkör.
- Kettős, a fedél eltávolítása és a ház falról történő eltávolítása elleni szabotázsvédelem.
- Galvanizált. fém belső lemezburkolat.
- Ütésnek ellenálló, magas mechanikai szilárdságú polikarbonát ház.

TECHNIKAI ADATOK

Tápfeszültség		12 V DC ±15%
Maximális áramfogyasztás	fényjelzés	250 mA
	hangjelzés	270 mA
	fény- és hangjelzés	520 mA
Hangnyomásszint (1 m-es távolságban)		max. 120 dB
Környezeti osztály az EN50130-5-nek megfelelően		III
Működési hőmérséklettartomány		-35°C ...+55°C
Maximális páratartalom		93±3%
Méretek		148 x 254 x 64 mm
Tömeg		910 g

LEÍRÁS

1. ábra magyarázata:

① szirénaház fedele.
② belső fém lemezburkolat.
③ ház hátoldala.
④ piezoelektromos hangszóró.
⑤ szabotázskapcsoló.
⑥ elektronikai kártya.
⑦ fedélrögzítő csavarok.

Csatlakozók

+SO- fényjelzés indítására szolgáló bemenet. Jelzés a 12 V DC feszültség "+" (pozitív) és "-" (negatív) csatlakozóra történő kapcsolása után indul.

+SA- hangjelzés indítására szolgáló bemenet. Jelzés a 12 V DC feszültség "+" (pozitív) és "-" (negatív) csatlakozóra történő kapcsolása után indul.

TMP szabotázskimenet (NC). Csatlakoztassa a csatlakozás pont egyikét a vezérlőpanel szabotázszónaként programozott zónabemenetére, míg a másikat a vezérlőpanel közös földjére.

Megjegyzés: Az elektronikai kártya továbbá a sziréna szabotázskapcsoló csatlakoztatására szolgáló SENS. és TMP jelzésű csatlakozókat is tartalmazza.

Hangjelzést kiválasztó érintkezők

A 2. Ábrán látható a sziréna hangjának kiválasztására szolgáló rövidzárak felhelyezésének módjai: A – hang 1; B – hang 2; C – hang 3 (▬ – rövidzár fent, ▭ – rövidzár lent).

реклама
КОДОС Максимально надёжное российское оборудование СКУД · СОТ · ОС · ИСБ www.kodos.ru

PL

Podstawa obudowy

Objaśnienia do rysunku 3:

① otwór montażowy.
② otwór na przewody.
③ otwór montażowy sabotażu.

MONTAŻ I URUCHOMIENIE

Przed podłączeniem sygnalizatora do centrali alarmowej należy wyłączyć zasilanie centrali alarmowej.

Sygnalizator należy montować na ścianie, wysoko i w możliwie niedostępnym miejscu, aby zminimalizować ryzyko sabotażu. Należy zachować odpowiedni odstęp (minimum 2,5 cm) między górną krawędzią obudowy sygnalizatora a sufitem lub innym elementem znajdującym się nad sygnalizatorem. Brak odstępu może uniemożliwić ponowne założenie pokrywy.

1. Wykręcić wkręty blokujące pokrywę.
2. Odchylić pokrywę obudowy do góry o ok. 60° i ją zdjąć (patrz: rys. 4).
3. Odchylić zaczepy mocujące wewnętrzną osłonę metalową i ją zdjąć.
4. Odchylić zaczepy mocujące płytkę elektroniki i ją wyjąć.
5. Przyłożyć podstawę obudowy do ściany i zaznaczyć położenie otworów montażowych (patrz: rys. 3). Należy koniecznie uwzględnić otwór montażowy sabotażu.
6. Wywiercić w ścianie otwory na kołki montażowe.
7. Przeprowadzić przewody przez otwór w podstawie obudowy (patrz: rys. 3).
8. Przy pomocy kołków i wkrętów przymocować podstawę obudowy do ściany (kołki i wkręty dołączone są do sygnalizatora).
9. Zamocować płytkę elektroniki w podstawie obudowy.
10. Zaciski sygnalizatora połączyć przewodami z zaciskami centrali alarmowej.

Uwaga: Niektóre centrale alarmowe mogą wymagać podłączenia rezystora R (ok. 1 kΩ) między zaciskami +SA- w sygnalizatorze (patrz: rys. 5). Jego brak będzie powodował ciche brzęczenie nieaktywnego sygnalizatora.

11. Przy pomocy zworek określić, która melodia będzie używana przez sygnalizator.
12. Zamontować wewnętrzną osłonę metalową.
13. Założyć pokrywę sygnalizatora i zablokować ją przy pomocy wkrętów.
14. Włączyć zasilanie centrali alarmowej.
15. Przetestować działanie sygnalizatora. W celu przetestowania sygnalizatora można skorzystać z funkcji testu wyjść dostępnych w niektórych centralach alarmowych lub na potrzeby testu wywołać alarm.

Deklaracja zgodności jest dostępna pod adresem www.satel.eu/ce

EN

Enclosure base

Explanations for Fig. 3:

① mounting hole.
② cable entry hole.
③ tamper mounting hole.

INSTALLATION AND START-UP

Power down the control panel before connecting the siren to it.

The siren must be installed on the wall, high above the floor, at a hard to access location, so as to minimize the risk of tampering. Maintain an adequate distance (minimum 2.5 cm) between the top edge of the siren enclosure and the ceiling or another element situated above the siren. Replacement of the cover may turn out to be impossible due to the lack of space.

1. Remove the cover locking screws.
2. Lift up the enclosure cover by approx. 60° and remove it (see Fig. 4).
3. Move aside the catches holding the inner metal cover and remove it.
4. Move aside the catches holding the electronics board and remove it.
5. Place the enclosure base on the wall and mark the location of mounting holes (see Fig. 3). Be sure to take into account the tamper mounting hole.
6. Drill the holes for wall plugs (screw anchors).
7. Run the wires through the hole in the enclosure base (see Fig. 3).
8. Using wall plugs (screw anchors) and screws, fasten the enclosure base to the wall (the wall plugs and screws are included in the siren delivery set).
9. Secure the electronics board in the enclosure base.
10. Connect the siren terminals with wires to the control panel terminals.

Note: Some alarm control panels may require that a resistor R (approx. 1 kΩ) be connected between the +SA- terminals in the siren (see Fig. 5). Otherwise, the siren will produce a buzzing sound when inactive.

11. Use jumpers to select the tone which will be used by the siren.
12. Install the inner metal cover.
13. Replace the siren cover, close the cover and then lock it with the screws.
14. Power on the control panel.
15. Test the siren for correct functioning. In order to test the siren you can use the output test function, which is available in some control panels, or you can trigger an alarm for testing purposes.

The declaration of conformity may be consulted at www.satel.eu/ce

DE

Gehäuseunterteil

Erläuterung zur Abbildung 3:

① Montageöffnung.
② Öffnung für Leitungen.
③ Öffnung für Sabotagekontakt.

MONTAGE UND INBETRIEBNAHME

Vor dem Anschluss des Signalgebers an die Alarmzentrale schalten Sie die Stromversorgung der Alarmzentrale ab.

Der Signalgeber ist hoch an der Wand und an einer möglichst unzugänglichen Stelle zu montieren, um das Risiko der Sabotage zu minimieren. Zwischen der oberen Kante des Signalgebers und der Decke oder einem anderen oberhalb des Signalgebers befindlichen Hindernis sollte ein Abstand von Minimum 2,5 cm eingehalten werden. Ein zu kleiner Abstand könnte das Aufsetzen des Deckels erschweren.

1. Drehen Sie die Schrauben zur Blockade des Deckels heraus.
2. Klappen Sie den Deckel um ca. 60° nach oben und nehmen Sie ihn ab (siehe: Abb. 4).
3. Ziehen Sie die Halterungen der inneren Metallabdeckung ab und nehmen Sie sie ab.
4. Ziehen Sie die Halterungen der Elektronikplatine ab und nehmen Sie sie heraus.
5. Halten Sie das Gehäuseunterteil an die Wand und markieren Sie die Montageöffnungen (siehe: Abb. 3). Vergessen Sie nicht die Öffnung für den Sabotagekontakt.
6. Stellen Sie in der Wand Öffnungen für Spreizdübeln her.
7. Führen Sie die Leitungen durch die Öffnung im Gehäuseunterteil (siehe: Abb. 3).
8. Mit den Spreizdübeln und Schrauben montieren Sie das Gehäuseunterteil an die Wand (Dübeln und Schrauben werden mitgeliefert).
9. Montieren Sie die Elektronikplatine im Gehäuseunterteil.
10. Anhand der Leitungen verbinden Sie die Klemmen des Signalgebers mit den Klemmen der Alarmzentrale.

Achtung: In einigen Alarmzentralen ist der Anschluss eines Widerstands R (ca. 1kΩ) zwischen den Klemmen +SA- im Signalgeber erforderlich (siehe: Abb. 5). Ohne einen solchen Widerstand ist bei ausgeschaltetem Signalgeber ein leises Summen zu hören.

11. Mit den Steckbrücken bestimmen Sie welcher der Töne vom Signalgeber erzeugt werden soll.
12. Montieren Sie die innere Metallabdeckung.
13. Setzen Sie den Deckel des Signalgebers auf und fixieren Sie ihn mit Schrauben.
14. Schalten Sie die Stromversorgung der Alarmzentrale ein.
15. Testen Sie den Betrieb des Signalgebers. Um den Signalgeber zu testen, verwenden Sie die in einigen Alarmzentralen verfügbaren Ausgänge mit der Testfunktion oder lösen Sie einen Alarm aus.

Die Konformitätserklärung kann unter folgender Adresse gefunden werden: www.satel.eu/ce

RU

Основание корпуса

Пояснения к рисунку 3:

① монтажное отверстие.
② отверстие для ввода кабелей.
③ монтажное отверстие тампера.

МОНТАЖ И ЗАПУСК

Перед подключением оповещателя к ПКП следует отключить питание ПКП.

Оповещатель устанавливается на стене, высоко и по мере возможности в труднодоступном месте для снижения риска саботажа. Необходимо оставить расстояние не менее 2,5 см между верхней частью корпуса оповещателя и потолком или другим элементом, ограничивающим возможность монтажа. В противном случае повторная установка крышки корпуса может быть невозможной.

1. Выкрутите шурупы, блокирующие крышку.
2. Отклоните крышку на угол около 60° и снимите ее (см.: рис. 4).
3. Отодвиньте монтажные фиксаторы, крепящие внутренний металлический кожух, и снимите его.
4. Отодвиньте фиксаторы, крепящие печатную плату, и снимите ее.
5. Поднесите основание корпуса к стене и отметьте положение монтажных отверстий (см.: рис. 3). Необходимо учесть монтажное отверстие тампера.
6. Просверлите в стене отверстия под распорные дюбели.
7. Проведите провода через отверстие в основании корпуса (см.: рис. 3).
8. С помощью шурупов и распорных дюбелей прикрепите основание корпуса к стене (монтажные элементы поставляются в комплекте).
9. Установите печатную плату обратно в корпус.
10. К клеммам оповещателя подключите клеммы ПКП.

Примечание: Некоторые модели ПКП могут требовать подключения в оповещателе резистора R (прибл. 1 кОм) между клеммами +SA- (см.: рис. 5). При его отсутствии оповещатель в неактивном состоянии может выдавать тихие звуки.

11. С помощью перемычек установите тональность звуковой сигнализации.
12. Установите внутренний металлический кожух.
13. Установите крышку оповещателя и заблокируйте ее с помощью шурупов.
14. Включите питание ПКП.
15. Проверьте работу оповещателя. С этой целью можно воспользоваться функциями теста выходов, предоставляемыми некоторыми ПКП, или для теста вызвать тревогу.

Декларации соответствия находятся на сайте www.satel.eu/ce

UA

Основа корпусу

Пояснення до малюнку 3:

① отвір для кріплення.
② отвір для вводу кабелів.
③ отвір для кріплення тамперу.

ВСТАНОВЛЕННЯ І ПУСК

Перед тим, як під'єднати оповіщувач до ППК слід вимкнути живлення ППК.

Оповіщувач слід встановлювати високо на стіні в найменш досяжному місці, щоб запобігти спробі саботажу. Необхідно залишити відстань (не менше 2,5 см) між верхньою частиною корпусу оповіщувача і стелею або іншим елементом, який обмежує можливість встановлення оповіщувача вгорі. Відсутність відступу може зашкодити встановленню зовнішньої кришки корпусу оповіщувача.

1. Викрутіть гвинтові стопори кришки.
2. Підніміть кришку вгору під кутом близько 60° та зніміть її (див: мал. 4).
3. Відсуньте фіксатори, які кріплять внутрішній кожух із листової оцинкованої сталі та зніміть його.
4. Відсуньте пластмасові фіксатори і вийміть плату електроніки.
5. Прикладіть основу корпусу до стіни та позначте положення отворів для кріплення (див.: мал. 3). Слід обов'язково врахувати отвір для кріплення тамперу.
6. Підготуйте у стіні отвори для дюбелів.
7. Протягніть кабелі крізь отвір для вводу кабелів (див: мал. 3).
8. За допомогою шурупів і дюбелів прикріпіть основу корпусу до стіни (шурупи та дюбелі поставляються у комплекті).
9. Встановіть на місце плату електроніки.
10. Клеми оповіщувача під'єднайте до клем ППК.

Увага: Деякі моделі ППК можуть вимагати під'єднання в оповіщувачі резистора R (прибл. 1 кОм) між клемами (див.: мал. 5) +SA-. При його відсутності, вимкнений оповіщувач може видавати тихі звуки.

11. За допомогою перемичок запрограмуйте тип звукового сигналу оповіщувача.
12. Встановіть внутрішній кожух із листової оцинкованої сталі.
13. Встановіть кришку оповіщувача та заблокуйте її за допомогою шурупів.
14. Ввімкніть живлення ППК.
15. Протестуйте роботу оповіщувача. З цією метою можна використати функції тесту виходів, які доступні у деяких ППК, або для тесту ввімкнути тривогу.

Декларації відповідності знаходяться на сайті www.satel.eu/ce

FR

Embase du boîtier

Légende de la figure 3 :

① trou de montage.
② trou pour les fils.
③ trou de montage de sabotage.

INSTALLATION ET DEMARRAGE

Avant de brancher la sirène à la centrale d'alarme, mettre la centrale hors tension.

La sirène doit être installée haut sur le mur, à un endroit difficilement accessible afin de minimiser le risque de sabotage. Laisser une distance (au moins 2,5 cm) entre le bord supérieur du boîtier de la sirène et le plafond ou un autre objet au-dessus de la sirène. Sinon, le remplacement du couvercle peut être impossible.

1. Dévisser les vis de blocage du couvercle.
2. Soulever le couvercle sous l'angle d'env. 60° et l'enlever (voir : fig. 4).
3. Soulever les cliquets de fixation du capot métallique intérieur et le retirer.
4. Soulever les cliquets de fixation et sortir la carte électronique.
5. Placer l'embase du boîtier contre le mur et marquer la position des trous de montage (voir : fig. 3). Ne pas oublier de prendre en compte le trou de montage de sabotage.
6. Percer les trous pour les chevilles.
7. Faire passer les fils à travers le trou dans l'embase du boîtier (voir : fig. 3).
8. A l'aide des chevilles et des vis, fixer l'embase au mur (les chevilles et les vis sont fournis avec la sirène).
9. Fixer la carte électronique dans l'embase du boîtier.
10. Relier les bornes de la sirène avec des fils aux bornes de la centrale d'alarme.

Note : Certaines centrales peuvent exiger de connecter une résistance R (env. 1 kΩ) entre les bornes +SA- dans la sirène (voir : fig. 5). Sinon, la sirène produira un bruit silencieux de bourdonnement lorsqu'elle est inactive.

11. A l'aide de cavaliers déterminer la tonalité de sirène.
12. Installer le capot métallique intérieur.
13. Remettre le couvercle de la sirène et le bloquer à l'aide des vis.
14. Remettre la centrale sous tension.
15. Tester le fonctionnement de la sirène. Pour le tester, utiliser la fonction du test des sorties accessibles dans certaines centrales d'alarme ou déclencher une alarme à cette fin.

La déclaration de conformité peut être consultée sur le site : www.satel.eu/ce

NL

Behuizing basis

Uitleg voor Fig. 3:

① montage gat.
② kabel invoer gat.
③ sabotage montage gat.

INSTALLATIE EN OPSTARTEN

Koppel de voeding van het alarmsysteem af voordat u de sirene er op aansluit.

De sirene moet op een muur geïnstalleerd worden en zo hoog mogelijk zodat het bereiken er van bemoeilijkt wordt en zo het risico op sabotage geminimaliseerd wordt. Houd een minimale afstand van 2,5 cm tussen de sirene en de boven kant van een plafond of ander element gesitueerd boven de sirene. Indien te weinig ruimte hier tussen zit, zal het verwijderen van de deksel bemoeilijken.

1. Verwijder de deksel schroeven.
2. Haal de deksel ongeveer 60° naar voren en verwijder deze (zie Fig. 4).
3. Beweeg de houders van de metalen behuizing aan de binnen kant opzij en verwijder deze.
4. Beweeg de houders van de elektronische print opzij en verwijder de print.
5. Plaats de behuizing van de basis op de muur en markeer de gaten voor het boren (zie Fig. 3). Houd rekening met het sabotage montage gat.
6. Boor de gaten voor de pluggen.
7. Voer de bekabeling door het gat van de behuizing (zie Fig. 3).
8. Gebruik pluggen en schroeven op de behuizing vast te zetten op de muur (pluggen en schroeven zijn inbegrepen bij de sirene).
9. Plaats de elektronische print terug in de behuizing.
10. Slaat de sirenebekabeling aan en ook aan de zijde van het alarmsysteem.

Opmerking: Sommige alarmsystemen kunnen een weerstand R nodig hebben (ongeveer. 1 kΩ) tussen de +SA- aansluitingen in de sirene (zie Fig. 5). Anders kan de sirene een zoemend geluid produceren als deze inactief is.

11. Gebruik de jumpers om de toon te selecteren voor de sirene.
12. Plaats de metalen behuizing terug.
13. Plaats de deksel en sluit deze af met de schroeven.
14. Zet de voeding op het alarmsysteem.
15. Test de sirene voor een correcte functionering. Om de sirene te testen kunt u de uitgang test uitvoeren, welke beschikbaar is om sommige alarmsystemen, of u kunt een alarm genereren.

De overeenstemmingsverklaring is beschikbaar op www.satel.eu/ce

3

4

IT

Base dell'alloggiamento

Legenda del disegno 3:

① foro per il fissaggio alla superficie di installazione.
② foro per il passaggio del cavo.
③ foro per il fissaggio dell'elemento antimanomissione.

INSTALLAZIONE E ACCENSIONE

Prima di collegare il segnalatore alla centrale di allarme occorre togliere l'alimentazione dalla centrale di allarme.

Il segnalatore va montato sulla parete, in un luogo difficile da raggiungere, in modo da minimizzare il rischio di manomissione. Occorre lasciare una distanza di almeno 2,5 cm tra il lato superiore del segnalatore ed il soffitto (o qualsiasi altro ostacolo al di sopra di esso). Altrimenti, il riposizionamento della copertura potrebbe risultare impossibile.

1. Rimuovere le viti di fissaggio della copertura.
2. Sollevare la copertura con un angolo approssimativo di 60° e toglierla (vedi: dis. 4).
3. Rimuovere la protezione metallica interna piegando le linguette di fissaggio.
4. Piegare le linguette di fissaggio ed estrarre la scheda elettronica.
5. Mettere la base del coperchio sulla parete e contrassegnare la posizione dei fori di fissaggio (vedi: dis. 3). Prestare attenzione anche al foro dell'elemento antimanomissione.
6. Praticare sulla parete i fori per i tasselli.
7. Far passare i cavi attraverso il foro nella base del coperchio (vedi: dis. 3).
8. Utilizzando i tasselli e le viti, fissare la base dell'alloggiamento alla parete (i tasselli e le viti sono in dotazione).
9. Fissare la scheda elettronica nella base del coperchio.
10. Collegare i morsetti del segnalatore ai morsetti della centrale di allarme.

Nota: Alcune centrali di allarme, possono richiedere l'installazione di una resistenza R (circa 1 kΩ) tra i morsetti +SA- nel segnalatore (vedi: dis. 5). La sua mancanza provocherà una segnalazione molto debole, durante lo stato inattivo.

11. Tramite i jumper scegliere la melodia della segnalazione acustica.
12. Installare la protezione metallica interna.
13. Installare il coperchio e bloccarlo con l'ausilio delle viti.
14. Accendere l'alimentazione della centrale di allarme.
15. Testare l'operatività del segnalatore. A tale scopo si consiglia di usare la funzione di test uscite disponibile in alcune centrali di allarme oppure richiamare l'allarme.

SATEL ITALIA srl
Via Ischia Prima, 280, 63066 Grottammare (AP), ITALIA
tel. 0735 588713, info@satel-italia.it
www.satel-italia.it

La dichiarazione di conformità può essere consultata sul sito: www.satel.eu/ce

ES

Base de la caja

Leyenda para la figura 3:

① orificio de montaje.
② orificio para los cables.
③ orificio de montaje de la protección antisabotaje.

INSTALACIÓN Y PUESTA EN MARCHA

Antes de conectar la sirena con la central de alarma, es necesario desactivar la alimentación de la central de alarma.

Es preciso instalar la sirena en la pared, en lo alto y en un lugar poco accesible, para reducir al mínimo el riesgo del sabotaje. Es necesario mantener una distancia adecuada (como mínimo 2,5 cm) entre el borde superior de la caja de la sirena y el techo u otro elemento que se encuentra encima de la sirena. Cuando la distancia indicada no exista, será probable que no sea posible instalar de nuevo la cubierta.

1. Desatornillar los tortillos que bloquean la cubierta.
2. Apartar hacia arriba a aprox. 60° la cubierta de la caja y retirarla (ver: fig 4).
3. Apartar a un lado los tacos que fijan la protección interior de metal y retirarla.
4. Apartar a un lado los tacos que fijan el módulo de electrónica y retirarlo.
5. Colocar la base de la caja a la pared y marcar la posición de los orificios de montaje (ver: fig. 3). Es necesario tomar en consideración el orificio de montaje para la protección antisabotaje.
6. Taladrar en la pared las perforaciones para los tacos de fijación.
7. Guiar los conductores por el orificio realizado en la base de la caja (ver: fig. 3).
8. Utilizando los tornillos y tacos de fijación fijar la base de la caja a la pared (los tornillos y tacos de fijación están proporcionados con la sirena).
9. Fijar el módulo de electrónica en la base de la caja.
10. Conectar los contactos de la sirena con los contactos de la central de alarma.

Nota: Algunas centrales de alarma pueden exigir que se conecte en la sirena la resistencia R (aprox. 1 kΩ) entre los contactos +SA- (ver: fig. 5). Si no se conecta la resistencia mencionada, eso podrá ocasionar un zumbido silencioso de la sirena desactivada.

11. Determinar utilizando los jumpers cuál tono utilizará la sirena.
12. Instalar la protección interior de metal.
13. Colocar la cubierta de la sirena y bloquearla utilizando los tornillos.
14. Activar la alimentación de la central de alarma.
15. Verificar el correcto funcionamiento de la sirena. Para testear el dispositivo, se puede utilizar la función de test de las salidas que están disponibles en algunas centrales de alarma o se puede activar la alarma con fines de testear.

Pueden consultar la declaración de conformidad en www.satel.eu/ce

CZ

Základna

Vysvětlivky k obr. 3:

① montážní otvory.
② otvor pro kabel.
③ otvor pro montáž tamperu.

MONTÁŽ A SPUŠTĚNÍ

Před připojováním sirény vypněte napájení ústředny.

Sirénu montujte na stěnu vysoko nad zem do nejméně dostupného místa, abyste minimalizovali možnost sabotáže. Nezapomeňte si ponechat dostatečný rozestup (minimálně 2,5cm) mezi horní hranou krytu sirény a stropem, nebo jiným předmětem. Může tak dojít k znemožnění výměny krytu v důsledku malého místa.

1. Vyšroubujte šrouby držící kryt.
2. Vyhněte kryt do polohy přibližně 60° a sundejte jej (viz Obr. 4).
3. Vyhněte držáky vnitřního kovového krytu a vyjměte jej.
4. Vyhněte úchytky držící desku elektroniky a vyjměte ji.
5. Umístěte základnu krytu na zeď a vyznačte si pozice montážních děr (viz. obr. 3). Nezapomeňte také na montážní otvor pro zadní tamper.
6. Vyvrtejte díry na hmoždinky.
7. Protáhněte kabely otvorem v základně krytu (viz. obr. 3).
8. Pomocí hmoždinek a šroubů připevněte základnu krytu ke zdi (hmoždinky a šrouby jsou součástí balení).
9. Nasaďte desku s elektronikou do základny krytu.
10. Propojte svorky sirény vodiči se svorkami ústředny.

Poznámka: Některé ústředny mohou vyžadovat zapojení rezistoru R (přibližně 1kΩ) mezi svorkami +SA- v siréně (viz Obr. 5). Jinak se může stát, že siréna bude pobzukovat v neaktivním stavu.

11. Pomocí propojek vyberte typ tónu, který siréna bude používat.
12. Vložte zpět vnitřní kovový kryt.
13. Nasaďte kryt sirény, uzavřete jej a upevněte jej šrouby.
14. Zapněte napájení ústředny.
15. Otestujte sirénu, zda funguje správně. Pro tento účel můžete použít test výstupu, který je dostupný u některých ústředen, nebo vyvolejte poplach pro aktivaci výstupů.

Modřanská 80, 147 00 Praha 4, ČR
Tel. / Fax: 272 770 148, 272 770 149
e-mail: euroalarm@euroalarm.cz
technická pomoc: ezs@euroalarm.cz
www: www.euroalarm.cz

Prohlášení o shodě je k dispozici na www.satel.eu/ce

5

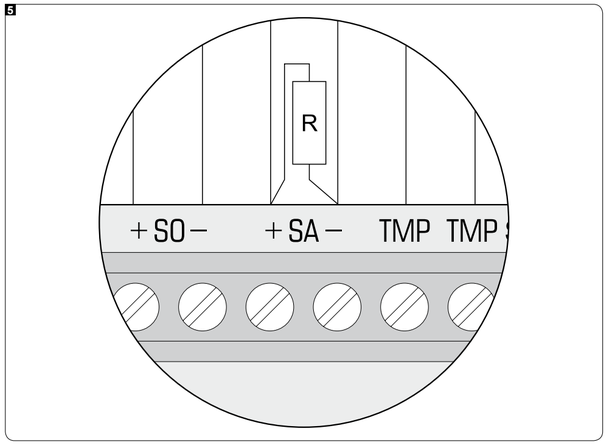

SK

Základňa sirény

Vysvetlivky k obrázku 3:

① montážny otvor.
② otvor pre vodiče.
③ montážny otvor sabotáže.

MONTÁŽ A SPUSTENIE

Pred pripojením sirény na zabezpečovaciu ústredňu treba vypnúť napájanie zabezpečovacej ústredne.

Sirénu treba montovať na stenu čo najvyššie a na nedostupné miesto, aby sa minimalizovala možnosť sabotáže. Treba zachovať dostatočný odstup (minimálne 2,5 cm) medzi hornou hranou krytu sirény a stropom alebo iným elementom nad sirénou. Menší odstup môže znemožniť nasadenie predného krytu.

1. Vyskrutkovať skrutky na uchytenie predného krytu.
2. Odchýliť predný kryt nahor o približne 60° a zložiť ho (pozri: obr. 4).
3. Vytiahnuť vnútorný ochranný kovový kryt.
4. Vytiahnuť modul elektroniky.
5. Priložiť základňu na stenu a označiť rozloženie montážnych otvorov (pozri: obr. 3). Treba pamätať aj na montážny otvor na uchytenie sabotážneho elementu.
6. Do steny vyvŕtať otvory na príchytky skrutiek.
7. Cez otvor v základni pretiahnuť vodiče (pozri: obr. 3).
8. Pomocou príchytiek a skrutiek pripevniť základňu na stenu (príchytky a skrutky sú dodávané so sirénou).
9. Pripevniť modul elektroniky do základne.
10. Svorky sirény prepojiť so svorkami zabezpečovacej ústredne.

Pozor: Niektoré zabezpečovacie ústredne môžu vyžadovať pripojenie dodatočného rezistora R (asi 1 kΩ) medzi svorkami +SA- v siréne (pozri: obr. 5). Jeho nedostatok bude spôsobovať tiché „bručanie" vypnutej sirény.

11. Pomocou jumperov nastaviť typ akustického signálu sirény.
12. Namontovať vnútorný kovový kryt.
13. Nasadiť predný kryt sirény a zaistiť ho pomocou skrutiek.
14. Zapnúť napájanie zabezpečovacej ústredne.
15. Otestovať činnosť sirény. Na otestovanie sirény je možné využiť funkciu testu dostupnú v niektorých zabezpečovacích ústredniach, alebo pre potreby otestovania spustiť.

HDSecurity s.r.o.
Hviezdna 38, 821 06 Bratislava, SR
tel. +421 (0)2 45259074, fax +421 (0)2 45259073
e-mail: info@hdsecurity.sk, www.hdsecurity.sk

Vyhlásenie o zhode si možno pozrieť na www.satel.eu/ce

GR

Βάση περιβλήματος

Εξηγήσεις για το σχήμα. 3:

① οπή στερέωσης.
② οπή εισόδου καλωδίου.
③ οπή στερέωσης τamper.

ΕΓΚΑΤΑΣΤΑΣΗ ΚΑΙ ΕΝΑΡΞΗ ΛΕΙΤΟΥΡΓΙΑΣ

Απενεργοποιήστε τον πίνακα ελέγχου να πριν συνδέετε τη σειρήνα.

Η σειρήνα πρέπει να εγκατασταθεί στον τοίχο, ψηλά πάνω από το πάτωμα, σε μια δυσπρόσιτη θέση, έτσι ώστε να ελαχιστοποιηθεί ο κίνδυνος της δολιοφθοράς. Διατηρήστε αρκετή απόσταση (τουλάχιστον 2,5 cm) μέτρζ ής άνω άκρης του περιβλήματος της σειρήνας και της οροφής ή άλλου στοιχείου που βρίσκεται πάνω από την σειρήνα. Αντικατάσταση του καλύμματος μπορεί να αποδειχθεί αδύνατη λόγω της έλλειψης χώρου.

1. Αφαιρέστε τις βίδες ασφάλισης του καλύμματος.
2. Ανασηκώστε το κάλυμμα κατά περίπου. 60° και αφαιρέστε το (βλ.πτε σχήμα. 4).
3. Παραμερίστε τα άγκιστρα που συγκρατούν το εσωτερικό μεταλλικό κάλυμμα και αφαιρέστε το.
4. Παραμερίστε τα στηρίγματα που κρατούν την ηλεκτρονική πλακέτα και αφαιρέστε την.
5. Τοποθετήστε τη μονάδα βάσης στον τοίχο και σημειώστε τη θέση των οπών στήριξης (βλ. σχήμα. 3). Να είστε βέβαιος να λάβει υπόψη την οπή στερέωσης του ταμπερ.
6. Ανοίξτε τις τρύπες για τα βύσματα τοίχου (ούπατα).
7. περάστε τα καλώδια μέσα από την οπή στη βάση του περιβλήματος (βλ. Σχήμα 3).
8. Χρησιμοποιώντας ούπα και βίδες, στερεώστε το περίβλημα της βάση στον τοίχο.(τα ούπατα και οι βίδες παρέχονται στην σειρήνα).
9. Ασφαλίστε την Ηλεκτρονική πλακέτα στη βάση του περιβλήματος.
10. Συνδέστε τους τερματικά της σειρήνας με καλώδια στα τερματικά του πίνακα ελέγχου.

Σημείωση: Μερικοί πίνακες ελέγχου συναγερμού δύναται να απαιτούν αντίσταση R (περ. 1 kΩ) να συνδέονται μεταξύ των τερματικών + SA- της σειρήνας (βλέπε σχήμα. 5). Σε αντίθετη περίπτωση, η σειρήνα θα παράγει ένα βουητό όταν είναι ανενεργή.

11. Χρησιμοποιήστε τους βραχυκυκλωτήρες για να επιλέξετε τον ήχο που θα χρησιμοποιηθεί από τη σειρήνα.
12. Τοποθετήστε το εσωτερικό μεταλλικό κάλυμμα.
13. Επανατοποθετήστε το κατάκι της σειρήνας, κλείστε το κατάκι και στη συνέχεια ασφαλίστε το με τις βίδες.
14. Τροφοδοτήστε τον πίνακα ελέγχου.
15. Ελέγξτε τη σειρήνα για τη σωστή λειτουργία. Για να δοκιμαστεί η σειρήνα, μπορείτε να χρησιμοποιήσετε τη λειτουργία ελέγχου εξόδου, η οποία είναι διαθέσιμη σε κάποιους πίνακες ελέγχου, ή μπορεί να ενεργοποιηθεί ο συναγερμός για σκόπους δοκιμής.

Τη δήλωση συμμόρφωσης μπορείτε να συμβουλευτείτε την ιστοσελίδα www.satel.eu/ce

HU

Ház hátoldala

3. ábra magyarázata:

① rögzítő nyílások.
② kábelbevezető nyílás.
③ szabotázsrögzítő nyílás.

FELSZERELÉS ÉS ELINDÍTÁS

Kapcsolja le a vezérlőpanel tápellátását a sziréna csatlakoztatása előtt.

A szirénát a padló szintje fölé magasan, a szabotálás kockázatát minimálisra csökkentő nehezen elérhető helyre kell felszerelni. Tartson megfelelő távolságot (minimum 2.5 cm) a sziréna felső éle és a mennyezet vagy más a sziréna felett elhelyezkedő elem között. A fedél eltávolítása lehetetlenné válhat a megfelelő távolság hiánya esetében.

1. Távolítsa el a fedélrögzítő csavarokat.
2. Billentse meg a fedelet kb. 60° fokniyra és távolítsa le azt (4. Ábra).
3. Óvatosan hajlítsa kifelé a belső fémburkolatot rögzítő tartófüleket, majd távolítsa le a fémburkolatot.
4. Hajlítsa szét az elektronikai kártyát rögzítő tartófüleket és távolítsa el azt.
5. Helyezze a sziréna házát a falra és jelölje be a rögzítő furatok helyét (lásd: 3. Ábra). Legyen figyelemmel a szabotázs rögzítő furatára is.
6. Készítse el a furatokat a tiplik számára.
7. Vezesse keresztül a vezetékeket a ház hátoldalának nyílásán (lásd: 3. Ábra).
8. A tiplik és a csavarok segítségével rögzítse a sziréna házát hátoldalát a falra (a tiplik és a csavarok megtalálhatóak a sziréna csomagjában).
9. Rögzítse az elektronikai kártyát a sziréna hátoldalába.
10. Csatlakoztassa a szirénát a vezérlőpanel megfelelő csatlakozási pontjaira.

Megjegyzés: Néhány riasztó vezérlőpanel esetében szükséges lehet egy kb. 1 kΩ értékű ellenállásnak a +SA- közé történő bekötése (lásd 5. Ábra). Egyébként a sziréna inaktív állapotban is gyenge hangjelzést produkálhat.

11. A rövidzárak használatával válassza ki a sziréna hangját.
12. Helyezze vissza a belső fémburkolatot.
13. Helyezze vissza a sziréna fedelét, zárja vissza azt, majd rögzítse a csavarokkal.
14. Kapcsolja be a vezérlőpanel tápfeszültségét.
15. Ellenőrizze le a sziréna helyes működését. A sziréna tesztelésére bizonyos vezérlőpanelek esetében a kimenetek tesztfunkciója, vagy tesztcélból indított riasztás használható.

A megfelelőségi nyilatkozat elérhető a www.satel.eu/ce honlapon.

6

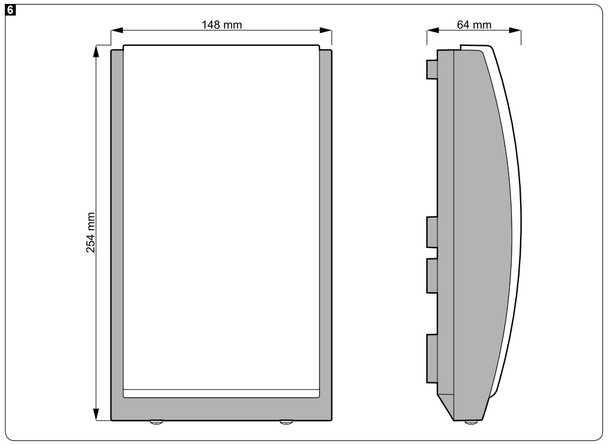

реклама
KODOS Максимально надёжное российское оборудование СКУД · СОТ · ОС · ИСБ www.kodos.ru