OSNOVO
cable transmission

Руководство по эксплуатации

Устройство грозозащиты локальных вычислительных сетей Gigabit Ethernet (+PoE)

SP-IP4/1000PD

Прежде чем приступать к эксплуатации изделия внимательно прочтите настоящее руководство

www.osnovo.ru

SEC.RU | Короткий путь к информации
Скачано с sec.ru

Оглавление

1. **Назначение** 3
2. **Комплектация** 3
3. **Особенности устройства** 3
4. **Внешний вид и электрическая схема** 4
5. **Разъёмы подключения** 4
6. **Схема подключения** 5
7. **Технические характеристики** 7
8. **Гарантия** 8

Приложение А «Габаритные размеры устройства» 9

SEC.RU | Короткий путь к информации
Скачано с sec.ru

1. Назначение

Устройство грозозащиты SP-IP4/1000PD предназначено для защиты оборудования, устанавливаемого в сетях Gigabit Ethernet и системах IP видеонаблюдения (IP-камеры, коммутаторы, сетевые видеорегистраторы и пр.) от индуцированных токов и перенапряжений, в т.ч. вызванных атмосферными электрическими разрядами.

Устройство грозозащиты SP-IP4/1000PD предназначено для защиты до 4-х сетевых устройств поддерживающих технологию PoE, имеет крепление для монтажа на DIN-рейку.

Рекомендуются для использования в локальных сетях со скоростью передачи данных до 1000 Мбит/с для предотвращения выхода из строя оконечного IP оборудования.

2. Комплектация

1. Устройство грозозащиты – 1шт.
2. Руководство по эксплуатации – 1 шт.
3. Упаковка – 1 шт.

3. Особенности устройства

- Кол-во защищенных каналов 4;
- Обеспечение защиты PoE устройств до 60Вт;
- Монтаж на DIN-рейку;
- Разъемы подключения RJ-45 (вход/выход).

SEC.RU | Короткий путь к информации Скачано с sec.ru

4. Внешний вид и электрическая схема

Рис.1 Внешний вид SP-IP4/1000PD

5. Разъёмы подключения

Рис.2 Разъёмы устройста грозозащиты SP-IP4/1000PD.

SEC.RU | Короткий путь к информации
Скачано с sec.ru

Таб.1 Назначение разъемов устройств грозозащиты SP-IP4/1000PD.

№ п/п	Обозначение	Назначение
1	**IN (1-4)**	Разъемы RJ-45 для подключения к линии передачи данных и PoE.
2	**OUT (1-4)**	Разъемы RJ-45 для подключения сетевых PoE устройств.
3	⏚	Винтовая клемма для подключения заземления.

6. Схема подключения

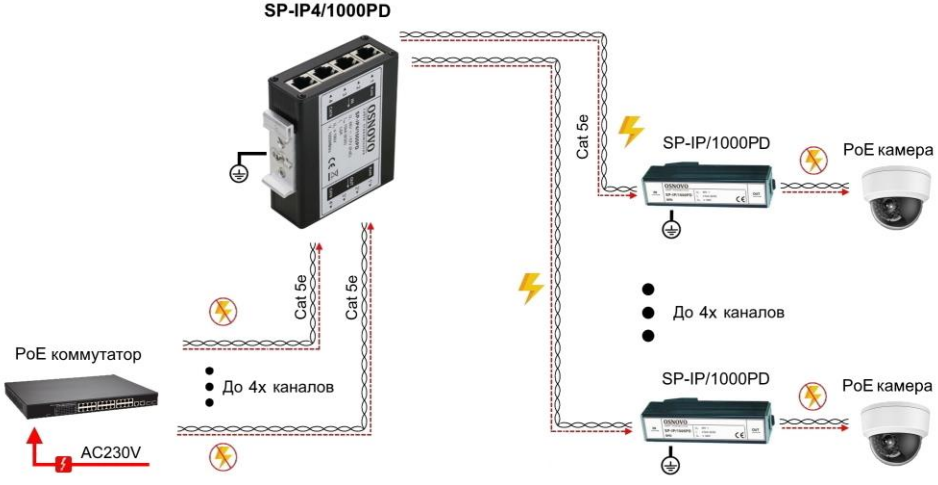

Рис.3 Схема подключения устройств грозозащиты на примере SP-IP4/1000PD, SP-IP/1000PD.

SEC.RU | Короткий путь к информации
Скачано с sec.ru

Внимание!

- Перед установкой устройств грозозащиты отключите питание.

- Соблюдайте правильность подключения оборудования: «*IN*» - подключение внешней линии передачи данных, «*Out*» - защищаемое сетевое оборудование.

- Грозозащита устанавливается максимально близко к защищаемому оборудованию.

- Кабель заземления должен быть прочным, достаточной длины и сечением не менее 2,5мм^2. В процессе эксплуатации периодически проверяйте целостность кабеля заземления.

- Для повышения защищенности оконечных устройств от повреждения рекомендуется использовать грозозащиту с каждого конца линии (Рис.3).

- Не прокладывайте линейный кабель и кабель, соединяющий устройство грозозащиты с защищаемым устройством, в непосредственной близости друг от друга.

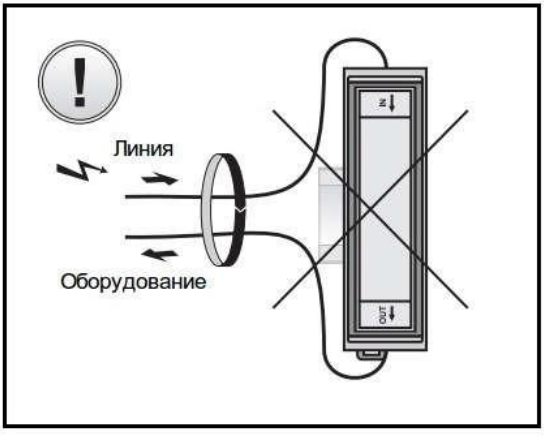

- В случае обнаружения неисправностей не разбирайте устройства и не ремонтируйте их самостоятельно.

SEC.RU | Короткий путь к информации
Скачано с sec.ru

7. Технические характеристики

Модель	SP-IP4/1000PD
Назначение	Защита цепи Ethernet+PoE
Кол-во портов	4
Скорость передачи данных	1000 Мбит/с
Защищаемые контакты	1, 2, 3, 6 4, 5, 7, 8
PoE	Метод A+Метод B (до 60Вт) 802.3af/at/bt
Номинальное рабочее напряжение	48V
Максимальное рабочее напряжение	57V
Уровень напряжения защиты 1kV/μs (линия-линия)	≤190V
Уровень напряжения защиты 1kV/μs (линия -земля)	≤600V
Номинальный ток разряда (8/20μs)(линия - линия)	0.15kA
Номинальный ток разряда (8/20μs)(линия - земля)	2.5kA
Суммарный разрядный ток (8/20μs) (линия - земля)	10kA
Время срабатывания (нс)	≤1
Вносимые потери	≤2dB
Рабочая температура	-40…+80°C
Монтаж	На DIN-рейку
Размеры (ШхВхГ), мм	30x90x83
Дополнительно	Соответствует ГОСТ IEC 61643-21-2014

* Производитель имеет право изменять технические характеристики изделия и комплектацию без предварительного уведомления

SEC.RU | Короткий путь к информации
Скачано с sec.ru

8. Гарантия

Гарантия на все оборудование OSNOVO – 7 лет (84 месяца) с даты продажи, за исключением аккумуляторных батарей, гарантийный срок - 12 месяцев.

В течение гарантийного срока выполняется бесплатный ремонт, включая запчасти, или замена изделий при невозможности их ремонта.

Подробная информация об условиях гарантийного обслуживания находится на сайте www.osnovo.ru

4

SEC.RU | Короткий путь к информации Скачано с sec.ru

Приложение А «Габаритные размеры устройства»

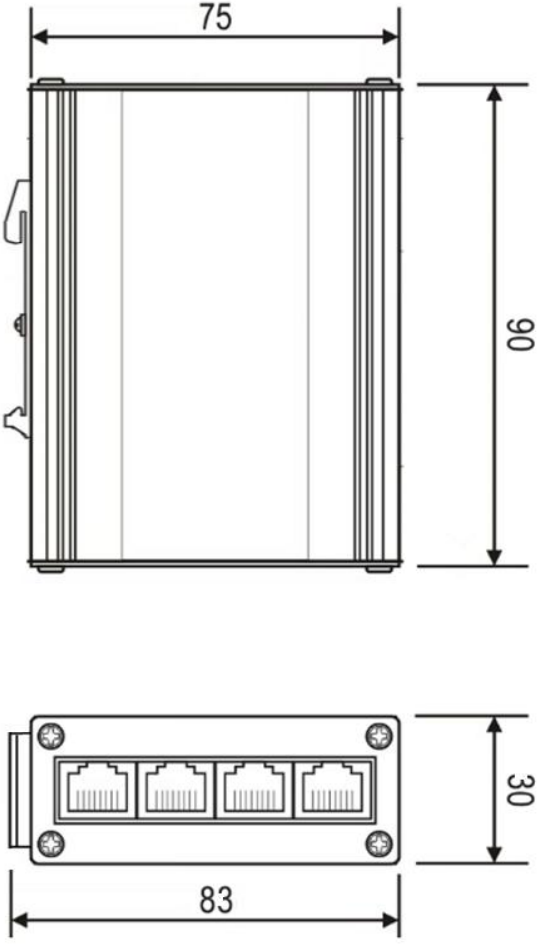

Рис.1 Габаритные размеры устройства SP-IP4/1000PD.

SEC.RU | Короткий путь к информации
Скачано с sec.ru