СПЕК.425241810000 СБ

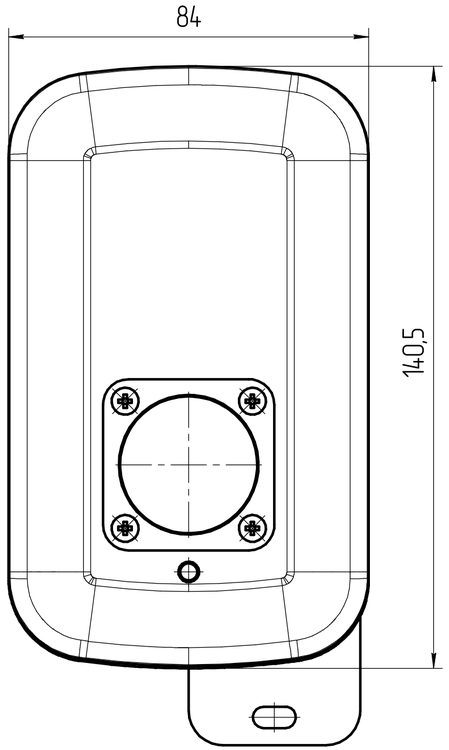

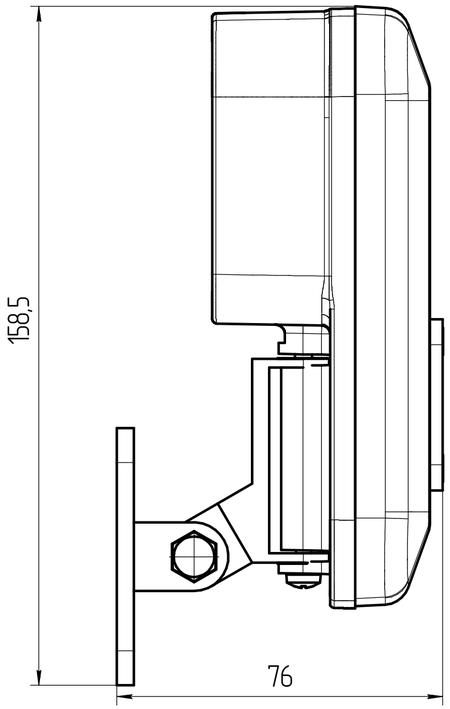

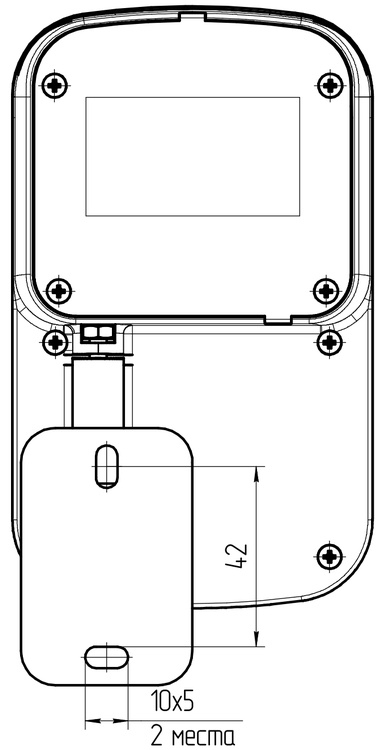

1 *Размеры для справок.*

Таблица 1

Обозначение	Извещатель
СПЕК.425241.810.000–00	Спектрон–801
–01	Спектрон–801–Exi(Exm)
–02	Спектрон–804
–03	Спектрон–804–Exi(Exm)

Изм.	Лист	№ докум.	Подп.	Дата	СПЕК.425241.810.000 СБ			
Разраб.		Назарова		28.02.2024	Спектрон–801 Спектрон–801–Exi(Exm) Спектрон–804 Спектрон–804–Exi(Exm)	Лит.	Масса	Масштаб
Пров.		Лосев		28.02.2024			0,5	1:1
Т.контр.		Аристов		28.02.2024		Лист	Листов 1	
Н.контр.		Рябиновская		28.02.2024	ООО "НПО Спектрон"			
		Сродин		28.02.2024				

Копировал Формат А3

Перв. примен.

Справ. №

Подп. и дата

Инв. № дубл.

Взам. инв. №

Подп. и дата

№ подл.

SEC.RU | Короткий путь к информации Скачано с sec.ru