НАУЧНО-ПРОИЗВОДСТВЕННОЕ ОБЪЕДИНЕНИЕ
СПЕКТРОН

ИЗВЕЩАТЕЛЬ ПОЖАРНЫЙ ПЛАМЕНИ ИП-330-3-1

«Спектрон-804-HART»
«Спектрон-804-M-HART»
«Спектрон-804-H-HART»

Руководство по эксплуатации
СПЕК.420529.000.001-47-06 РЭ

2026

SEC.RU | Короткий путь к информации
Скачано с sec.ru

ОГЛАВЛЕНИЕ

1. ОПИСАНИЕ И РАБОТА 3
1.1 НАЗНАЧЕНИЕ ИЗДЕЛИЯ 3
1.2 ТЕХНИЧЕСКИЕ ХАРАКТЕРИСТИКИ 4
1.3 СОСТАВ ИЗДЕЛИЯ 5
1.4 УСТРОЙСТВО И ПРИНЦИП РАБОТЫ 5
1.4.1 СВЕТОДИОДНЫЙ ИНДИКАТОР СОСТОЯНИЯ 5
1.4.2 ПОМЕХОУСТОЙЧИВОСТЬ 6
1.4.3 ВЫХОДНЫЕ СИГНАЛЫ 6
1.5 МАРКИРОВКА И ПЛОМБИРОВАНИЕ 7
2. ИСПОЛЬЗОВАНИЕ ПО НАЗНАЧЕНИЮ 7
2.1 ЭКСПЛУАТАЦИОННЫЕ ОГРАНИЧЕНИЯ 7
2.1.1 ПРОВЕРКА РАБОТОСПОСОБНОСТИ ИЗВЕЩАТЕЛЯ С ИСПОЛЬЗОВАНИЕМ ПОСТОЯННОГО МАГНИТА 8
2.1.2 СБРОС ДО ЗАВОДСКИХ НАСТРОЕК 8
2.1.3 РАБОТА С ТЕСТОВЫМ ИЗЛУЧАТЕЛЕМ ИТ-15 8
2.2 ПОДГОТОВКА ИЗДЕЛИЯ К ИСПОЛЬЗОВАНИЮ 8
2.2.1 РАСПОЛОЖЕНИЕ ИЗВЕЩАТЕЛЯ 8
2.2.2 ПРОЦЕДУРА МОНТАЖА ИЗВЕЩАТЕЛЯ 9
2.3 ЭЛЕКТРИЧЕСКИЙ МОНТАЖ 10
2.4 ИСПОЛЬЗОВАНИЕ ИЗДЕЛИЯ 11
3.1 ФОРМАТ ПЕРЕДАЧИ СИМВОЛОВ 11
3.2 ФУНКЦИИ И ОПИСАНИЕ РЕГИСТРОВ 11
4. ТЕХНИЧЕСКОЕ ОБСЛУЖИВАНИЕ 14
5. ТЕКУЩИЙ РЕМОНТ 15
6. ТРАНСПОРТИРОВАНИЕ, ХРАНЕНИЕ И УТИЛИЗАЦИЯ 15
7. ГАРАНТИИ ИЗГОТОВИТЕЛЯ 15
8. СВЕДЕНИЯ О СЕРТИФИКАЦИИ 16
9. КОМПЛЕКТНОСТЬ 16
10. ИНФОРМАЦИЯ ДЛЯ ЗАКАЗА 16
ПРИЛОЖЕНИЕ А 17
ПРИЛОЖЕНИЕ Б 18

SEC.RU | Короткий путь к информации
Скачано с sec.ru

ВНИМАНИЕ!

Перед установкой и включением извещателя внимательно ознакомьтесь с руководством по эксплуатации.

1. ОПИСАНИЕ И РАБОТА

Спектрон-804-HART, Спектрон-804-M-HART, Спектрон-804-H-HART представляет собой извещатель пожарный пламени инфракрасного (4ИК) диапазона. Извещатель изготовлен в соответствии с требованиями национальных стандартов, для высоконадежного обнаружения источников возгорания в сочетании с высокой степенью защиты от ложных срабатываний. Рекомендуется для систем пожарной сигнализации и систем пожаротушения.

1.1 НАЗНАЧЕНИЕ ИЗДЕЛИЯ

Извещатель выполнен в соответствии с требованиями технических средств пожарной автоматики по ГОСТ 34698-2020.

Корпус извещателя **Спектрон-804-HART** изготовлен из высокопрочного ABS пластика и имеет степень защиты IP66/IP68 от воздействия внешней среды.

Корпус извещателя **Спектрон-804-M-HART** изготовлен из оцинкованной низкоуглеродистой стали с антикоррозийным цинковым покрытием и окрашен порошковой краской, извещатель имеет степень защиты IP66/IP68 от воздействия внешней среды.

Корпус извещателя **Спектрон-804-H-HART** изготовлен из нержавеющей стали и имеет степень защиты IP66/IP68 от воздействия внешней среды.

Конструкция прибора и схема расположения датчиков, позволяет получить результирующую диаграмму обнаружения источников возгорания в виде 90°-го конуса.

Сигнал «ПОЖАР» формируется только тогда, когда 4-ИК датчика регистрируют присутствие пламени одновременно.

«Стандартная конфигурация извещателя включает в себя реле сигнала «ПОЖАР», реле сигнала «НЕИСПРАВНОСТЬ» и токовая петля 4-20 мА. Токовая петля 4-20 мА с гальванической развязкой. Для работы токовой петли требуется внешнее питание.

Супер-яркий светодиод на лицевой панели извещателя выполняет функции индикатора состояний.

Предусмотрено 4 режима работы извещателя с разными порогами чувствительности и временем обработки сигнала для уменьшения влияния помех при идентификации извещателем пожара или близком расположении предполагаемого места загорания.

По чувствительности к пламени тестовых очагов ТП-5 и ТП-6 извещатель относится к первому классу по ГОСТ 34698-2020.

Для проверки работоспособности и выбора режима работы в комплекте с извещателем поставляется постоянный магнит. Процедура работы с магнитом описана в п.2.1.1 и п.2.1.2 настоящего руководства.

Проверку работоспособности и выбор режима работы можно производить при помощи тестового излучателя. Тестовый излучатель в комплект извещателя не входит – поставляется по дополнительному заказу.

SEC.RU | Короткий путь к информации Скачано с sec.ru

1.2 ТЕХНИЧЕСКИЕ ХАРАКТЕРИСТИКИ

Таблица 1.

Характеристика		Значение
Спектральная чувствительность, мкм		4-ИК
Чувствительность по ГОСТ 34698-2020		1 класс
Минимальное время срабатывания, с Чувствительность, м	Режим 1 «Далеко»	ТП-5-50, ТП-6-55
	Режим 2 «Далеко 35»	ТП-5, ТП-6 – 35
	Режим 3 «Стандарт»	ТП-5, ТП-6 – 25
	Режим «Близко»	ТП-5, ТП-6 - 17
Угол обзора, град		90
Устойчивость к прямому свету без модуляции, не менее, лк	лампы накаливания	150 000
	люминесцентные лампы	150 000
Устойчивость к 1 посту электродуговой или аргоновой сварки, м		4
Напряжение питания, В		9 ÷ 26
Ток потребления в режиме «Дежурный», не более, мА	Реле Пож. и Реле Неиспр. – Откл. Токовая петля – Отк.	3
	*Реле Пож. и Реле Неиспр. – Вкл. Токовая петля – Отк.	8
	Реле Пож. и Реле Неиспр. – Откл. Токовая петля – Вкл.	8
	Реле Пож. и Реле Неиспр. – Вкл. Токовая петля – Вкл.	13
Ток потребления в режиме «Пожар», мА	Реле Пож. и Реле Неиспр. – Откл. Токовая петля – Отк.	5
	*Реле Пож. и Реле Неиспр. – Вкл. Токовая петля – Отк.	34
	Реле Пож. и Реле Неиспр. – Откл. Токовая петля – Вкл.	14,5
	Реле Пож. и Реле Неиспр. – Вкл. Токовая петля – Вкл.	44
Нагрузочные характеристики «сухого» контакта реле, не более	напряжение, В	30
	ток, мА	100
Время восстановления, не менее, с		5
Устойчивость к помехам ЭМС, ЭСР, ЭМП, степень		3
Степень защиты оболочкой по ГОСТ 14254, не ниже		IP66/IP68
Температурный диапазон, ºС	-804	–55 ÷ +75
	-804-М/Н	–55 ÷ +85
Масса, не более, г	-804	450
	-804-М/Н	800

* - *заводская установка;*

** - *выбор тока осуществляется потребителем*

SEC.RU | Короткий путь к информации Скачано с sec.ru

1.3 СОСТАВ ИЗДЕЛИЯ

Габаритные размеры указаны в приложении А.



слева: Спектрон-804-HART; *в середине:* Спектрон-804-H-HART; *справа:* Спектрон-804-M-HART

Рисунок 1 – Внешний вид извещателей.

Для извещателей пламени в корпусах из оцинкованной и нержавеющей стали дополнительно возможна защита кабеля металлорукавом ДУ 10мм. (Спектрон-КМР*).

*Длину уточнять при заказе, минимальная длина 5м., далее кратно 1м.



Рисунок 2 – Спектрон-КМР

1.4 УСТРОЙСТВО И ПРИНЦИП РАБОТЫ

ВНИМАНИЕ!

Переход извещателя из режима «ПОЖАР» в режим «ДЕЖУРНЫЙ» осуществляется путем снятия напряжения на время не менее 2 сек.

Для более достоверного обнаружения открытого очага пламени извещатель оснащён тремя чувствительными элементами, каждый из которых работает в своём оптическом спектре. Одновременное присутствие сигналов от чувствительных элементов на протяжении определённого времени извещатель интерпретирует как появление в охраняемой зоне открытого очага пламени. Обнаружив очаг, извещатель фиксирует положение «ПОЖАР», при котором формирует соответствующие сообщения в виде: световой индикации, переключения механического реле или формирования определённого уровня тока в шлейфе сигнализации приёмно-контрольного прибора.

1.4.1 СВЕТОДИОДНЫЙ ИНДИКАТОР СОСТОЯНИЯ

Супер-яркий светодиод служит индикатором режимов работы извещателя – «ДЕЖУРНЫЙ»,

SEC.RU | Короткий путь к информации Скачано с sec.ru

«ПОЖАР», «НЕИСПРАВНОСТЬ». Соответствие текущих состояний извещателя режимам индикации светодиода приведены в таблице 2.

Таблица 2

Состояние извещателя	Свечение светодиода
Напряжение питания включено, режим «ДЕЖУРНЫЙ» (отсутствие неисправности или пожара)	Одинарные вспышки красного цвета с периодом 7 сек.
Режим «НЕИСПРАВНОСТЬ»	Одинарные вспышки красного цвета с периодом 1 сек.
Режим «ПОЖАР»	Постоянное горение красным цветом
Режим «НАСТРОЙКА»	Групповые вспышки красного цвета. - одиночные вспышки – режим №1 - двойные вспышки – режим №2 - тройные вспышки – режим №3 - четверные вспышки – режим №4

1.4.2 ПОМЕХОУСТОЙЧИВОСТЬ

Использование четырех диапазонов для обнаружения очага пламени, позволяет максимально повысить помехоустойчивость извещателя, исключить возможность появления ложных срабатываний от таких факторов как: электродуговая, аргонная сварка, прямой солнечный свет, зеркальные блики от отражающих поверхностей, осветительных и нагревательных приборов и так далее. Для более надёжной работы извещателя на объектах с очень сложными условиями по части присутствия помех, (например, сварочные цеха).

1.4.3 ВЫХОДНЫЕ СИГНАЛЫ

ВНИМАНИЕ!!!
Извещатель работает только по 4-х проводной схеме подключения

При четырехпроводном подключении извещатель запитан от индивидуального источника питания, отдельно от линии шлейфа сигнализации.

В работу включаются реле «ПОЖАР», оптореле «НЕИСПРАВНОСТЬ» и электронная схема для работы с тестовым излучателем.

Реле «ПОЖАР» имеет нормально разомкнутый и нормально замкнутый контакт в режиме «ДЕЖУРНЫЙ» обесточено. При переходе извещателя в режим «ПОЖАР» реле «ПОЖАР» изменением состояния контактов передает в ШС тревожный сигнал. Светодиодный индикатор извещателя в режиме «ПОЖАР» переходит в режим постоянного свечения.

Оптореле «НЕИСПРАВНОСТЬ» при включенном питании на извещатель и отсутствии какой-либо неисправности находится под напряжением, его контакты замкнуты. Режим «НЕИСПРАВНОСТЬ» выдаётся посредством размыкания контактов на время 0,5 сек. и соответствующей индикацией светодиода извещателя.

Контактные группы реле «ПОЖАР» и оптореле «НЕИСПРАВНОСТЬ» рассчитаны на ток до 100 мА и напряжение 30 В постоянного тока при резистивной нагрузке.

Величина добавочного резистора (Rдоб.) выбирается из руководства по эксплуатации применяемого ППКОП.

При подключении по 4-х проводной схеме с использованием режима «НЕИСПРАВНОСТЬ», оптореле «НЕИСПРАВНОСТЬ» вносит в шлейф дополнительное сопротивление 30 Ом.

При 4-х проводном подключении проверка работоспособности извещателя и выбор режима работы может производиться двумя способами:

- при помощи постоянного магнита – поставляется в комплекте с извещателем;

SEC.RU | Короткий путь к информации Скачано с sec.ru

- тестовым излучателем – в комплект извещателя не входит.

Передача сигналов «ПОЖАР» и «НЕИСПРАВНОСТЬ» может осуществляться аналоговым сигналом по токовой петле 4-20мА или контактами реле.

Ток аналогового выхода

Ток, мА	Состояние извещателя
2	Неисправность
4	Дежурный режим
16	Внимание
18	Пожар

Данная раскладка является типовой настройкой извещателя, с возможностью изменения по току.

Реле «Пожар»

Реле «Пожар» имеет нормально разомкнутый и нормально замкнутый контакты. В режиме «ДЕЖУРНЫЙ» реле находится в обесточенном состоянии. При переходе извещателя в режим «ПОЖАР» реле включается и перекидывает свои контакты.

Реле «Пожар» может работать в режимах «с фиксацией» или «без фиксации». Заводская установка – «с фиксацией».

Реле «Неисправность»

Реле «Неисправность» имеет нормально разомкнутый контакт. При включенном извещателе реле всегда находится под напряжением – контакт замкнут. Если функция самотестирования извещателя обнаруживает неисправность во внутренних цепях извещателя, реле «Неисправность» обесточивается и размыкает свои контакты. Реле «Неисправность» работает в режиме «с фиксацией».

1.5 МАРКИРОВКА И ПЛОМБИРОВАНИЕ

На корпус Извещателя должна быть нанесена маркировка со следующей информацией:

- наименование изготовителя или зарегистрированный товарный знак предприятия-изготовителя;
- обозначение типа электрооборудования и условное наименование;
- аббревиатура органа по сертификации и номер сертификата;
- степень защиты по ГОСТ 14254;
- климатическое исполнение и категория размещения по ГОСТ 15150;
- диапазон температуры окружающей среды по ГОСТ 31610.0-2019;
- напряжение питания;
- дата выпуска;
- заводской номер;
- единый знак обращения продукции на рынке государств-членов Таможенного союза.

2. ИСПОЛЬЗОВАНИЕ ПО НАЗНАЧЕНИЮ

2.1 ЭКСПЛУАТАЦИОННЫЕ ОГРАНИЧЕНИЯ

При монтаже и эксплуатации извещателя принять меры по защите его от механических воздействий и ударов.

Извещатель может использоваться в шлейфе сигнализации с напряжением от 8 до 28 В и в шлейфе сигнализации с переполюсовкой с номинальным напряжением 24В при следующих временных параметрах переполюсовки:

- длительность импульса «+» не менее, мс.: 700
- длительность импульса «-», мс.: 50 ÷ 100

Емкость извещателя для расчета искробезопасной цепи – 100 пФ.

Индуктивность извещателя для расчета искробезопасной цепи – 10 мкГн.

SEC.RU | Короткий путь к информации Скачано с sec.ru

2.1.1 ПРОВЕРКА РАБОТОСПОСОБНОСТИ ИЗВЕЩАТЕЛЯ С ИСПОЛЬЗОВАНИЕМ ПОСТОЯННОГО МАГНИТА

Порядок проверки работоспособности извещателя комплектным магнитом:

- по одиночным вспышкам индикатора с периодом 7 секунд убедиться, что извещатель находится в режиме «Дежурный»;
- поднести магнит к корпусу извещателя, как показано на рисунке 1. При этом извещатель перейдет в режим «ПОЖАР», индикатор извещателя переключится в режим постоянного свечения;
- отвести магнит от корпуса извещателя – извещатель автоматически переключится в режим «Дежурный».

2.1.2 СБРОС ДО ЗАВОДСКИХ НАСТРОЕК

Сброс до заводских настроек – к отключенному прибору поднести магнит, включить питание примерно через 40 сек., когда короткие вспышки сменятся длинной отвести магнит от извещателя. Перезагрузить. Регистр управления и скорость Modbus вернутся в заводские настройки. Скорость порта по умолчанию -9600. Адрес - 127

2.1.3 РАБОТА С ТЕСТОВЫМ ИЗЛУЧАТЕЛЕМ ИТ-15

Тестовый излучатель ИТ-15 позволяет производить следующие виды работ:

- Проверка работоспособности извещателя переводом из режима «Дежурный» в режим «ПОЖАР».
- Проверка работоспособности режима «НЕИСПРАВНОСТЬ».

Настроечный излучатель ИТ-15 позволяет производить следующие виды работ:

- Настройка режимов чувствительности извещателя.
- Настройка времени сработки извещателя.

Подробное описание работы с тестовым излучателем приведено в руководстве по эксплуатации на излучатель.

2.2 ПОДГОТОВКА ИЗДЕЛИЯ К ИСПОЛЬЗОВАНИЮ

2.2.1 РАСПОЛОЖЕНИЕ ИЗВЕЩАТЕЛЯ

Извещатель должен размещаться таким образом, чтобы обеспечить наилучший беспрепятственный обзор защищаемой зоны. При этом должны быть приняты во внимание следующие факторы:

- Определение наиболее возможных источников возгораний.
- Уверенность, что для адекватной защиты контролируемой зоны используется достаточное количество извещателей.
- Расположение и нацеливание извещателя должно быть произведено с учетом расстояния действия и угла обзора извещателя.
- Обеспечение лёгкого доступа к извещателю для проведения работ по периодическому обслуживанию.
- Извещатель должен быть нацелен на объект по нисходящей под углом к горизонту, по крайней мере, 10 - 20 градусов (см. рис. 3). Такая установка предотвращает скопление влаги на оптической части извещателя.
- Для получения наилучших показателей работы, извещатель должен монтироваться на жесткой поверхности, не подверженной вибрациям.

SEC.RU | Короткий путь к информации Скачано с sec.ru

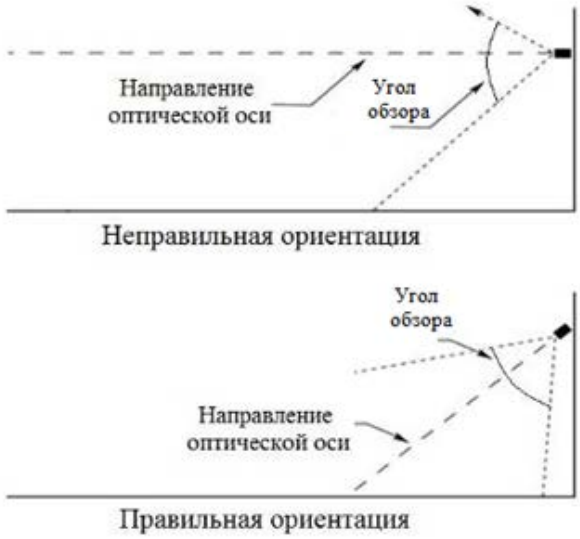

Рисунок 3 − Установка извещателя по отношению к горизонту

2.2.2 ПРОЦЕДУРА МОНТАЖА ИЗВЕЩАТЕЛЯ

Для подключения извещателя производитель рекомендует следующие типы монтажных коробок:

- Для подключения Спектрон-804, -804-Н, -804-М рекомендуется монтажная коробка Спектрон-МК-04;

ВНИМАНИЕ!

Установка и электромонтаж извещателя должны выполняться только квалифицированными специалистами.

При монтаже и эксплуатации извещателя запрещено:

- отворачивать винты и вскрывать корпус извещателя;

- подключать напряжение питания, не соответствующее характеристикам извещателя;

- эксплуатировать изделие при t° окружающей среды, не соответствующей характеристикам извещателя;

- подключать к контактам встроенных реле «Пожар» и оптореле «Неисправность» напряжение и/или ток, не соответствующие характеристикам извещателя;

- вносить любые изменения в конструкцию извещателя;

- подвергать извещатель ударам или падению с высоты более 0,1 м:

- подключать извещатель с отступлением от схем, приведенным в настоящем руководстве по эксплуатации;

- эксплуатировать извещатель в условиях воздействия агрессивных сред (кроме извещателей в корпусе из нержавеющей стали).

Нарушение данных требований приводит к безусловному прекращению гарантийных обязательств и может оказаться причиной неправильной работы извещателя.

На время тестирования или технического обслуживания, система пожаротушения и оповещения должна быть отключена во избежание нежелательной активации средств пожаротушения и оповещения.

ВНИМАНИЕ!

Производитель оставляет за собой право вносить изменения в конструкцию изделия и деталей, не ухудшающих их качество, без уведомления

Монтаж извещателя на объекте должен производиться в соответствии с утвержденным в установленном порядке проектом размещения системы, в составе которой он используются.

SEC.RU | Короткий путь к информации Скачано с sec.ru

Перед монтажом извещателя необходимо произвести внешний осмотр, особенно обратить внимание на:

- отсутствие повреждений корпуса и оптической части;
- отсутствие повреждений заземляющих устройств (ИПП в металлических корпусах).

Для установки и монтажа извещателя необходимо выполнить следующее:

- определить место установки и разметить место крепления;
- закрепить крепежно-юстировочное устройство на рабочем месте;
- установить на крепежно-юстировочное устройство извещатель и зафиксировать винтом;
- осуществить электрический монтаж согласно п. 2.3;
- повернуть извещатель для правильного нацеливания на контролируемую зону, зафиксировать.

2.3 ЭЛЕКТРИЧЕСКИЙ МОНТАЖ

В соответствии с ГОСТ 12.2.007.0-75 извещатель относится к классу защиты – III.

Корпус извещателя Спектрон-804-М/Н должен быть заземлён.

Извещатель оснащен кабелем длиной 0,8 м для подключения к линии питания и/или шлейфу сигнализации ППК.

При прокладке кабеля шлейфа сигнализации следует руководствоваться следующими правилами:

- шлейф сигнализации располагать вдали от силовых кабелей, пересечение силового кабеля с кабелем шлейфа сигнализации должно производиться под прямым углом;
- при использовании экранированного кабеля для прокладки шлейфа сигнализации его экран должен быть соединён с клеммой «земля» приёмно-контрольного прибора, который должен быть заземлён;
- заземление экрана должно быть надёжным и осуществляться только в одной точке.

Питание извещателя с подключенным реле должно осуществляться от источника питания с напряжением от 9 до 26 В и током нагрузки не менее 30*N мА, где N-количество извещателей.

Таблица 4 – Номиналы резисторов при подключении извещателя к ППК различных производителей

ППКОП	Rдоб., Ом (однопороговое включение)	Rдоб., Ом (двухпороговое включение)	Rок., кОм
Спектрон, Магистр Гранит	820	2000	7,5
ВЭРС	820	1500	7,5
Сигнал-ВКА	820	нет режима	4,7
Сигнал ВК-4	1000	нет режима	4,7
Рубеж АМП-4	1000	2000	4,7
Сигнал-20П «тип ШС 1»	1500	3000	4,7
С2000-АСПТ «тип ШС 1»	нет режима	3000	4,7
С2000-АСПТ «тип ШС 2»	нет режима	3000 включение по двум ШС	4,7
С2000-АР2 (АР8)	4700	нет режима	10
ЯУЗА-Ех	1000	2000	10

SEC.RU | Короткий путь к информации Скачано с sec.ru

2.4 ИСПОЛЬЗОВАНИЕ ИЗДЕЛИЯ

ВНИМАНИЕ!

Извещатель не содержит элементов, ремонтируемых пользователем.
Отключить управление пуском пожаротушения перед началом поиска неисправности.

№ п/п	Характер неисправности	Возможная причина неисправности	Способ устранения
1	Отсутствует свечение индикатора, извещатель не работает	Неправильное подключение к ШС, плохой контакт в местах подключения	Проверить подключение согласно схемам в настоящем руководстве. Проверить контакты
2	Извещатель не срабатывает на пламя	Загрязнен оптический элемент	Очистить оптический элемент
3	Извещатель переходит в «Пожар», а ППК остается в дежурном режиме	Отсутствует или неправильно подобран Rуст. или Rдоб	Установить или подобрать Rуст. или Rдоб нужного номинала (табл. 4)
4	Извещатель не работает по 4-х проводной схеме	Не замкнуты зеленый и черный провода кабеля извещателя	Замкнуть зеленый и черный провода кабеля извещателя

ПРИМЕЧАНИЕ

Рекомендуется иметь запасной извещатель для экстренной замены неисправного устройства и обеспечения непрерывной защиты опасной зоны.

3.1 ФОРМАТ ПЕРЕДАЧИ СИМВОЛОВ

В извещателе приняты следующие установки для передачи символов: передача символов идет младшим битом вперед, 1 стартовый бит, 8 бит данных, бит паритета выключен, 2 стоповых бита. Скорость передачи 19200 бод, установлена по умолчанию и может изменяться пользователем, адрес устройства 001, в приборах выпуска с 2020 года скорость передачи по умолчанию 115200 бод, адрес 127. В приборах выпуска с 2025 года скорость передачи по умолчанию 9600 бод, адрес 127.

3.2 ФУНКЦИИ И ОПИСАНИЕ РЕГИСТРОВ

Коды функций обязательные для всех извещателей «Спектрон».

04h – чтение группы регистров;
06h – запись в единичный регистр;
07h – чтение регистра состояния/ управления;
2Bh – чтение модификации и серийного номера.

Коды сообщения об ошибках.

01h – ошибка команды (неподдерживаемый код функции);
02h – ошибка регистра (несуществующий адрес регистра);
03h – ошибка формата запроса.

Карта регистров

Регистр с адресом **0x0001** – 16 разрядный регистр, где:
Старший байт содержит адрес извещателя (без знакового числа от 0x01 до 0x7F, (1 – 127)),
Младший байт определяет скорость обмена по каналу RS485:

01 – 1200 бод;

SEC.RU | Короткий путь к информации Скачано с sec.ru

02 – 2400 бод;
03 – 4800 бод;
04 – 9600 бод;
05 – 19200 бод;
06 – 38400 бод;
07 – 115200 бод;

Регистр с адресом **0x0002** – 16 разрядный регистр, где:

Старший байт содержит информацию о состоянии извещателя (регистр состояния).

Младший байт – информацию о настройке извещателя (регистр управления). Более подробно для каждой модели извещателя описаны ниже.

Оба регистра (0x0001, 0x0002) доступны как по чтению, так и по записи. А потому, необходимо помнить, что попытка изменения адреса устройства автоматически приводит к изменению скорости обмена (и наоборот), поэтому при изменении адреса устройства необходимо отслеживать содержимое байта отвечающего за скорость обмена (и наоборот).

При изменении скорости и (или) адреса устройства, управляющий контроллер получает ответ на команду на той же скорости и только после этого извещатель производит изменение скорости обмена и адреса устройства. Широковещательный запрос изменения адреса или скорости извещателем игнорируется.

Три 16 разрядных регистра идентификатора конкретных адресов не имеют. Они доступны только для чтения, специально выделенной командой с кодом функции 2Bh. По запросу этой команды извещатель пересылает главному шесть байтов информации со следующим значением:

1 байт – номер версии программного кода устройства;
2 байт – тип устройства;
3 байт – номер аппаратной модификации устройства;
4, 5, 6 – байты серийный номер устройства.

Пример изменения адреса устройства с 0x7F (127) на 0x01 (1), (скорость обмена 115200 бод):

Отправляем в извещатель кодовую посылку с функцией 04h для прочтения содержимого регистра 0x0001, как показано ниже:

Запрос		Ответ	
Поле	Hex	Поле	Hex
Адрес	7F	Адрес	7F
Код функции	01	Код функции	04
Начальный адрес ст.	00	Кол-во байт	02
Начальный адрес мл.	01	Значение регистра ст. (адрес)	7F
Кол-во регистров ст.	00	Значение регистра мл. (скорость)	07
Кол-во регистров мл.	01	CRC мл.	F0
CRC мл.	6A	CRC ст.	C8
CRC ст.	14		

SEC.RU | Короткий путь к информации
Скачано с sec.ru

Изменяем старший байт на значение 0x01, младший байт оставляем без изменения и формируем кодовую посылку с функцией 06h для этого же регистра (0x0001).

Запрос		Ответ	
Поле	Hex	Поле	Hex
Адрес	7F	Адрес	7F
Код функции	06	Код функции	06
Адрес регистра ст.	00	Адрес регистра ст.	00
Адрес регистра мл.	01	Адрес регистра мл.	01
Значение регистра ст.	01	CRC мл.	38
Значение регистра мл.	07	CRC ст.	31
CRC мл.	92		
CRC ст.	46		

Получив запрос на изменения содержимого регистра, извещатель отправит ответ, как показано в таблице, а за тем применит новые изменения. Теперь извещатель будет отзываться по адресу 01. Изменение адреса устройства по широковещательной посылке невозможно, извещатель проигнорирует такой запрос. Если, случайным образом заслать в извещатель значение скорости за пределами от 1 до 7, то будет установлена скорость 19200.

Изменения содержимого регистра с адресом 0x0002, так же желательно производить с предварительным прочтением последнего, чтобы случайным образом не внести нежелательные изменения.

Для конфигурации извещателя, завод изготовитель предлагает программу терминала Spectron.exe, которую можно скачать с сайта или по запросу.

ОПИСАНИЕ РЕГИСТРА 0x0002.

Старший байт – РЕГИСТР СОСТОЯНИЯ,

Младший байт – РЕГИСТР УПРАВЛЕНИЯ.

СПЕКТРОН – 804

РЕГИСТР СОСТОЯНИЯ

D7 – флаг состояния пожар:

1 – «ПОЖАР»;

0 – «НОРМА».

D6 – флаг состояния неисправность:

1 – «НЕИСПРАВНОСТЬ»;

0 – «НОРМА».

D5 – флаг, обнаружен тестовый фонарь

1 – обнаружен тестовый фонарь или пульт;

D4 – резерв;

D3 – резерв;

D2 – неисправность канала 5 мкм

D1 – неисправность канала 4 мкм

D0 – неисправность канала 3 мкм

SEC.RU | Короткий путь к информации Скачано с sec.ru

РЕГИСТР УПРАВЛЕНИЯ

D7 - Работа реле ПОЖАР и реле НЕИСПРАВНОСТЬ разрешена,

1 - по умолчанию вкл.*;

D6 – Работа токовой петли разрешена,

0 - по умолчанию откл.*;

D5 – реле Пожар работает без фиксации,

0 - по умолчанию откл.*;

D4 – резерв;

D3 – дальность, 1 - по умолчанию вкл.*

D2 – дальность, 0 - по умолчанию откл.*

D3D2: 00 – 50 м.;

D3D2: 01 – 35 метров;

D3D2: 10 – 25 метров; *

D3D2: 11 – 17 м.;

D1 – время, 1 - по умолчанию вкл.*

D0 – время,0 - по умолчанию откл.*

D1D0: 00 – 5 с.;

D1D2: 01 – 10 секунд;

D1D2: 10 – 15 секунд; *

D1D2: 11 – 25 с.

*– заводская установка.

4. ТЕХНИЧЕСКОЕ ОБСЛУЖИВАНИЕ

ПРЕДУПРЕЖДЕНИЕ

Перед проведением периодического технического обслуживания извещателя отключить управление пуском пожаротушения

Находящиеся в окружающей среде загрязняющие вещества, такие как пыль, грязь либо пленкообразующие материалы снижают дальность обнаружения, поэтому следует проводить периодическую очистку оптической части извещателя.

Для гарантии максимальной чувствительности, оптическая часть извещателя должна поддерживаться в чистом состоянии.

По мере загрязнения проводить очистку оптической части извещателя при помощи кисточки.

Стекло и плексиглас существенно снижают уровень энергии излучения и не должны находиться между извещателем и потенциальным источником возгорания.

Между извещателем и контролируемой зоной не следует располагать какие-либо физические объекты, которые могут загораживать зону обзора.

SEC.RU | Короткий путь к информации Скачано с sec.ru

5. ТЕКУЩИЙ РЕМОНТ

Оборудование не предназначено для ремонта пользователем на местах использования.

При возникновении проблем, следует обратиться к разделу данного руководства по эксплуатации «Обнаружение и устранение неисправностей», при невозможности самостоятельной диагностики следует обратиться в техническую поддержку для выявления неисправности:

- по телефону 8-800-500-10-73;
- по электронной почте support@spectron-ops.ru

При обнаружении неисправностей и дефектов, возникших по вине предприятия-изготовителя, потребителем составляется акт в одностороннем порядке с описанием неисправности, заполняется накладная (скачать акт рекламации и накладную можно по ссылке https://spectron-ops.ru/zayavka-na-remont), заполненные документы направляются по средствам электронной почты в отдел технической поддержки (support@spectron-ops.ru).

После проверки и подтверждения неисправности оборудования, отделом технической поддержки потребителю выдается посредством электронной почты направление на ремонт.

Потребитель самостоятельно отправляет неисправное оборудование с паспортом, актом, накладной и направлением ОТП на ремонт в адрес предприятия-изготовителя: 623700, Россия, Свердловская обл., г. Березовский, ул. Ленина, 2д. тел.: (343)379-07-95.

Упаковка извещателя для транспортировки описана в разделе 6 «Транспортирование и хранение».

6. ТРАНСПОРТИРОВАНИЕ, ХРАНЕНИЕ И УТИЛИЗАЦИЯ

Извещатель, для транспортирования, должен быть упакован в заводскую тару или подходящий по размерам ящик (коробку) с обязательным применением воздушно-пузырчатой пленки, вспененного полиэтилена или другого амортизирующего материала для исключения свободного перемещения изделия. Если несколько изделий размещаются в одной коробке, то между ними обязательно предусмотреть изолирующие прокладки.

Извещатель может транспортироваться на любое расстояние, любым видом транспорта. При транспортировании должна быть обеспечена защита транспортной тары от атмосферных осадков.

Во время погрузочно-разгрузочных работ и при транспортировании, извещатель не должен подвергаться резким ударам и воздействиям атмосферных осадков. Способ укладки коробки с извещателем при транспортировании должен исключать возможность его бесконтрольного перемещения.

7. ГАРАНТИИ ИЗГОТОВИТЕЛЯ

Срок службы извещателя 10 лет.

Гарантийный срок эксплуатации – 18 месяцев со дня ввода в эксплуатацию, но не более 24 месяцев со дня выпуска изготовителем.

Гарантийный ремонт или замена извещателя производится предприятием-изготовителем при условии соблюдения потребителем правил транспортирования, хранения и эксплуатации.

Предприятие-изготовитель не принимает претензий: если истек гарантийный срок эксплуатации; при отсутствии паспорта на извещатель; в случае механических повреждений; в случае нарушения требований руководства по эксплуатации.

SEC.RU | Короткий путь к информации Скачано с sec.ru

8. СВЕДЕНИЯ О СЕРТИФИКАЦИИ

На извещатель пламени «Спектрон-804-HART», «Спектрон-804-M-HART», «Спектрон-804-H-HART» имеется сертификат ТР ЕАЭС 043/2017 «О требованиях к средствам обеспечения пожарной безопасности и пожаротушения» № RU C-RU.ЧС13.В.00667/22 срок действия с 10.10.2022 по 09.10.2027.

9. КОМПЛЕКТНОСТЬ

В комплект поставки извещателя входит:

- Извещатель ..... 1 шт.;
- монтажная коробка ..... по заказу;
- крепёжно-юстировочное устройство ..... 1 шт.;
- постоянный магнит ..... 1 шт.;
- паспорт СПЕК.420529.000.001-45 ПС ..... 1 шт.;
- солнцезащитный козырек для извещателя в металлическом корпусе (в комплект не входит, поставляется по отдельному заказу) ..... 1 шт.

10. ИНФОРМАЦИЯ ДЛЯ ЗАКАЗА

Пример записи в документации при заказе:
Извещатель пожарный пламени многодиапазонный 4-ИК ИП-330 «Спектрон-804-Y-HART».
Где:
X – материал корпуса извещателя.

SEC.RU | Короткий путь к информации
Скачано с sec.ru

ПРИЛОЖЕНИЕ А

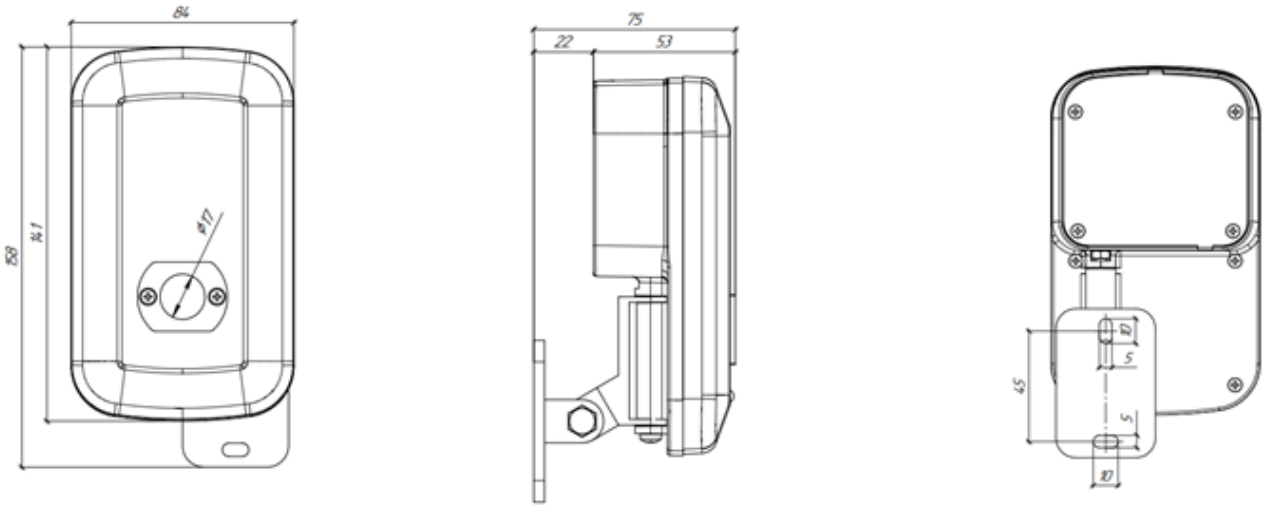

Рисунок А1 – Габаритные размеры Спектрон-804

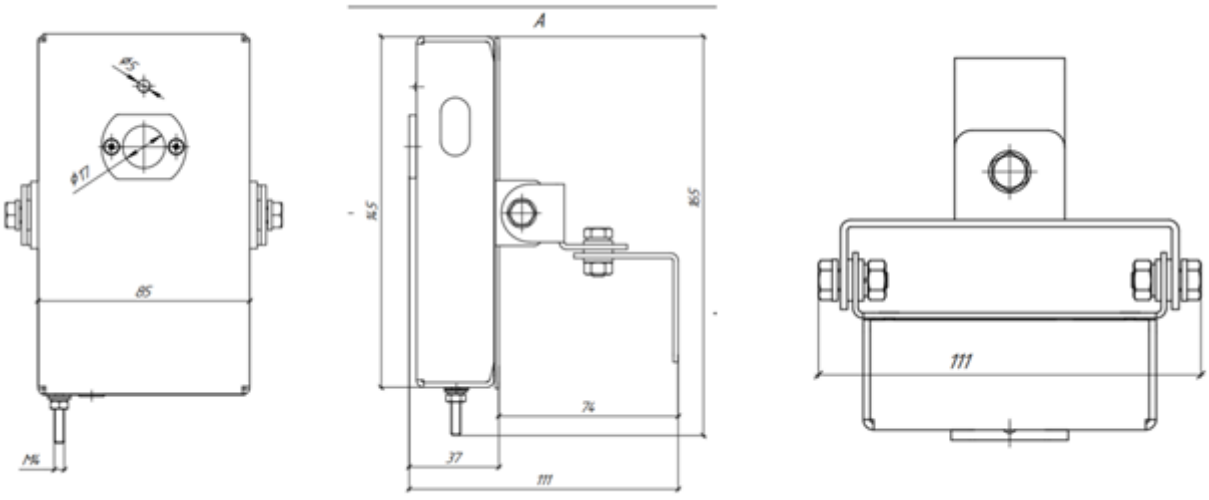

Рисунок А2 – Габаритные размеры Спектрон-804-М, -804-Н

SEC.RU | Короткий путь к информации
Скачано с sec.ru

ПРИЛОЖЕНИЕ Б

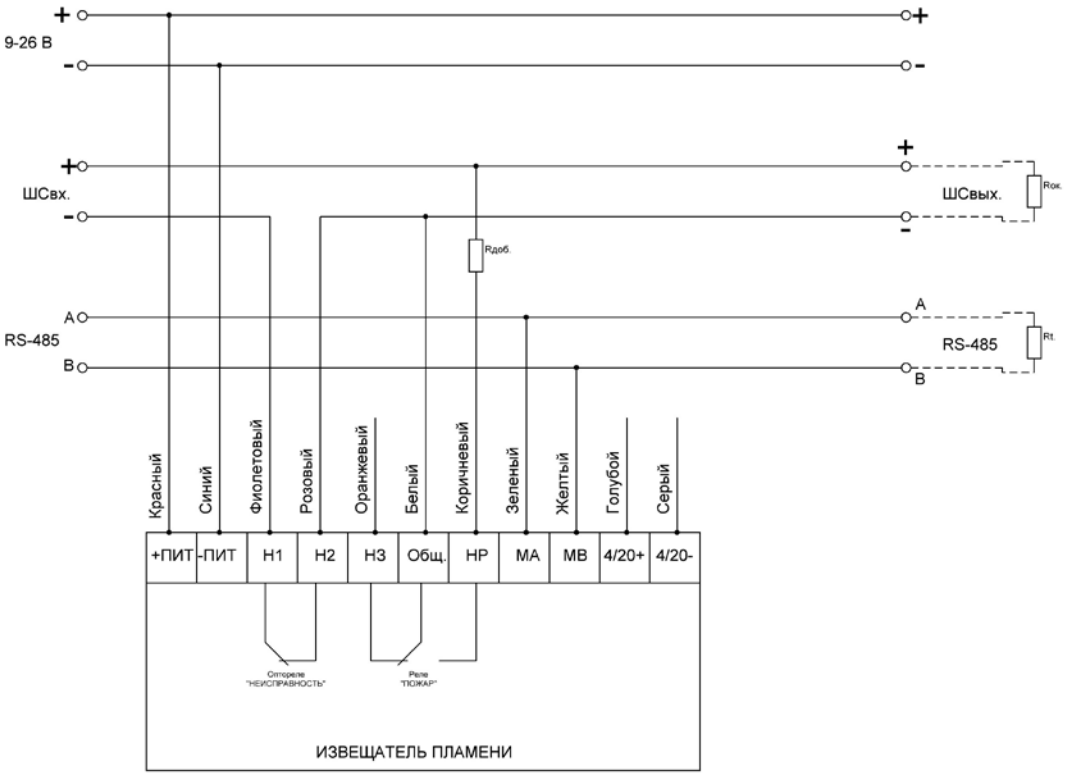

4-х проводная схема подключения с использованием режима «НЕИСПРАВНОСТЬ»

Рисунок Б1 – 4-х проводная схема подключения с использованием режима «НЕИСПРАВНОСТЬ»

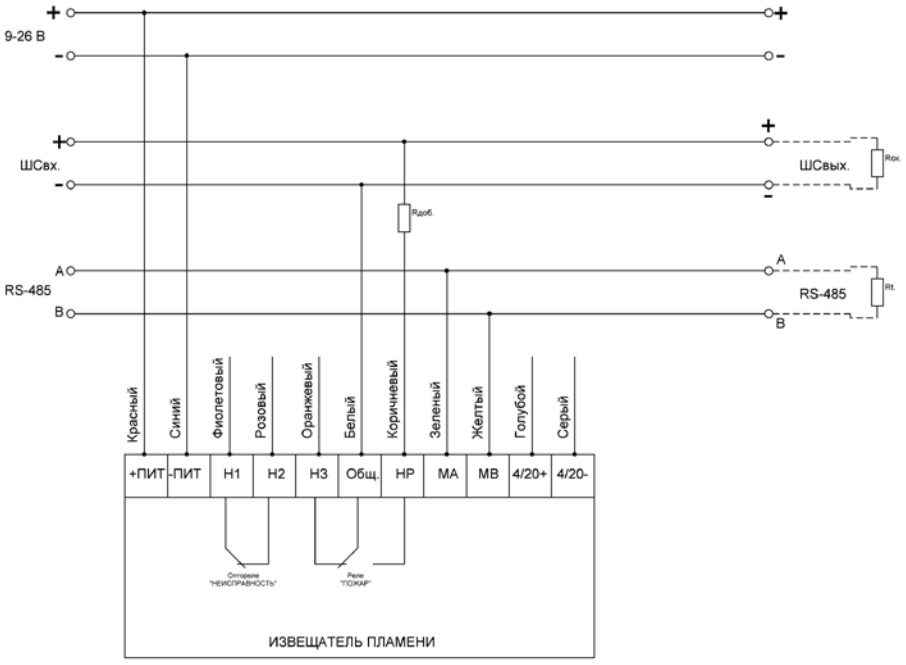

4-х проводная схема подключения без использования режима «НЕИСПРАВНОСТЬ»

Рисунок Б2 – 4-х проводная схема подключения без использования режима «НЕИСПРАВНОСТЬ»

SEC.RU | Короткий путь к информации Скачано с sec.ru

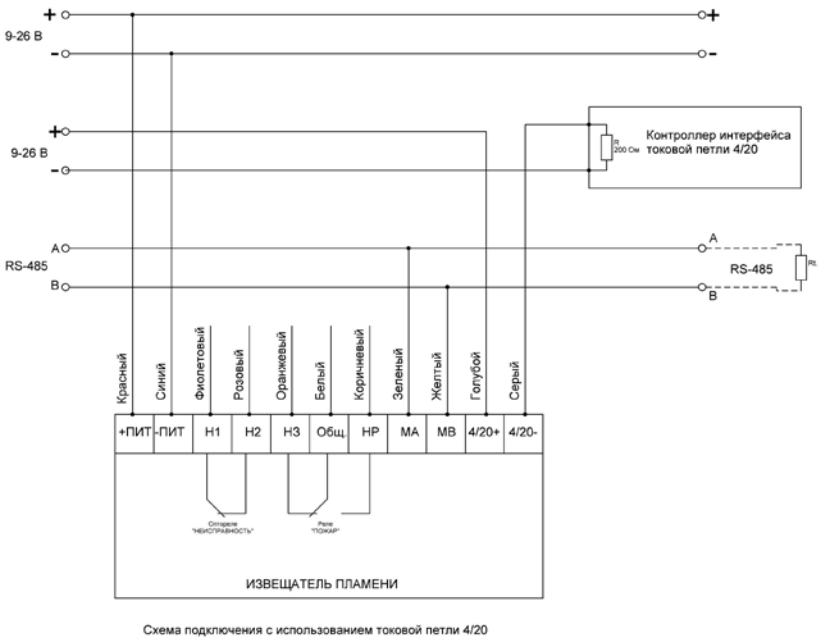

Рисунок Б3 – схема подключения с использованием токовой петли 4/20

АДРЕС ИЗГОТОВИТЕЛЯ

Россия,
623700, Свердловская обл., г. Березовский, ул. Ленина, 2д.
т/ф. (343)379-07-95.
info@spectron-ops.ru www.spectron-ops.ru

НАУЧНО-ПРОИЗВОДСТВЕННОЕ ОБЪЕДИНЕНИЕ
СПЕКТРОН

SEC.RU | Короткий путь к информации
Скачано с sec.ru