Извещатель охранный поверхностный оптико-электронный адресный ИО30920-2/2 СПК-ШТ

Памятка по применению

1. НАЗНАЧЕНИЕ И ПРИНЦИП РАБОТЫ

1.1. Извещатель охранный поверхностный оптико-электронный адресный ИО30920-2/2 СПК-ШТ (далее – ИО) предназначен для обнаружения проникновения в охраняемую зону, в том числе через дверные и оконные проемы, путем регистрации изменения инфракрасного излучения.

1.2. ИО функционирует в составе системы автоматической противопожарной и охранной защиты «СПЕКТР» (далее – АППОЗ) совместно с устройством приемно-контрольным СПК-БСЛ (далее – ПКУ), или с другим ПКУ с аналогичным протоколом обмена ПКУ-ИО.

1.3. Электропитание ИО осуществляется по сигнальной линии (СЛ), подключенной к ПКУ.

1.4. В ИО применен принцип регистрации изменения инфракрасного излучения с использованием пироприемника и микропроцессорной обработки сигнала.

1.5. ИО устойчив к движению животных (с контрастом до 8 °С) весом до 10 кг (при нормальной чувствительности ИО и максимальной дальности не более 10 м).

1.6. Для обеспечения надежности и помехоустойчивости ИО оборудован системами:

- автоматического контроля работоспособности при включении питания;
- контроля несанкционированного вскрытия корпуса ИО.

1.7. Для удобства в ИО предусмотрены:

- визуальный контроль работы ИО и зоны обнаружения с помощью светового индикатора;
- дистанционное программирование чувствительности;
- регулировка положения зоны обнаружения положением печатной платы в зависимости от высоты установки ИО;
- возможность крепления ИО на стене, в углу или с помощью кронштейна.

SEC.RU | Короткий путь к информации Скачано с sec.ru

2. КОНСТРУКЦИЯ

2.1. Извещатель конструктивно выполнен в виде одного блока (рис.1) и состоит из основания, кронштейна с фиксатором датчика отрыва, печатной платы с элементами и крышки с линзой Френеля. Основание устанавливается в кронштейн, который имеет четыре плоскости крепления на стену, потолок или углы блокируемого проема (Рис.2). Ориентация зоны обнаружения относительно корпуса приведена на рисунке 3.

Рис. 1

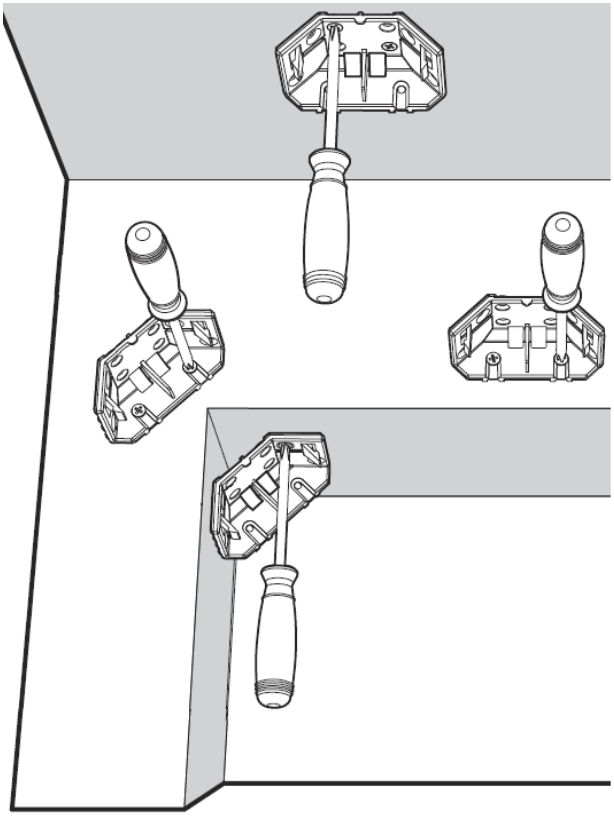

Рис. 2

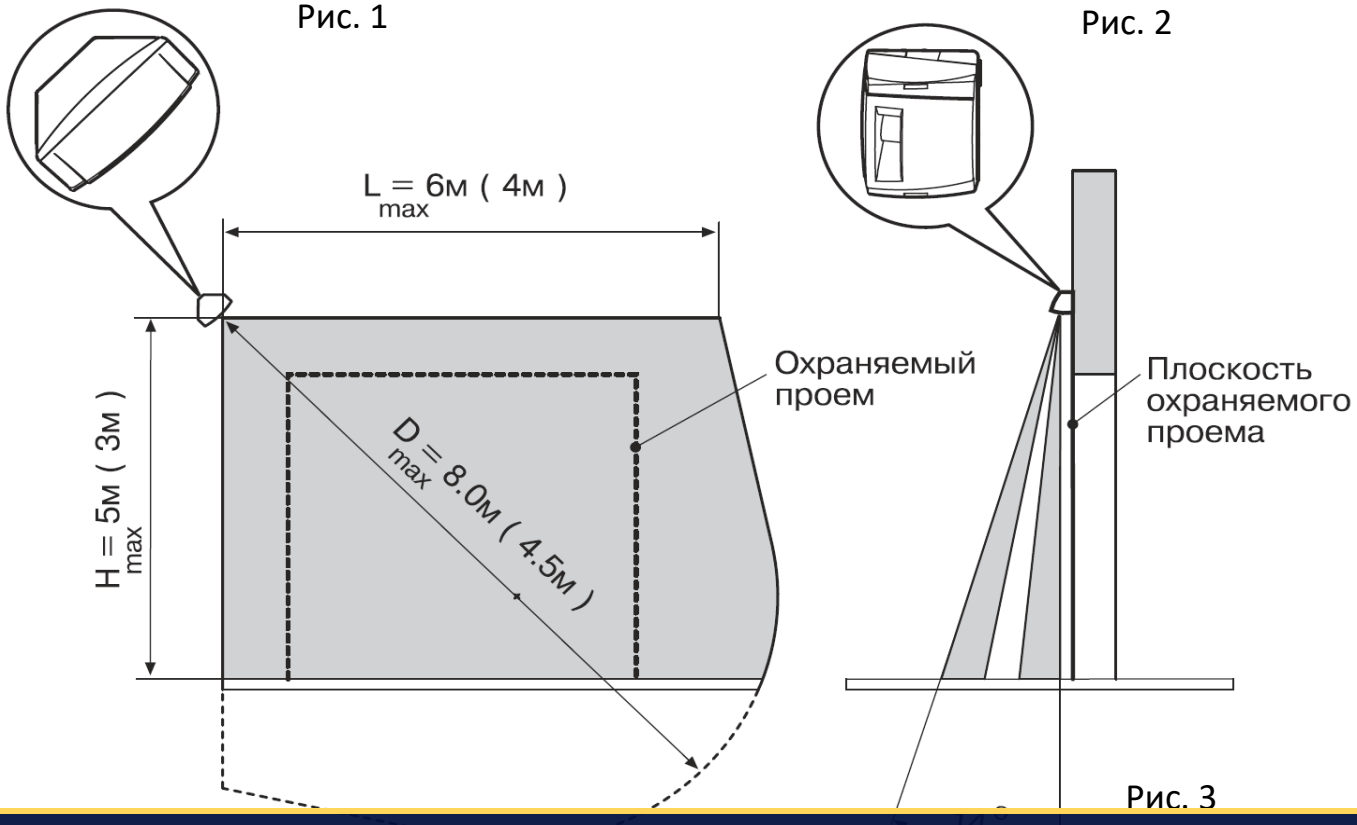

Рис. 3

SEC.RU | Короткий путь к информации
Скачано с sec.ru

3. ПРОГРАММИРОВАНИЕ

3.1. Программирование должно осуществляться в соответствии с руководствами по эксплуатации АППОЗ (см. руководство по эксплуатации АППОЗ «СПЕКТР» АДГЕ.425513.039-СПК РЭ, руководство по эксплуатации Панель-3-ПРО исп. Л СТФВ.425521.001-Л РЭ и руководство по эксплуатации СПК-БСЛ АДГЕ.425557.024-СПК РЭ).

3.2. Перед установкой необходимо запрограммировать адреса ИО. Программирование адреса ИО осуществляется с помощью программатора адресно-аналоговых устройств Программатор-А согласно его РЭ, либо с помощью команды "Автоадресовать и опросить линию" из программного обеспечения (ПО) "Стрелец-Интеграл" или ПО "Стрелец-Мастер".

3.3. ИО, подключенные к одной СЛ, должны иметь разные адреса.

3.4. Программирование ИО в АППОЗ осуществляется с помощью ПО.

3.5. Добавить ИО дочерним к одному из ПКУ (СПК-БСЛ) в сегменте:

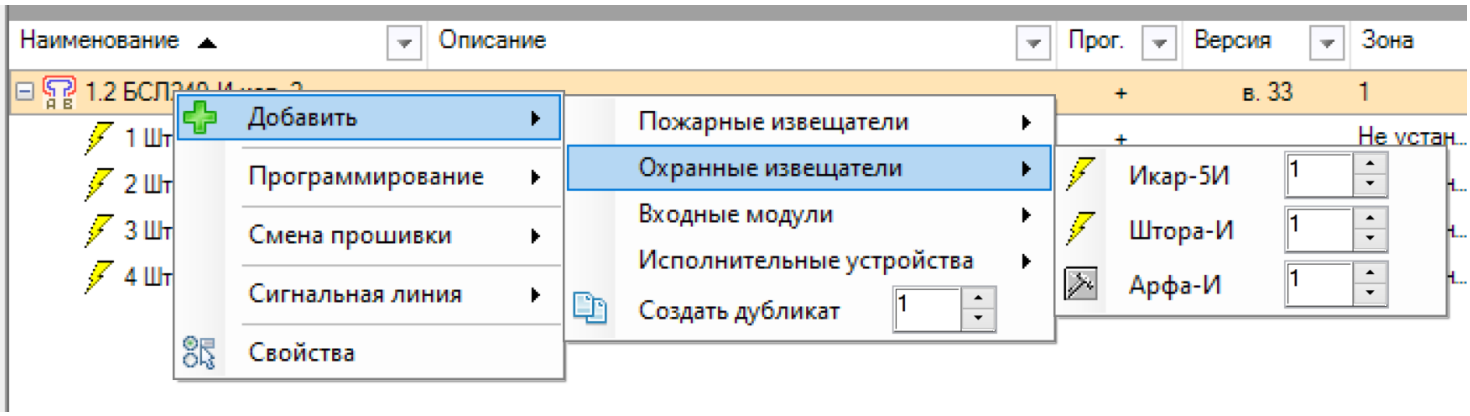

3.6. При необходимости изменить значения опций (в окне "Свойства").

Таблица 1

1. Общие	
Описание	Описание (можно добавить описание)
Номер	Номер в СЛ (устанавливается адрес, запрограммированный программатором Программатор-А)
2. Свойства устройства	
Дальность обнаружения	Максимальная дальность обнаружения: **До 8 метров** **До 4,5 метров**

3.7. На вкладке "Зоны" перетащить ИО из окна "Система" в нужную зону. Нажать "Применить изменения".

В ПО "Стрелец-Интеграл": В ПО "Стрелец-Мастер":

SEC.RU | Короткий путь к информации Скачано с sec.ru

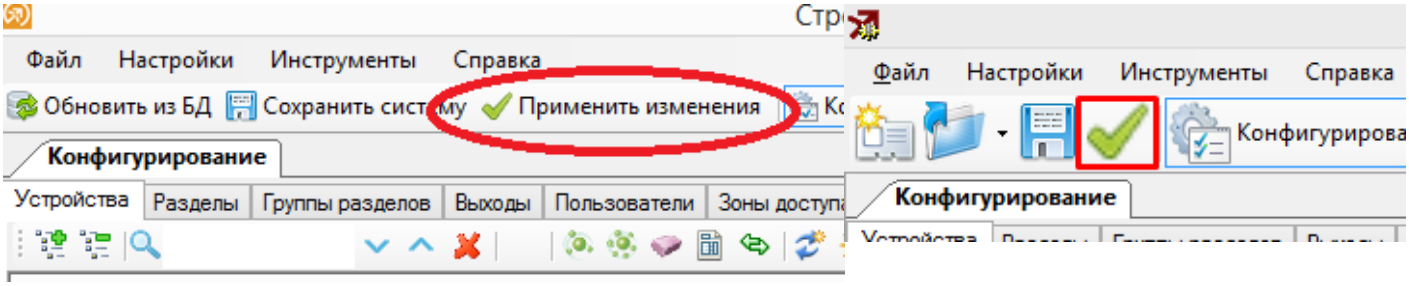

4. РЕКОМЕНДАЦИИ УСТАНОВКИ ИО

4.1. ИО должен быть установлен на стенах, не подверженным постоянным вибрациям;

4.2. Не рекомендуется устанавливать ИО в непосредственной близости от вентиляционных отверстий, окон и дверей, у которых создаются воздушные потоки, а также вблизи отопительных приборов, создающих тепловые помехи;

4.3. Нежелательно прямое попадание на линзу ИО светового излучения от ламп накаливания, автомобильных фар, солнца. Так, при установке в проеме рекомендуется заклеить ориентированные на стекло элементарные чувствительные зоны (лучи) Френеля.

4.4. Установку ИО рекомендуется производить по возможности дальше от коммуникаций, а также от токоведущих кабелей. Также следует избегать установки ИО вблизи различных электронных устройств и компьютерной техники для того, чтобы исключить влияние помех на работу ИО.

4.5. Нежелательно прямое попадание на линзу извещателя светового излучения от солнца и автомобильных фар.

4.6. Не допускать механических повреждений линзы Френеля.

4.7. Рекомендуемая высота установки извещателя при максимальной дальности до 4,5 м – от 1 до 3 м; при дальности до 8 м – от 2 до 5 м. Примеры установки приведены на рисунке 5,а и 5,б.

При размещении извещателя ниже охраняемой поверхности (для прохода домашних животных), высота установки определяется размерами животного (рис.5,б).

SEC.RU | Короткий путь к информации
Скачано с sec.ru

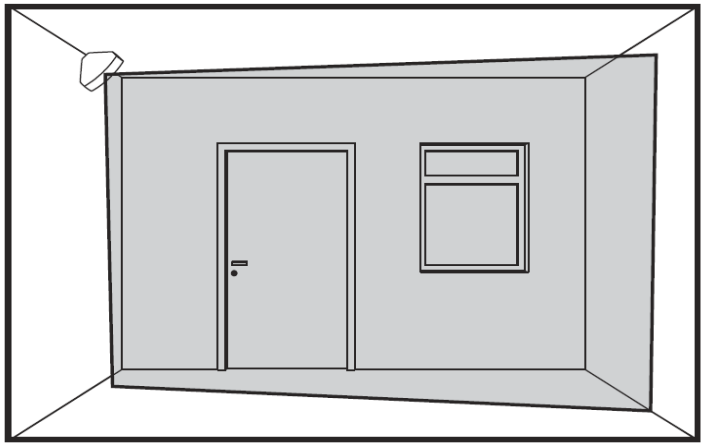

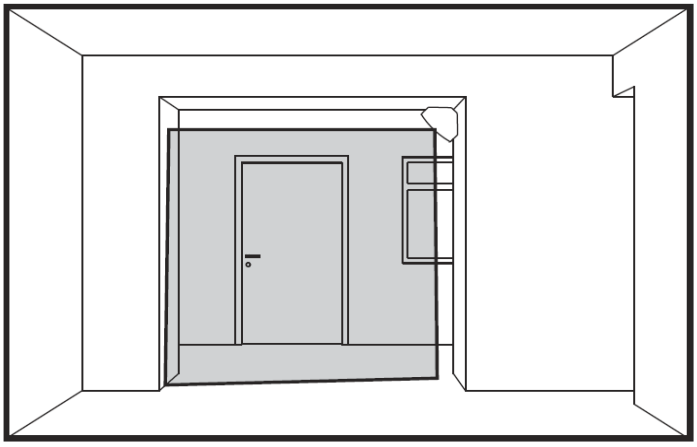

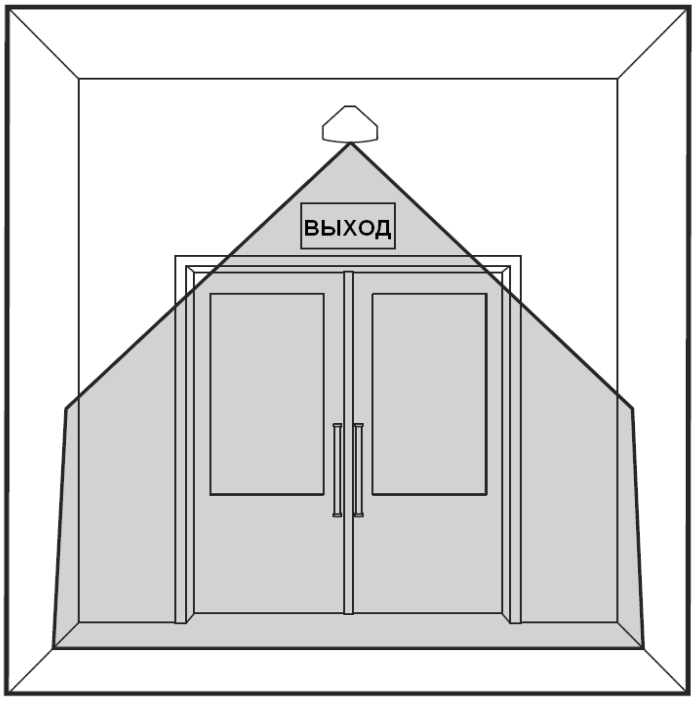

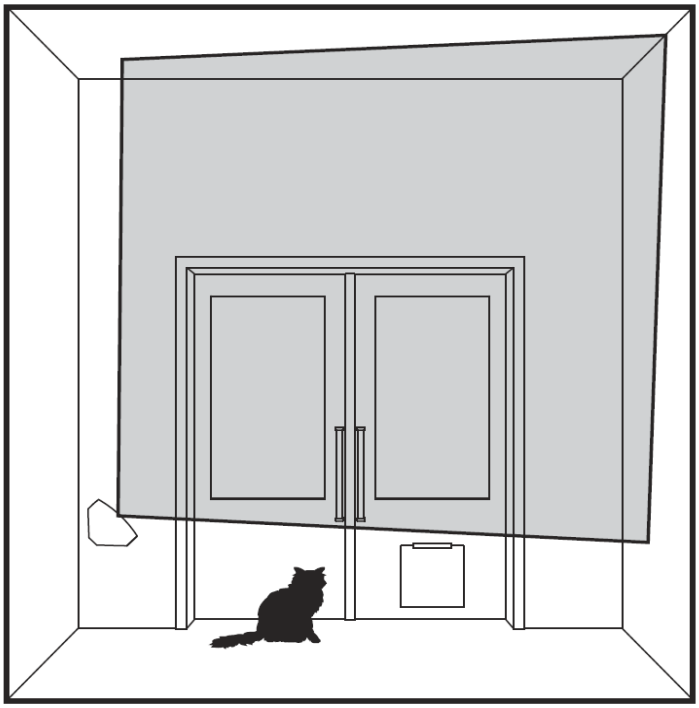

5. ПРОВЕРКА И НАСТРОЙКА ИО

5.1. В ИО предусмотрен режим контроля зоны обнаружения, который предназначен:

- для определения границ зоны обнаружения;
- для контроля помеховой обстановки;

В этом режиме ИО индицирует каждое пересечение чувствительной зоны кратковременным включением индикатора красного цвета. В режиме контроля зоны обнаружения ИО передает на ПКУ извещение "Неисправность" и не передает любые другие извещения, включая извещение о тревоге. Для перевода ИО в режим контроля зоны обнаружения:

5.2. Обеспечить отсутствие посторонних лиц в зоне обнаружения.

5.3. Открыть крышку ИО. Снять соединительные колодки СЛ с печатной платы, подождать 1-2 минуты и установить колодки обратно, при этом микропереключатель датчика вскрытия должен находится в разомкнутом состоянии. До истечения интервала времени в 30 секунд три раза замкнуть датчик вскрытия. Убедиться, что ИО вошел в режим контроля зоны обнаружения и перешел в режим автонастройки, наблюдая соответствующую индикацию (см. Таблицу 2).

SEC.RU | Короткий путь к информации Скачано с sec.ru

5.4. По завершении режима "автонастройка" ИО будет находиться в режиме контроля зоны обнаружения 5-6 минут. Окончание режима контроля зоны обнаружения ИО индицирует в соответствии с Таблицей 2.

5.5. Установить крышку на ИО (рис. 4). Выйти из зоны обнаружения и убедиться, что световой индикатор выключен.

5.6. Кратковременные непериодические включения индикатора в режиме контроля зоны обнаружения при отсутствии перемещения свидетельствуют о наличии помех. При наличии помех – определить и устранить их источники. Если это невозможно, то следует изменить ориентацию ИО поворотом в горизонтальной плоскости на 10-15 градусов или изменить место установки ИО.

5.7. Двигаясь перпендикулярно чувствительным зонам со скоростью (0,5…1,0) м/с, определить зону обнаружения и чувствительность ИО по кратковременным включениям индикатора. Если чувствительность недостаточна – запрограммировать "повышенную" чувствительность ИО и повторить контроль зоны.

5.8. Выход из режима "Тест" производится либо при отключении питания и последующем включении с замкнутым датчиком к з одна вспышка красного цвета выключен одна вспышка зеленого цвета вскрытия, либо автоматически через 5-6 минут.

5.9. В рабочем режиме произвести перемещение в зоне обнаружения и проконтролировать прохождение извещения о тревоге на ПКУ или на пульт централизованного наблюдения.

SEC.RU | Короткий путь к информации Скачано с sec.ru

6. ИНДИКАЦИЯ

ИО имеет встроенный СДИ, отображающие состояние в рабочем режиме и в режиме контроля зоны срабатывания следующим образом:

Таблица 3

Состояние извещателя	Режим индикации	Состояние извещателя
норма	отключена [1)]	норма
неисправность	вспышки 0,1 с. жёлтым (красный + зеленый) каждые 4 с	неисправность
тревога	вспышка 0,1 с. красным цветом	тревога

[1)] Если в настройках индикации включен режим отображения состояния "Норма", то вспышки длительностью 0,02 с. зелёным цветом следуют с периодом передачи контрольных сигналов.

7. РАБОТА

Производить ежедневную сдачу объекта под охрану в следующей последовательности:

а) перед выходом из помещения закрыть двери, форточки, отключить вентиляторы и другие возможные источники тепловых помех;

в) выйти из зоны обнаружения ИО и сдать помещение (помещения) под охрану на ПЦН в установленном порядке.

В ИО содержатся изоляторы короткого замыкания (ИКЗ), отключающие участок СЛ в случае его короткого замыкания (КЗ). Если в СЛ произошло КЗ, то ИО размыкает изолятор, чтобы "изолировать" проблемный участок СЛ. Пример работы ИКЗ приведен на рисунке. В этом случае будет выдано сообщение о срабатывании изолятора в Извещателе 2 и Извещателе 3.

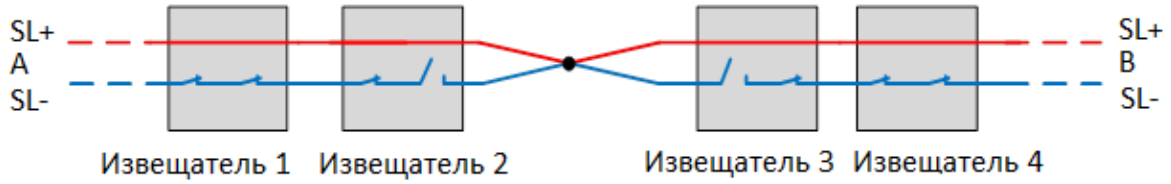

SEC.RU | Короткий путь к информации Скачано с sec.ru

Таким образом, единичное КЗ в СЛ не нарушает работоспособности всей системы.

Внимание! При возникновении КЗ на двух и более участках СЛ, ИО, которые находятся между участками СЛ с КЗ, будут неработоспособны.

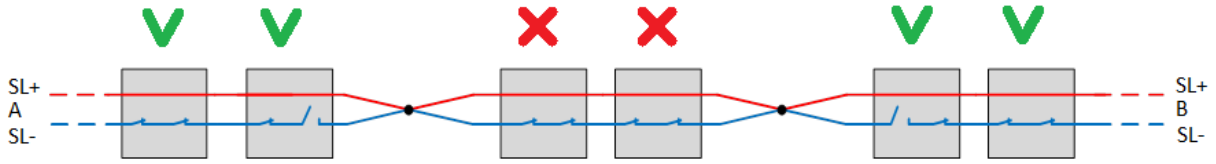

8. ГАБАРИТНЫЕ И МОНТАЖНЫЕ РАЗМЕРЫ (ММ)

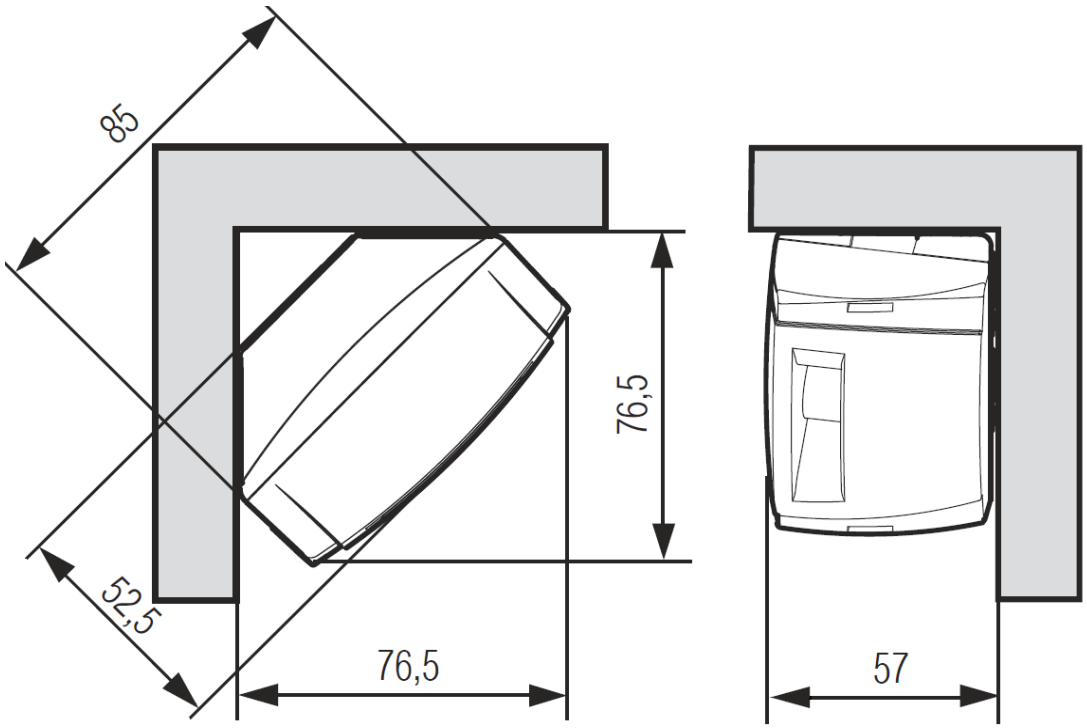

АКТУАЛЬНУЮ РЕДАКЦИЮ ПАМЯТКИ ПО ПРИЕНЕНИЮ МОЖНО СКАЧАТЬ НА САЙТЕ ПРОИЗВОДИТЕЛЯ.

Ред. 1.0
19.03.2024 АДГЕ.425152.028-СПК Д5

SEC.RU | Короткий путь к информации Скачано с sec.ru