Извещатель магнитоконтактный ST-DM121NC-WT

Извещатель магнитоконтактный ST-DM121NC-WT предназначен для контроля положения различных строительных конструкций (дверей, окон, люков, ворот и т.д.). Данные устройства могут использоваться в системах охранной сигнализации или контроля и управления доступом.



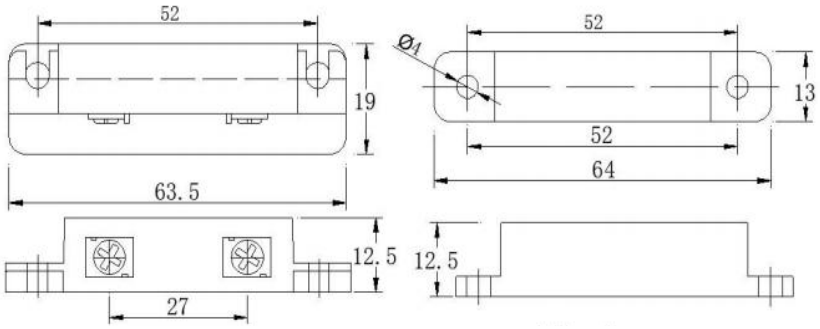

Функциональные параметры

- Использование для деревянных или пластиковых конструкций
- Накладной тип установки
- Клеммы под винт для подключения

Технические параметры

Параметры	**Значение**
Модель:	ST-DM121NC-WT
Материал:	Пластик
Цвет:	Белый
Тип монтажа:	Накладной
Выход:	НЗ, ОБЩ; 3 Вт, 30 В DC
Рабочий зазор:	15 – 25 мм
Класс защиты:	IP24
Рабочая температура:	от -30 до +65 °C
Рабочая влажность:	10% - 98%
Габариты:	64 x 13 x 13 мм / 64 x 19 x 13 мм

SEC.RU | Короткий путь к информации
Скачано с sec.ru