# Устройство разблокировки двери ST-ER415DLW-GN

## Эксплуатация

| Активация | Восстановление |
|---|---|
| 1. Сорвите пломбу, если используется и поднимите защитную крышку.<br>2. Нажмите на указанную стрелками точку.<br> <br> | 1. Поднимите защитную крышку<br>2. Вставьте ключ восстановления до упора и выньте его.<br>3. Закройте защитную крышку и восстановите пломбу.<br> <br> |

## Общая схема подключения

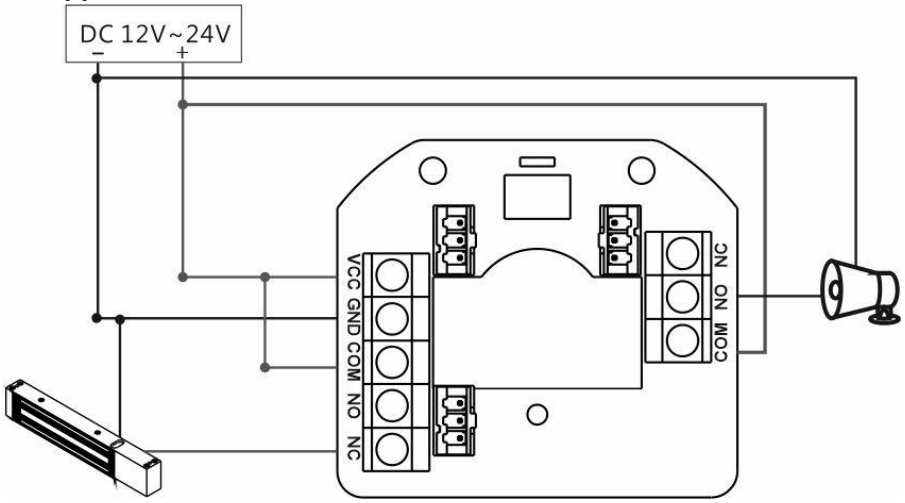


## Технические характеристики

| Параметры | Значение |
|---|---|
| Модель: | ST-ER415DLW-GN |
| Тип монтажа: | Накладной, врезной |
| Материал корпуса: | ABS, PC |
| Выход: | 2 группы НЗ, НР, ОБЩ: 3А /30VDC |
| Размер провода: | 0.5 мм$^2$ – 1.5 мм$^2$ |
| Питание: | 12-24 В (DC) |
| Потребляемый ток: | 10 мА |
| Класс защиты: | IP67 (муфта PG13.5 приобретается отдельно) |
| Рабочая температура: | от -40 до +60 °C |
| Рабочая влажность: | 20% - 90% |
| Габариты: | 86 x 93 x 56 мм |



SEC.RU | Короткий путь к информации
Скачано с sec.ru

## Установка

### Накладной монтаж

С помощью ключа снимите фронтальный узел **A**, и открутив винты крепления, отсоедините узел **B** от монтажной коробки **C**.

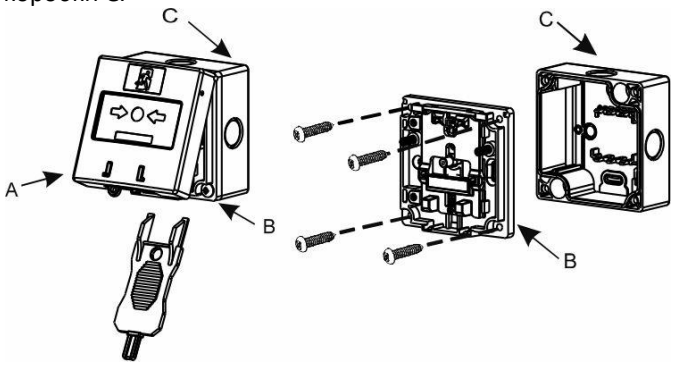


Зафиксируйте монтажную коробку **C**, протяните и подключите кабель. Затем зафиксируйте узел **B**.

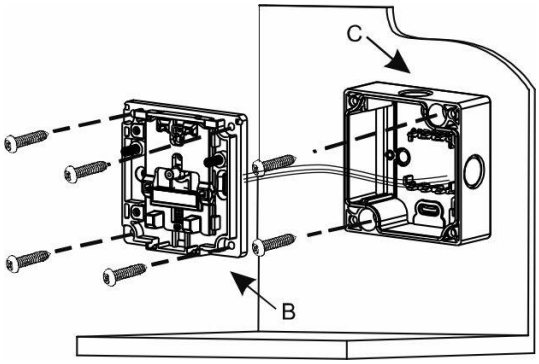


Защелкните фронтальный узел **A**, как показано на рисунке ниже и установите прозрачную крышку.

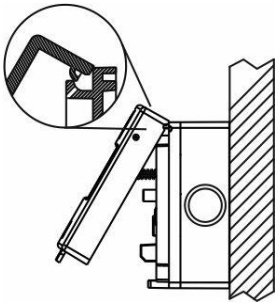

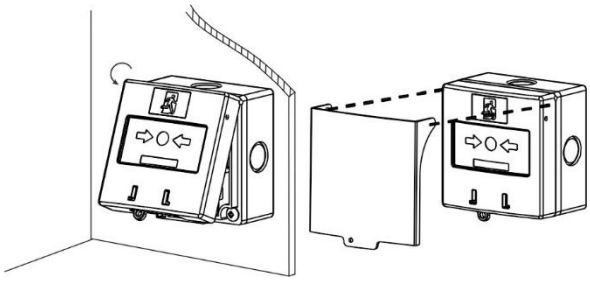

### Врезной монтаж

С помощью ключа снимите фронтальный узел **A**, и открутив винты крепления, отсоедините узел **B** от монтажной коробки **C**. Монтажная коробка **C** использоваться не будет.

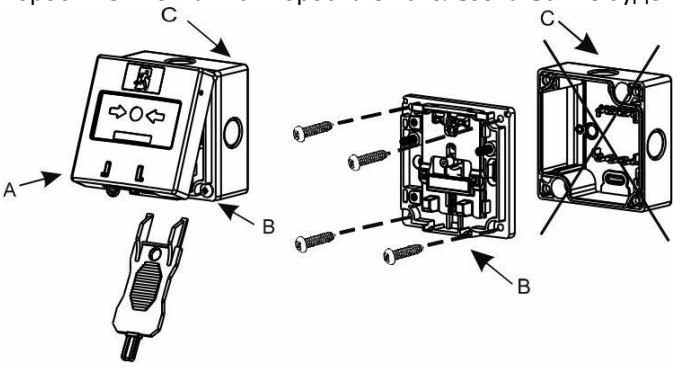


Протяните и подключите кабель и затем зафиксируйте узел **B**.

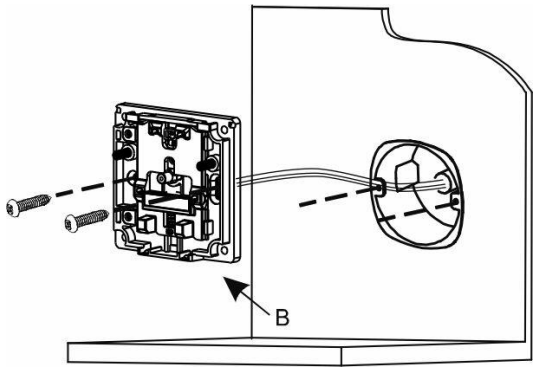


Защелкните фронтальный узел **A**, как показано на рисунке ниже и установите прозрачную крышку.

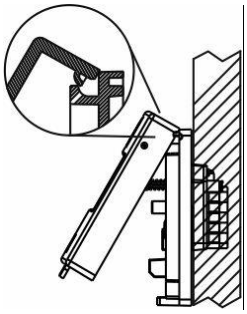

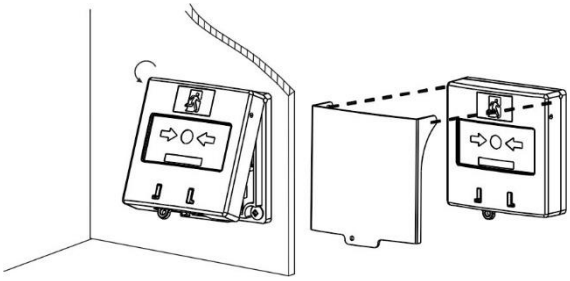



SEC.RU | Короткий путь к информации
Скачано с sec.ru