КРЕПЛЕНИЕ ДЛЯ ЭЛЕКТРОМАГНИТНЫХ ЗАМКОВ
(ОДИН ПАСПОРТ НА 5 ИЗДЕЛИЙ)

МОДЕЛИ: ST-LA180-1, ST-LA280-1, ST-LA350-1

1. Назначение

L-образное крепление для электромагнитных замков предназначено для крепления электромагнитных замков с силой удержания 180 кг, 280 кг и 350 кг. Материал креплений – алюминий.

Совместимость креплений с моделями замков

Модель крепления	Модель замка
ST-LA180-1	ST-ML180-1
ST-LA280-1	ST-ML280-1
ST-LA350-1	ST-ML350-1

Табл.1

2. Установка

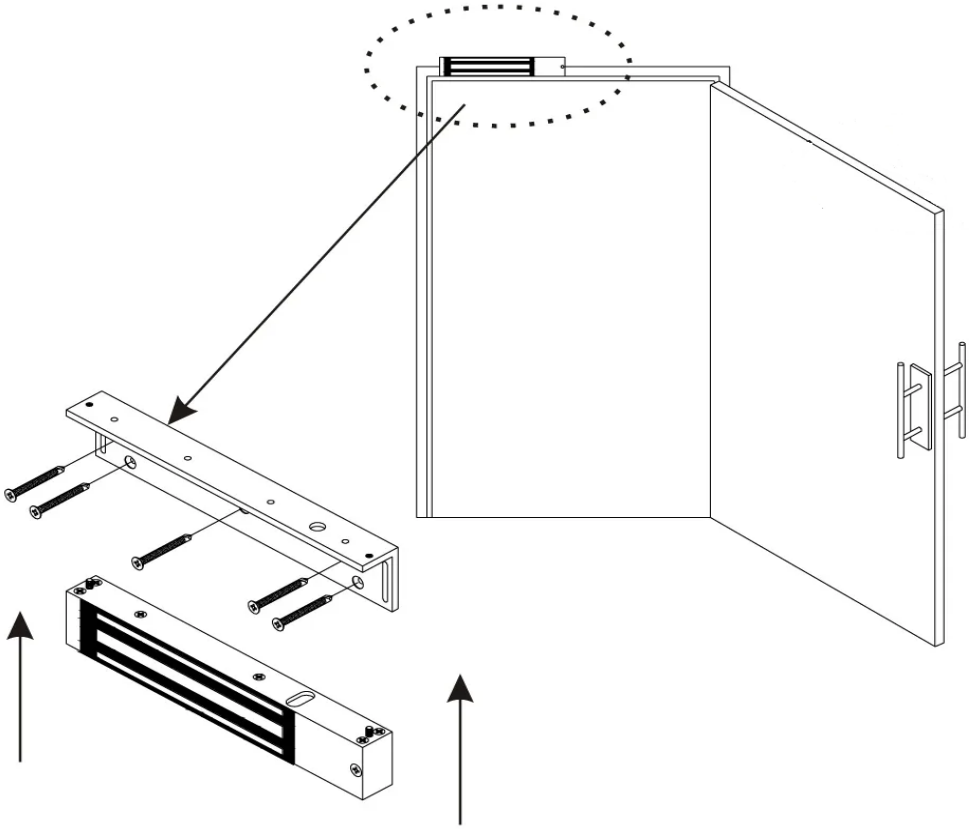

SEC.RU | Короткий путь к информации
Скачано с sec.ru

Рис.1 «Установка L-крепления»

Порядок установки L-крепления:
- Сделать разметку для крепежа на месте предполагаемой установки, используя отверстия L-крепления как шаблон;
- Просверлить отверстия соответствующего диаметра;
- Зафиксировать саморезами на выбранное место.
- Демонтировать идущую в комплекте с замком планку;
- На место комплектной планки прикрепить корпус электромагнитного замка с помощью двух винтов, предварительно пропустив в соответствующий паз провода питания замка;
- Закрыть дверь и сделать разметку для крепежа на месте предполагаемой установки на дверном полотне (расположить по центру L-крепления), используя отверстия соответствующего уголка как шаблон;
- Просверлить отверстия соответствующего диаметра и зафиксировать саморезами из комплекта поставки;

3. Комплект
- L-адаптер …….……. -1 шт
- Крепежный комплект …….. -1 шт

4. Правила транспортировки и хранения
Содержание драгоценных материалов: не требует учёта при хранении, списании и утилизации. Хранение изделия в потребительской таре должно соответствовать условиям хранения по ГОСТ 15150-69. В помещениях для хранения изделия не должно быть паров кислот, щёлочи, агрессивных газов и других вредных примесей, вызывающих коррозию.
Устройства в транспортной таре перевозятся любым видом крытых транспортных средств, в соответствии с требованиями действующих нормативных документов.
5. Меры безопасности.
Установка и ремонт должны производиться квалифицированным специалистом, имеющим необходимые навыки.
6. Гарантии изготовителя
Предприятие изготовитель гарантирует средний срок службы изделия – не менее 2 лет. Гарантийный срок эксплуатации – 12 месяцев с даты приобретения. При отсутствии документа, подтверждающего факт приобретения, гарантийный срок исчисляется от даты производства.
Предприятие изготовитель гарантирует соответствие изделия требованиям эксплуатационной документации при соблюдении потребителем правил транспортирования, хранения, монтажа и эксплуатации. Гарантийными случаями не признаются механические повреждения креплений.
7. Свидетельство о приемке
Крепления для электромагнитных замков, модели: ST-LA180-1, ST-LA280-1, ST-LA350-1 признаны годными к эксплуатации.
Изготовитель: Манжоули Смарт Технолоджи Продактс Ко., Лтд.
Сделано в Китае.
Адрес: Китай, 021400, г. Маньчжурия КНР, ул. СиньХуа торговый дом, подъезд 3, офис 3-5
www.intellectchina.cn
Импортер: юридическое лицо, уполномоченное принимать претензии и производить гарантийный ремонт и замену товара на территории РФ: ООО «Ист Трейд»
Адрес: 664 009, г. Иркутск, ул. Култукская, д. 13,
оф. 219
Тел. 8 (800) 775-20-90
Дата изготовления: декабрь 2021 г.
Продавец (наименование и адрес):
_____ м.п.

Дата продажи:_____/ / Подпись продавца

SEC.RU | Короткий путь к информации Скачано с sec.ru