10. ТЕХНИЧЕСКИЕ ХАРАКТЕРИСТИКИ

Параметры	Характеристики
Тип дисплея	TFT LCD
Размер дисплея	4,3"
Разрешение	480*272
Поддерживаемые стандарты	CVBS
SD карта	Нет
Количество подключаемых панелей	1
Количество подключаемых камер	нет
Количество подключаемых мониторов	нет
Запись фото/видео	Нет
Управление	Сенсорные кнопки
Интерком	Нет
Режим "не беспокоить"	Да
Количество мелодий звонка	12
Автоответчик	Нет
Функция фоторамки	Нет
Wi-fi	Нет
Поддержка мобильного приложения	Нет
Напряжение питания	AC 100-240В (встроенный БП12V1A)
Способ монтажа	Накладной (монтажная пластина)
Рабочая температура	.-10°C...+60°C
Материал	Пластик
Размеры	170x117x17 мм

11. СХЕМЫ МОНТАЖНЫЕ

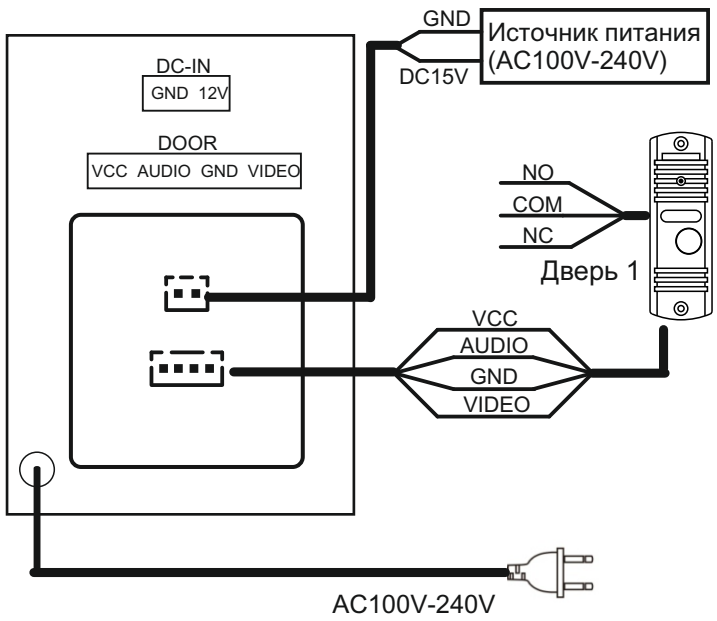

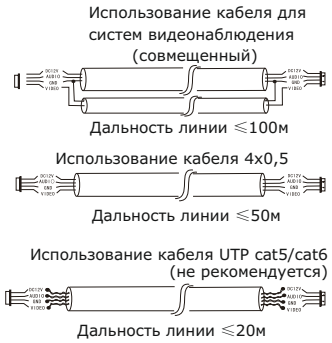

Рис.4

* Иллюстрации в паспорте носят ознакомительный характер и могут отличаться от реальных устройств.
*Технические характеристики изделия носят сугубо информативный характер и могут быть изменены для улучшения потребительских свойств без дополнительного уведомления.
* Производитель гарантирует надежную и стабильную работу устройства только с совместимыми устройствами бренда ST.

* Подробное описание можно найти на сайте www.st-tm.ru

EAC

ПАСПОРТ

(на одну единицу продукции)

МОНИТОР ВИДЕОДОМОФОНА

ST SPACE TECHNOLOGY

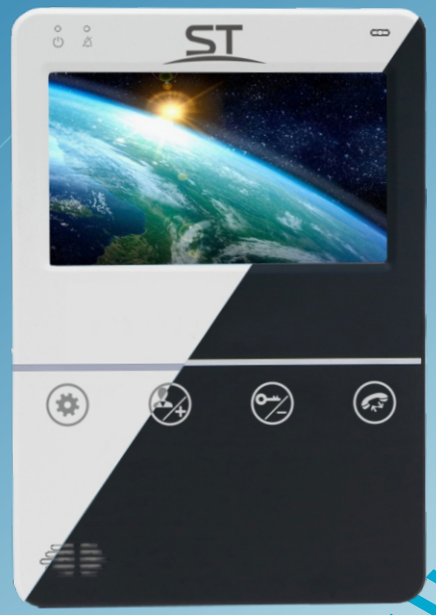

модель:
ST-M100/4
(v.2)

SEC.RU | Короткий путь к информации
Скачано с sec.ru

1. НАЗНАЧЕНИЕ

Монитор видеодомофона, модель ST-M100/4 предназначен для организации домофонной аудио и видео системы по 4х проводной линии. Устанавливается совместно с вызывной панелью и позволяет осуществлять голосовую и видеосвязь.

2. УСТРОЙСТВО И ПРИНЦИП РАБОТЫ

Мониторы видеодомофона позволяют общаться с визуализацией посетителя на экране монитора, с последующей возможностью дистанционного открытия двери.

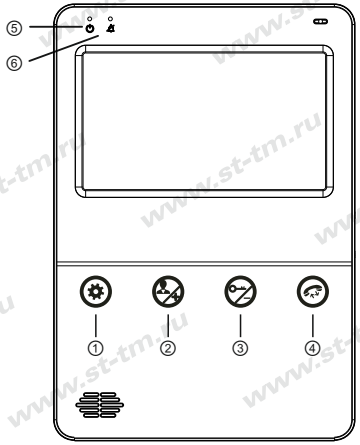

Рис.1

1	Настройки
2	Просмотр изображений с вызывной панели; кнопка "вверх"
3	Открытие замка; кнопка "вниз"
4	Активация/завершение разговора; долгое нажатие - выход из меню
5	Индикатор включения
6	Индикатор режима "не беспокоить". (диод горит - включен режим "не беспокоить")

Табл.1

3. УСТАНОВКА

1. Перед установкой, пожалуйста, закрепите кронштейн для установки на стене или столе.
2. Обеспечьте необходимую вентиляцию для безопасной работы.
3. Обеспечьте расположение монитора вдали от нагревательных приборов и систем отопления.

Установка монитора

1. Закрепите кронштейн на стене 4 винтами, и затем повесьте на него монитор.

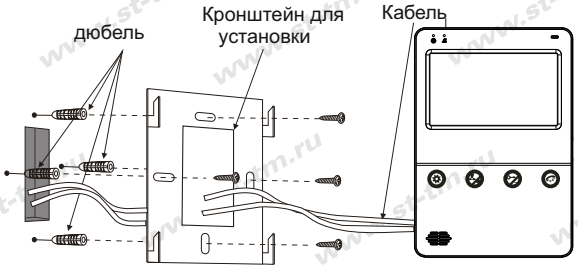

Рис.2

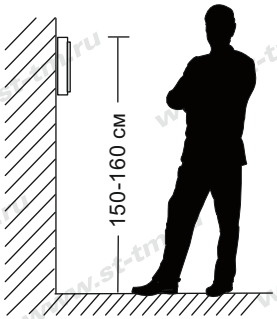

Рис.3

4. КОМПЛЕКТ ПОСТАВКИ

- Монитор видеодомофона с кабелем питания 220В ..... - 1 шт.
- Крепежный комплект ..... - 1 шт.
- Кронштейн для установки ..... - 1 шт.
- Соединительный кабель (4 контакта) ..... - 1 шт.
- Соединительный кабель (2 контакта) ..... - 1 шт.
- Паспорт ..... - 1 шт.
- Тарная упаковка ..... - 1 шт.

5. ПРАВИЛА ХРАНЕНИЯ И ТРАНСПОРТИРОВКИ

Монитор видеодомофона следует хранить в вентилируемом помещении при температуре от -50°С до +50°С и относительной влажности воздуха до 95%. Условия транспортировки и хранения в транспортной таре на складах изготовителя и потребителя должно соответствовать ГОСТ 15150-69.

6. МЕРЫ БЕЗОПАСНОСТИ

Монитор видеодомофона должен эксплуатироваться в соответствии с требованиями действующих правил эксплуатации электроустановок, находящихся под напряжением до 1000 Вольт.
Монтаж должен осуществляться квалифицированным специалистом, прошедшим специальную подготовку.

7. ПРАВИЛА УТИЛИЗАЦИИ

Оборудование не представляет опасность для жизни, здоровья людей и окружающей среды. После окончания срока службы его утилизация производится без принятия специальных мер защиты окружающей среды.

8. ГАРАНТИИ ИЗГОТОВИТЕЛЯ

Предприятие-изготовитель гарантирует работоспособность изделия в течение 12 месяцев с даты продажи, но не более 24 месяцев даты изготовления. В случае отсутствия документов о продаже, гарантия действует в течение 24 месяцев с даты изготовления.
Гарантийные обязательства становятся недействительными, если причиной выхода из строя явились:
- механические, термические, химические повреждения корпуса и других элементов изделия;
- электрический пробой входных и выходных каскадов;
- авария в сети питания.

Гарантия не распространяется на изделие с нарушенной гарантийной пломбой.
В случае, если Ваше изделие марки «ST» будет нуждаться в гарантийном и послегарантийном обслуживании, просим обращаться к региональному дилеру/продавцу, у которого Вы приобрели это изделие или в территориальный авторизированный сервисный центр, адрес которого можно найти на сайте www.st-tm.ru
Срок службы изделия 24 месяца с даты изготовления.

9. СВИДЕТЕЛЬСТВО О ПРИЕМКЕ

Монитор видеодомофона модель ST-M100/4, сер.№_____ изготавливается в соответствии с директивами 2014/30/EU об электромагнитной совместимости, 2014/35/EU о низковольтном оборудовании, 2011/65/EU об ограничении использования определенных опасных веществ в электрическом и электронном оборудовании и признан годным к эксплуатации.
Сделано в Китае.
Изготовитель: Манжоули Смарт Технолоджи Продактс Ко.,Лтд.
Адрес: Китай, 021400, г. Маньчжурия КНР, ул. СиньХуа торговый дом, подъезд 3, офис 3-5 www.intellectchina.cn
Импортер: юридическое лицо, уполномоченное принимать претензии и производить гарантийный ремонт и замену товара на территории РФ: ООО «Ист Трейд»
Адрес: 121087, г. Москва, вн.тер. г. муниципальный округ Филевский парк, пр-д Береговой, д. 5А, к.2, кв.124
Тел. 8 (800) 775-20-90

Дата изготовления: _____

Продавец (наименование, адрес) _____ м.п.

Дата продажи: _____ Подпись продавца

SEC.RU | Короткий путь к информации
Скачано с sec.ru