10. ТЕХНИЧЕСКИЕ ХАРАКТЕРИСТИКИ

Параметры	Характеристики
Тип дисплея	IPS LCD
Размер дисплея	7"
Разрешение	1024*600
Поддерживаемые стандарты	4 в 1(720P/1080P)
SD карта	Да (до 1 Тб(класс 10))
Количество подключаемых панелей	2
Количество подключаемых камер	2
Количество подключаемых мониторов	6
Запись фото/видео	Да
Управление	Сенсорный дисплей
Интерком	Да
Режим "не беспокоить"	Да
Количество мелодий звонка	10
Автоответчик	Да (с SD картой)
Функция фоторамки	Да (с SD картой)
Функция распознавания лиц	Да
Wi-fi	Да
Поддержка мобильного приложения	Tuya Smart / Smart Life
Напряжение питания	AC 100-240В (встроенный БП12V1A)
Способ монтажа	Накладной (монтажная пластина)
Рабочая температура	.-10°C...+60°C
Max. коммутируемые ток и напряжение для замка	30V/1A
Материал	Пластик
Размеры	175,5x122,5x21,5 мм

*Функция переадресации работает только с моделями серии Марс.
* Иллюстрации в паспорте носят ознакомительный характер и могут отличаться от реальных устройств.
*Технические характеристики изделия носят сугубо информативный характер и могут быть изменены для улучшения потребительских свойств без дополнительного уведомления.
* Производитель гарантирует надежную и стабильную работу устройства только с совместимыми устройствами бренда ST.

11. СХЕМЫ МОНТАЖНЫЕ

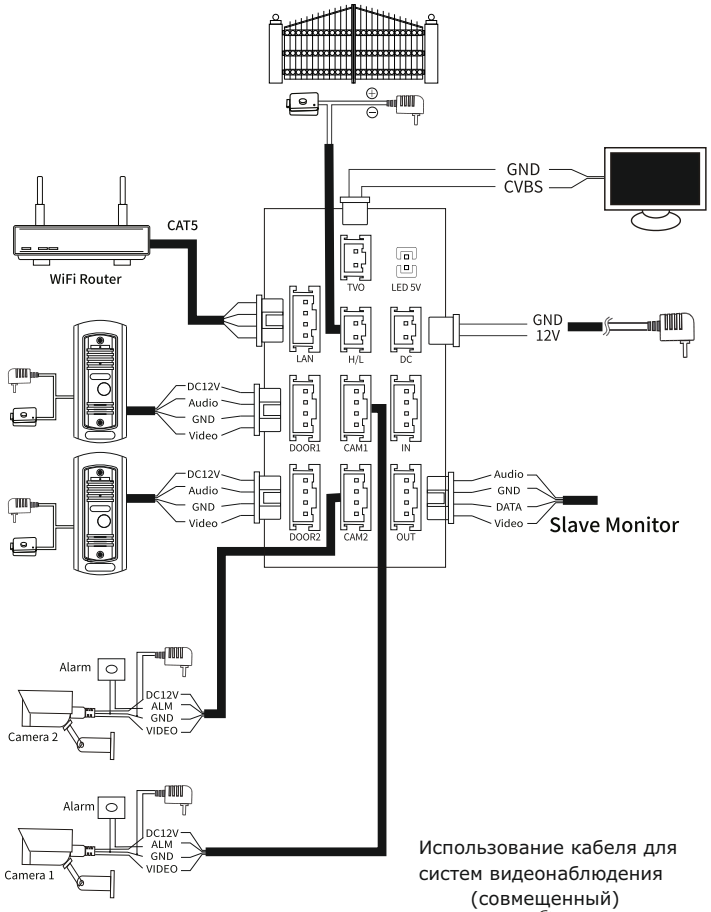

Рис.3

Использование кабеля для систем видеонаблюдения (совмещенный)

Дальность линии ≤100м

Использование кабеля 4x0,5

Дальность линии ≤50м

Использование кабеля UTP cat5/cat6 (не рекомендуется)

Дальность линии ≤20м

* Подробное описание можно найти на сайте www.st-tm.ru

ПАСПОРТ

(на одну единицу продукции)

МОНИТОР ВИДЕОДОМОФОНА

ST SPACE TECHNOLOGY

модель:

ST-M209/7

Серия «Марс»

SEC.RU | Короткий путь к информации
Скачано с sec.ru

1. НАЗНАЧЕНИЕ

Монитор видеодомофона, модель ST-M209/7 предназначен для организации домофонной аудио и видео системы по 4х проводной линии. Устанавливается совместно с вызывной панелью и позволяет осуществлять голосовую и видеосвязь.

2. УСТРОЙСТВО И ПРИНЦИП РАБОТЫ

Монитор видеодомофона позволяет общаться с визуализацией посетителя на экране монитора, с последующей возможностью дистанционного открытия двери. Монитор поддерживает функцию распознавания лиц. При распознавании лица происходит автоматическое открытие замка.

3. УСТАНОВКА

1. Перед установкой, пожалуйста, закрепите кронштейн для установки на стене или столе.
2. Обеспечьте необходимую вентиляцию для безопасной работы.
3. Обеспечьте расположение монитора вдали от нагревательных приборов и систем отопления.

Установка монитора.

1. Закрепите кронштейн на стене 4 винтами, и затем повесьте на него монитор.

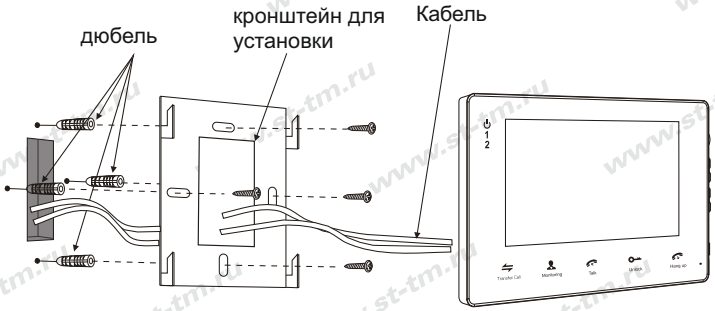

Рис.1

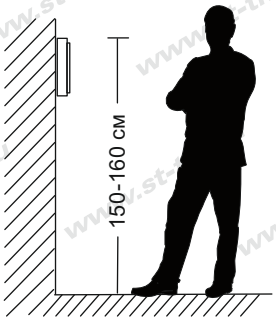

Рис.2

4. КОМПЛЕКТ ПОСТАВКИ

- Монитор видеодомофона с кабелем питания 220В - 1 шт.
- Крепежный комплект - 1 шт.
- Кронштейн для установки - 1 шт.
- Соединительный кабель (4 контакта) - 5 шт.
- Соединительный кабель (2 контакта) - 2 шт.
- Переходник RJ-45 - 1 шт.
- Паспорт - 1 шт.
- Тарная упаковка -1 шт.

5. ПРАВИЛА ХРАНЕНИЯ И ТРАНСПОРТИРОВКИ

Монитор видеодомофона следует хранить в вентилируемом помещении при температуре от -50°С до +50°С и относительной влажности воздуха до 95%. Условия транспортировки и хранения в транспортной таре на складах изготовителя и потребителя должно соответствовать ГОСТ 15150-69.

6. МЕРЫ БЕЗОПАСНОСТИ

Монитор видеодомофона должна эксплуатироваться в соответствии с требованиями действующих правил эксплуатации электроустановок, находящихся под напряжением до 1000 Вольт.

Монтаж должен осуществляться квалифицированным специалистом, прошедшим специальную подготовку.

7. ПРАВИЛА УТИЛИЗАЦИИ

Оборудование не представляет опасность для жизни, здоровья людей и окружающей среды. После окончания [illegible] без принятия специальных мер защиты окружающей среды.

8. ГАРАНТИИ ИЗГОТОВИТЕЛЯ

Предприятие-изготовитель гарантирует работоспособность изделия в течение 12 месяцев с даты продажи, но не более 24 месяцев даты изготовления. В случае отсутствия документов о продаже, гарантия действует в течение 24 месяцев с даты изготовления.

Гарантийные обязательства становятся недействительными, если причиной выхода из строя явились:

- механические, термические, химические повреждения корпуса и других элементов изделия;
- электрический пробой входных и выходных каскадов;
- авария в сети питания.

Гарантия не распространяется на изделие с нарушенной гарантийной пломбой.

В случае, если Ваше изделие марки «ST» будет нуждаться в гарантийном и послегарантийном обслуживании, просим обращаться к региональному дилеру/продавцу, у которого Вы приобрели это изделие или в территориальный авторизированный сервисный центр, адрес которого можно найти на сайте www.st-tm.ru

Срок службы изделия 24 месяца с даты изготовления.

9. СВИДЕТЕЛЬСТВО О ПРИЕМКЕ

Монитор видеодомофона модель ST-M209/7, сер.№_____ изготавливается в соответствии с директивами 2014/30/EU об электромагнитной совместимости, 2014/35/EU о низковольтном оборудовании, 2011/65/EU об ограничении использования определенных опасных веществ в электрическом и электронном оборудовании и признан годным к эксплуатации.

Сделано в Китае.

Изготовитель: Манжоули Смарт Технолоджи Продактс Ко.,Лтд.

Адрес: Китай, 021400, г. Маньчжурия КНР, ул. СиньХуа торговый дом, подъезд 3, офис 3-5 www.intellectchina.cn

Импортер: юридическое лицо, уполномоченное принимать претензии и производить гарантийный ремонт и замену товара на территории РФ: ООО «Ист Трейд»

Адрес: 121087, г. Москва, вн.тер. г. муниципальный округ Филевский парк, пр-д Береговой, д. 5А, к.2, кв.124

Тел. 8 (800) 775-20-90

Дата изготовления: _____

Продавец (наименование и адрес) _____

м.п.

Дата продажи: _____ Подпись продавца

SEC.RU | Короткий путь к информации
Скачано с sec.ru