Rev 1.0

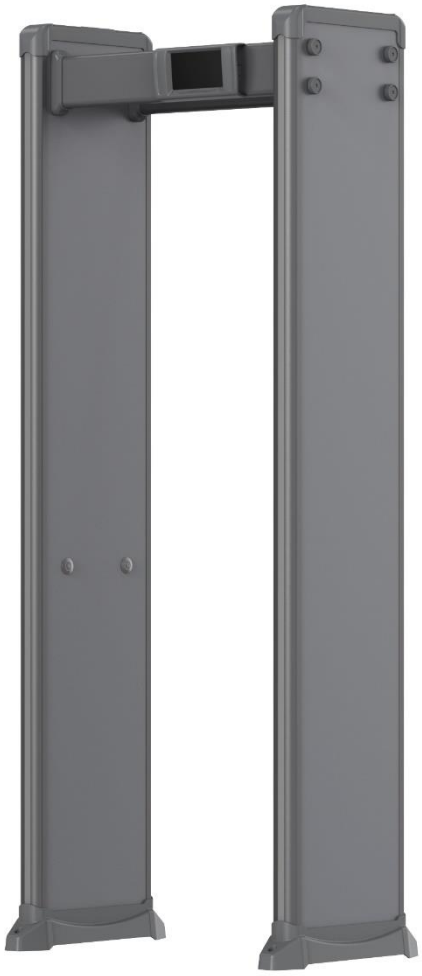

МЕТАЛЛОДЕТЕКТОРЫ СЕРИИ ST-MD1**A

Инструкция по установке

SEC.RU | Короткий путь к информации

Скачано с sec.ru

Оглавление

ВВЕДЕНИЕ 3

Общее описание 3
Технические параметры 3
Внешний вид 3
Габаритные размеры 4
Зоны обнаружения 4

УСТАНОВКА 5

Рекомендации по установке 5
Сборка 6

НАСТРОЙКА 7

Блок управления 7
Вход в меню 8
Список настроек 8
Рекомендации по настройке 8

ИСПОЛЬЗОВАНИЕ 9

SEC.RU | Короткий путь к информации
Скачано с sec.ru

Введение

Общее описание

Арочные интеллектуальные металлодетекторы серии ST-MD1**A предназначены для обнаружения запрещенных к проносу металлических предметов при проходе человека через арку. Металлодетекторы имеют высокую чувствительность обнаружения предметов с содержанием магнитных металлов и хорошую чувствительность обнаружения предметов с содержанием немагнитных металлов.

Металлодетекторы серии ST-MD1**A могут применяться при досмотре на самых различных объектах: в аэропортах, тюрьмах, на таможне, вокзалах, портах и учебных заведениях; досмотр службами общественной безопасности, пограничной охраны и служб безопасности; обеспечение безопасности при проведении массовых мероприятий и на спортивных площадках; обнаружение драгоценных металлов, например, на фабриках по производству золотых и серебряных украшений, заводах металлоизделий, складах и т.д.

Модели серии ST-MD1**A поддерживают разное количество зон обнаружения, чем больше зон обнаружения поддерживает детектор, тем точнее возможна локализация проносимого металлического предмета. Чувствительность регулируется в пределах достаточных для обнаружения, как оружия, так и небольших металлических предметов. Металлодетектор обеспечивает интуитивное управление и программирование, что предоставляет возможность эксплуатации без специального обучения.

Технические параметры

Параметры	**Значение**				
Модель:	ST-MD106A	ST-MD118A	ST-MD121A	ST-MD133A	ST-MD163A
Число зон:	6	18	21	33	63
Параметры прохода:	720 мм x 2000 мм				
Пропускная способность:	60 человек в минуту				
Напряжение питания:	220 В (AC)				
Потребляемая мощность:	12 Вт				
Рабочая температура:	от -20 до +65 °C				
Рабочая влажность:	10% - 95%				
Класс защиты:	IP54				
Габариты:	2214 x 886 x 536 мм				

Внешний вид

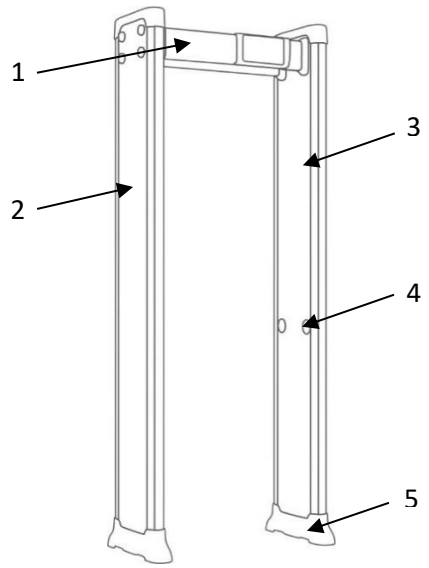

1. Балка с блоком управления
2. Левая панель детектора
3. Правая панель детектора
4. ИК датчики прохода
5. Монтажные основания

SEC.RU | Короткий путь к информации
Скачано с sec.ru

Габаритные размеры

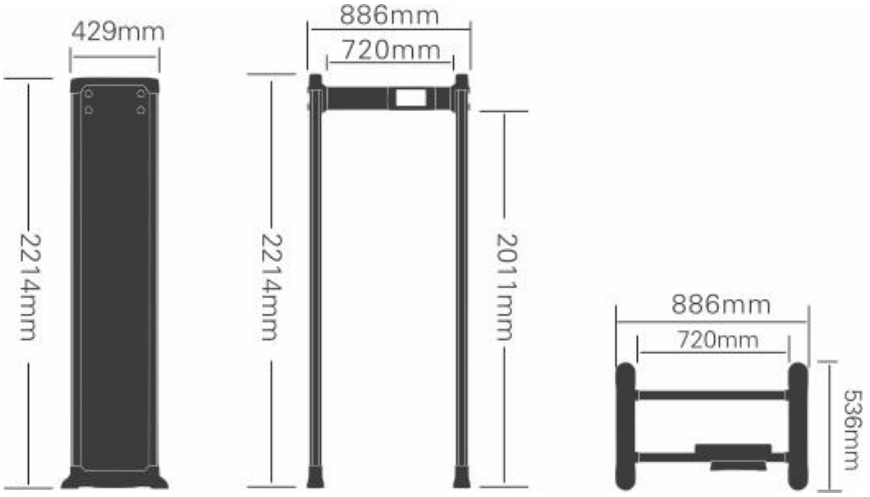

Зоны обнаружения

Металлодетекторы серии ST-MD1**A имеют следующую конфигурацию зон детектирования:

ST-MD106A



ST-MD118A

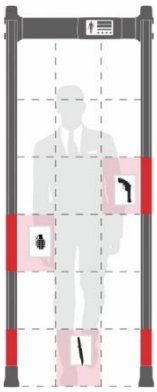

ST-MD121A

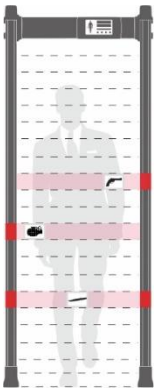

ST-MD133A

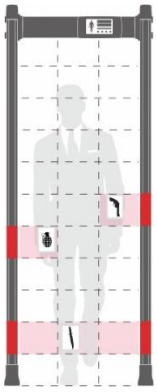

ST-MD163A

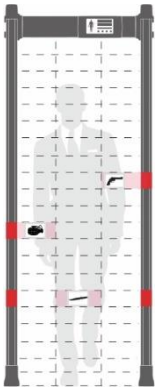

ПРИМЕЧАНИЕ: Для металлодетекторов ST-MD118A, ST-MD133A и ST-MD163A настройка чувствительности выполняется только крайних зон, чувствительность зон в центре вычисляется автоматически по усреднению чувствительности двух соседних зон слева и справа. Для металлодетекторов ST-MD118A, ST-MD133A и ST-MD163A при срабатывании средней зоны загораются индикаторы слева и справа.

SEC.RU | Короткий путь к информации
Скачано с sec.ru

Установка

Рекомендации по установке

При установке и использованию металлодетектора примите к сведению следующие рекомендации и ограничения:

1. Металлодетектор должен быть установлен на ровной и стабильной поверхности, чтобы исключить ложные срабатывания из-за вибрации.
2. Металлодетектор может использоваться на улице под навесом.
3. Следует избегать мест установки с высокой температурой или повышенной влажностью.
4. Металлодетектор должен быть установлен на расстоянии не менее 10 см от неподвижных металлических конструкций для предотвращения ложных тревог. Указанное расстояние является рекомендуемым и зависит от окружающих условий.

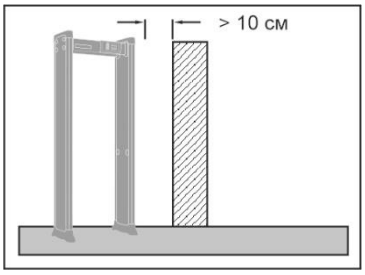

5. Металлодетектор должен быть установлен на расстоянии не менее 0,5-2 м от металлических конструкций, которые могут перемещаться, для предотвращения ложных тревог. Минимальное расстояние зависит от размера подвижной металлической конструкции.

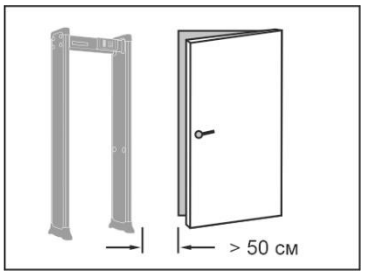

6. Металлодетектор должен быть установлен на расстоянии не менее 1 – 4 м от источников электромагнитных помех для предотвращения ложных тревог. Источниками электромагнитных помех могут быть двигатели, силовые трансформаторы, линии электропередач, сварочные аппараты и т.д. Минимальное расстояние зависит от мощности источника помех.

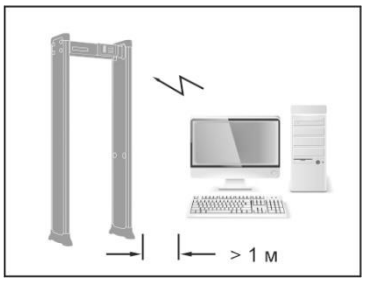

7. Не следует подвергать металлодетектор ударам, т.к. это может вызывать появление ложных тревог.
8. При установке нескольких металлодетекторов расстояние между ними должно быть не менее 50 см, тк возможно взаимное влияние. При такой конфигурации металлодетекторы должны работать на разных частотных каналах.

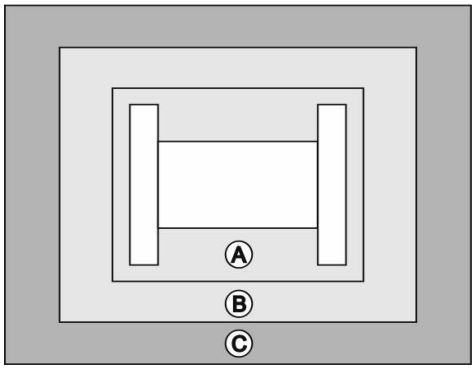

Зона **A** с минимальным расстоянием от неподвижных металлических предметов от 0,1 м.

Зона **B** с минимальным расстоянием от подвижных металлических предметов от 0,5 м.

Зона **C** с минимальным расстоянием от источников электромагнитного излучения от 1 м.

SEC.RU | Короткий путь к информации
Скачано с sec.ru

Сборка

Для сборки металлодетектора выполните следующие шаги:

1. Распакуйте стоки и балки и разложите элементы на полу, сборку следует осуществлять в лежачем положении.

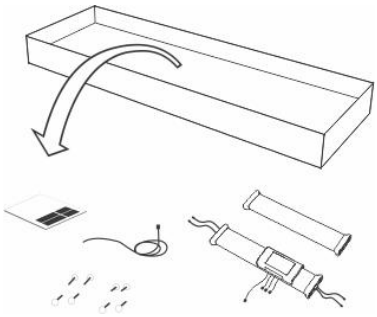

2. Подключите разъемы шлейфов блока управления, расположенного в балке, к разъемам стоек.

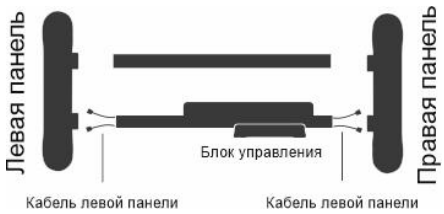

3. Соберите стоки, балки и блок управления. Болты следует только наживить.
4. Определитесь с подключением питания и выведите кабель питания либо снизу одной из панелей, либо сверху.

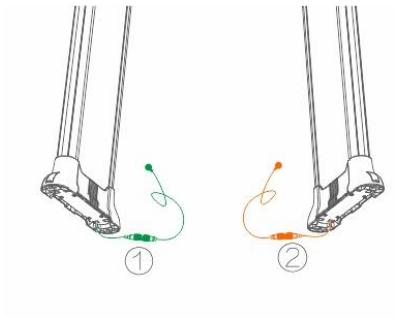



5. Затяните болты и поднимите металлодетектор.
6. Расположите металлодетектор в требуемом месте и закрепите его.
7. Подключите шнур питания к сети.

SEC.RU | Короткий путь к информации
Скачано с sec.ru

Настройка

Блок управления

Для индикации и программирования используется сенсорный дисплей, на главном экране которого представлена следующая информация

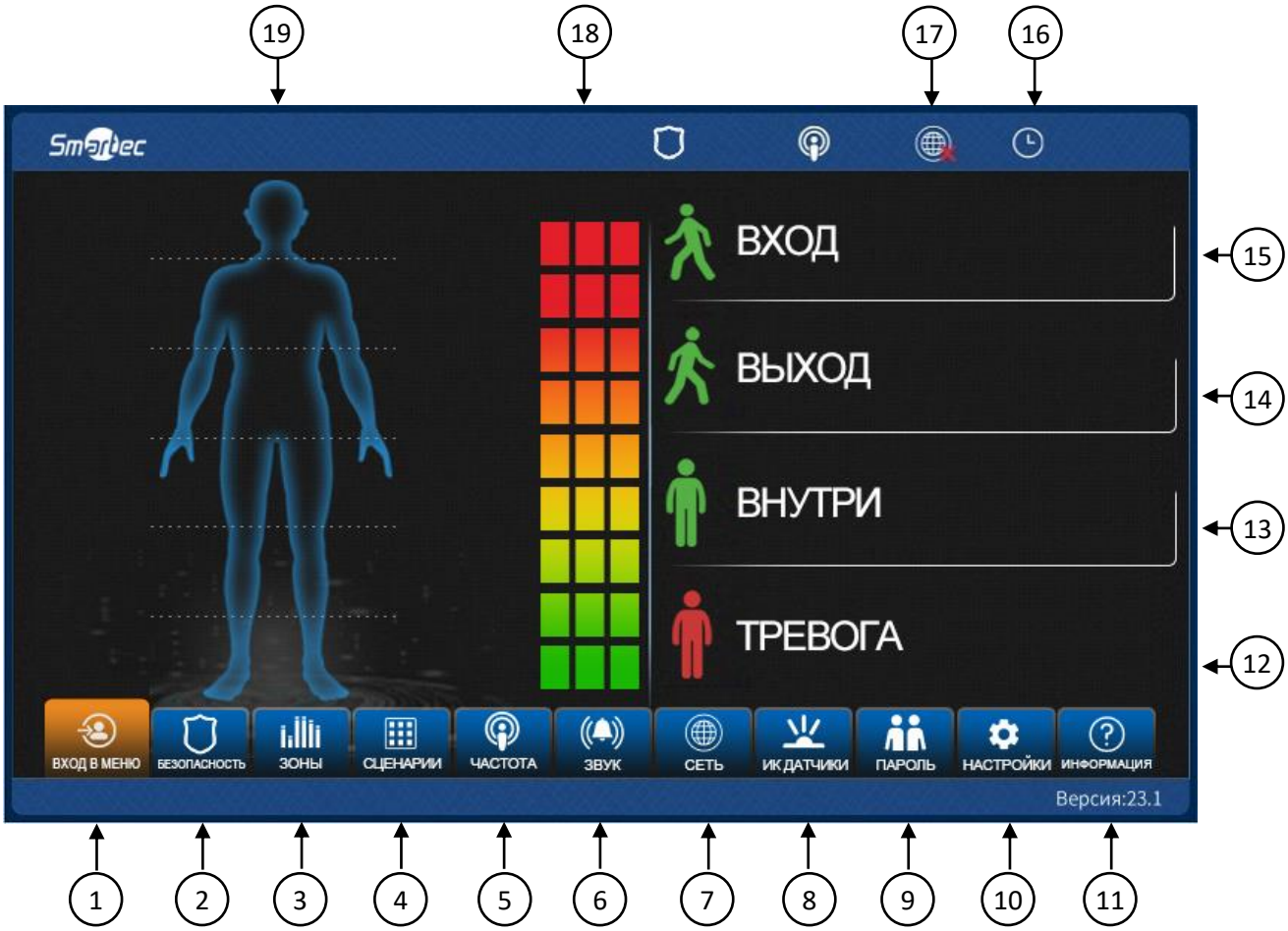

1. Вход в меню
2. Настройка общего уровня чувствительности
3. Настройка чувствительности зон
4. Выбор сценария использования с предустановленными настройками
5. Настройка рабочей частоты детектора
6. Настройка звукового сигнала тревоги
7. Настройка сетевого подключения
8. Настройка работы ИК датчиков
9. Изменение пароля доступа в меню
10. Дополнительные настройки
11. Информация об устройстве
12. Количество тревог
13. Количество людей внутри
14. Количество выходов
15. Количество входов
16. Время
17. Статус сети
18. Индикатор уровня сигнала
19. Индикатор сработавших зон

SEC.RU | Короткий путь к информации
Скачано с sec.ru

Вход в меню

Включите питание устройства. Для входа в меню для настройки работы металлодетектора нажмите кнопку **ВХОД В МЕНЮ**, будет выведено окно ввода пароля. Введите пароль доступа, используя цифровые кнопки и нажмите кнопку **Применить**. Пароль по умолчанию 00000000.

Список настроек

Ниже приведен список настроек, доступных в меню устройства.

Функция	Описание	Доступные параметры
ВХОД В МЕНЮ (1)	Доступ в меню	
БЕЗОПАСНОСТЬ (2)	Настройка общей чувствительности	1 – 100
ЗОНЫ (3)	Настройка чувствительности по зонам	0 – 400
СЦЕНАРИИ (4)	Выбор сценария с предустановками	72 сценария
ЧАСТОТА (5)	Настройка рабочей частоты	1 – 100
ЗВУК (6)	Настройка тональности и громкости тревоги	1 – 16 и 1 – 20
СЕТЬ (7)	Настройки сети (опционально)	
ИК ДАТЧИКИ (8)	Настройка работы ИК датчиков	передний, задний, оба, выкл
ПАРОЛЬ (9)	Изменение пароля доступа в меню	8 знаков
НАСТРОЙКИ (10)	Дополнительные настройки:	
Счетчики	Счетчики проходов и сброс счетчиков	0-999999
Экран	Настройка яркости и автовыключения экрана	10-100 и 1-60 мин
Система	Сброс на заводские установки	
Время и Дата	Установка времени и даты	
ИНФОРМАЦИЯ (11)	Дополнительная информация об устройстве	

Рекомендации по настройке

При настройке металлодетектора следует помнить:

1. Металлодетектор должен находиться в стабильном состоянии для корректной работы. Для проверки можно выполнить следующие действия:
    a. Убедитесь, что после включения во время калибровки в течение 1 минуты, металлодетектор не вибрирует или рядом не перемещаются металлические предметы.
    b. Убедитесь, что металлодетектор не срабатывает при проходе проверяющего, если он не несет никаких металлических предметов.
2. Если металлодетектор часто выдает ложные срабатывания, то выполните следующие действия:
    a. Убедитесь, что выполняется требование по физической стабильности установки рамки металлодетектора и исключается его вибрация.
    b. Убедитесь, что выполняются требования по расстоянию до металлических предметов или источников помех. Попытайтесь переместить обнаруженные металлические предметы.
    c. Убедитесь, что на фотоэлементы не попадает прямой солнечный свет.
    d. Если ложные срабатывания не связаны с окружающей обстановкой, уменьшите чувствительность всех зон.
    e. Измените частоту.
    f. Измените место установки.

SEC.RU | Короткий путь к информации Скачано с sec.ru

3. Вы можете исключить небольшие проносимые металлические предметы, например, кольца, ключ, пряжку ремня, обувь и т. д., выполнив следующие действия:
    a. Возьмите небольшой металлический предмет в качестве образца чтобы, когда проверяющий несет образец и проходит через металлодетектор, он подал сигнал тревоги.
    b. Немного уменьшите чувствительность, и проверяющий еще раз должен пройти через металлодетектор. Если он все еще подает сигнал тревоги, еще раз уменьшите чувствительность, пока металлодетектор не перестанет сигнализировать об обнаружении.

ПРИМЕЧАНИЕ: если вы хотите уменьшить чувствительность в определенной зоне, вы должны отрегулировать только чувствительность одной этой зоны. После выполнения вышеуказанных регулировок металлический предмет, размер которого меньше образца, не подаст сигнал тревоги, но металлические предметы, размер которых превышает размер образца, могут быть обнаружены.

Использование

1. Нажмите кнопку включения питания устройства. Убедитесь, что после включения во время калибровки в течение 1 минуты, металлодетектор не вибрирует или рядом не перемещаются металлические предметы.
2. Проход должен осуществляться по одному и очередь должна ожидать на расстоянии не менее 50 см от металлодетектора.
3. Проходящие должны идти с нормальной скоростью. Они не должны намеренно формировать толпу, спешить, идти медленно или задевать панели.
4. Перед проходом через металлодетектор проходящие должны удалить все переносимые металлические предметы (например, ключи, мобильный телефон, часы, монеты и т. д.). Поместить их на стол и забрать после прохождения проверки.
5. Если металлодетектор подает сигнал тревоги при проходе человека, рекомендуется дополнительно обследование с использованием ручного металлодетектора для точного обнаружения скрытого металлического предмета в соответствии активированными зонами тревоги.

SEC.RU | Короткий путь к информации
Скачано с sec.ru