10. ТЕХНИЧЕСКИЕ ХАРАКТЕРИСТИКИ

Параметры	Характеристики
Матрица	1/4"CMOS
Разрешение	1MP
Тип видео сигнала	AHD720P
Угол обзора: по диаг./по гориз.	125°/83°
ИК подсветка	Автоматическая, IR до 1м
Объектив	1.9мм
Питание	DC12В±10%
Управление замком	Электромеханическое реле
Класс зашиты	IP65
Материал	Алюминий+нержавеюшая сталь
Монтаж	Накладной/под углом/врезной(опция)
Температура эксплуатации	-45°C...+50°C
Габаритные размеры	41.6x126.7x23мм

** Иллюстрации в паспорте носят ознакомительный характер и могут отличаться от реальных устройств.*

**Технические характеристики изделия носят сугубо информативный характер и могут быть изменены для улучшения потребительских свойств без дополнительного уведомления.*

** Производитель гарантирует надежную и стабильную работу устройства только с совместимыми устройствами бренда ST.*

** Подробное описание*

11. ВАРИАНТЫ МОНТАЖА

1. Монтаж панели с угловым кронштейном:

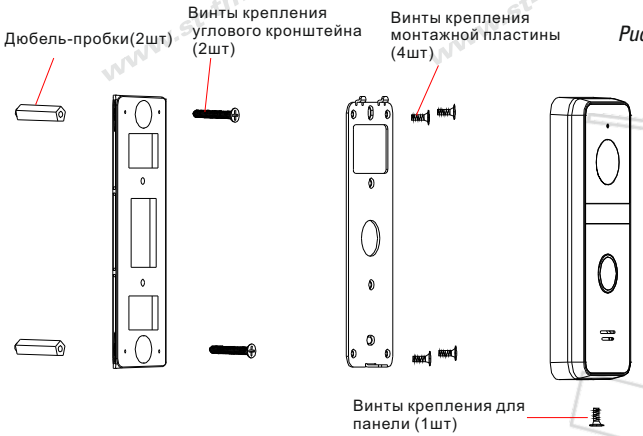

Рис.4

2. Монтаж панели без углового кронштейна

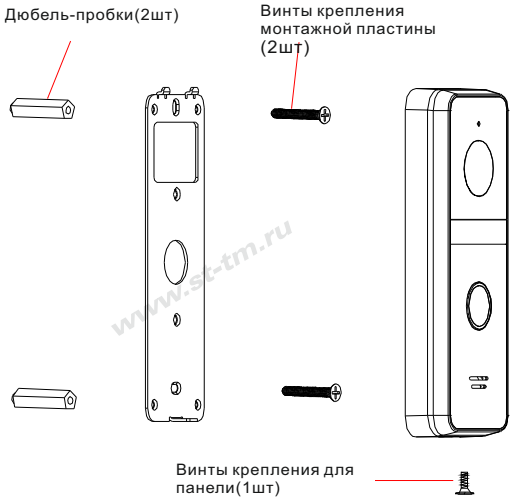

Рис.5

EAC

ПАСПОРТ

(на одну единицу продукции)

•

ВЫЗЫВНАЯ ПАНЕЛЬ ВИДЕОДОМОФОНА

модель: ST-P200

SEC.RU | Короткий путь к информации
Скачано с sec.ru

1. НАЗНАЧЕНИЕ

Вызывная панель видеодомофона, модель: ST-P200 предназначена для применения совместно с мониторами видеодомофонов ST, поддерживающих стандарт AHD. Панель позволяет вести видеонаблюдение пространства перед панелью и осуществлять голосовую связь с посетителем. Инфркрасная подсветка позволяет получить на экране монитора изображение приемлемого качества, даже при полном отсутствии освещения. Панель обеспечивает видеонаблюдение пространства перед входной дверью и речевую связь с посетителем.

2. УСТРОЙСТВО И ПРИНЦИП РАБОТЫ

Вызывная панель имеет встроенную видеокамеру цветного изображения. В панели установлено реле, для управления исполнительными устройствами (электромеханический или электромагнитный замок). Панель имеет прочный металлический корпус, окрашенный полиэфирной порошковой краской, что позволяет использовать ее вне помещений, в местах, где высок риск краж и вандализма.

Вызывная панель управляется по 4х проводному интерфейсу.

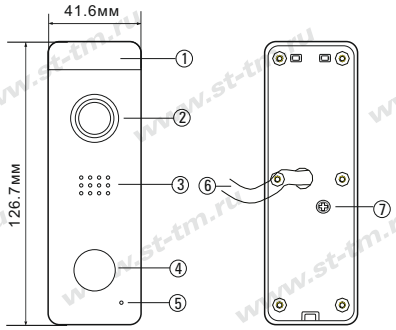

1. ИК-подсветка
2. Видеокамера антивандальная
3. Аудио динамик
4. Кнопка вызова
5. Микрофон
6. Провод
7. Регулятор громкости

Рис.1

3. УСТАНОВКА

Панель может быть установлена как на улице, так и внутри помещения. Вызывная панель имеет накладную конструкцию, что упрощает ее установку. При необходимости используйте угловой кронштейн , позволяющий развернуть панель на 30 градусов.

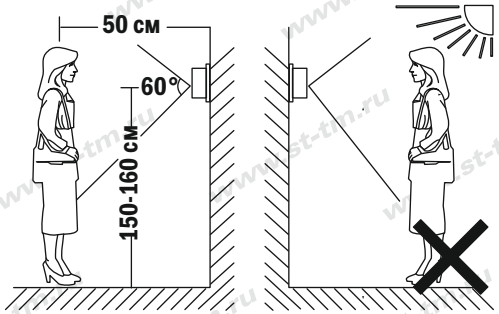

Рис.3

4. КОМПЛЕКТ ПОСТАВКИ

- *Вызывная панель видеодомофона с кабелем для подключения к монитору и замку* ..... - 1 шт.
- *Кронштейн для крепления панели* ..... - 1 шт.
- *Кронштейн для поворота панели на 30°* ..... - 1шт.
- *Монтажный комплект для крепления на стену* ..... - 1 шт.
- *Паспорт* ..... - 1 шт.
- *Тарная упаковка* ..... - 1 шт.

5. ПРАВИЛА ХРАНЕНИЯ И ТРАНСПОРТИРОВКИ

Вызывную панель следует хранить в вентилируемом помещении при температуре от -50°С до +50°С и относительной влажности воздуха до 95%. Условия транспортировки и хранения в транспортной таре на складах изготовителя и потребителя должно соответствовать ГОСТ 15150-69.

6. МЕРЫ БЕЗОПАСНОСТИ

Вызывная панель должна эксплуатироваться в соответствии с требованиями действующих правил эксплуатации электроустановок, находящихся под напряжением до 1000 Вольт.

Монтаж должен осуществляться квалифицированным специалистом, прошедшим специальную подготовку.

7. ПРАВИЛА УТИЛИЗАЦИИ

Оборудование не представляет опасность для жизни, здоровья людей и окружающей среды. После окончания срока службы его утилизация производится без принятия специальных мер защиты окружающей среды.

8. ГАРАНТИИ ИЗГОТОВИТЕЛЯ

Предприятие-изготовитель гарантирует работоспособность изделия в течение 12 месяцев с даты продажи, но не более 24 месяцев с даты изготовления. В случае отсутствия документов о продаже, гарантия действует в течение 24 месяцев с даты изготовления.

Гарантийные обязательства становятся недействительными, если причиной выхода из строя явились:

- *механические, термические, химические повреждения корпуса и других элементов изделия;*
- *электрический пробой входных и выходных каскадов;*
- *авария в сети питания.*

Гарантия не распространяется на изделие с нарушенной гарантийной пломбой.

В случае, если Ваше изделие марки «ST» будет нуждаться в гарантийном и послегарантийном обслуживании, просим обращаться к региональному дилеру/продавцу, у которого Вы приобрели это изделие или в территориальный авторизированный сервисный центр, адрес которого можно найти на сайте www.st-tm.ru в разделе «контакты» или «тех.поддержка».

Срок службы изделия 24 месяца с даты изготовления.

9. СВИДЕТЕЛЬСТВО О ПРИЕМКЕ

Вызывные панели видеодомофонов моделей ST-P200 сер. №_____ изготавливается в соответствии с директивами 2014/30/EU об электромагнитной совместимости, 2014/35/EU о низковольтном оборудовании и признан годным к эксплуатации.

Сделано в Китае.

Изготовитель: Манжоули Смарт Технолоджи Продактс Ко.,Лтд.
Адрес: Китай, 021400, г. Маньчжурия КНР, ул. СиньХуа торговый дом, подъезд 3, офис 3-5
www.intellectchina.cn

Импортер: юридическое лицо, уполномоченное принимать претензии и производить гарантийный ремонт и замену товара на территории РФ: ООО «Техника»
Адрес: 664075, г. Иркутск, ул. Байкальская 203А, офис 23.
Тел.: 8(902) 569-81-96

Дата изготовления:

Продавец (наименование и адрес):

м.п.

Дата продажи: *Подпись продавца*

SEC.RU | Короткий путь к информации
Скачано с sec.ru