CAME
CANCELLI AUTOMATICI

COLONNA PER FOTOCELLULA CORDLESS
COLUMN FOR CORDLESS PHOTOCELL
COLONNE POUR PHOTOCELLULE CORDLESS
STANDSÄULE FÜR PHOTOZELL CORDLESS
COLUMNA POR FOTOCÉLULA CORDLESS
ZUIL VOOR FOTOCEL CORDLESS

DB-L
DB-LN

Documentazione Tecnica
T84
rev. 0.1
06/2005
© CAME CANCELLI AUTOMATICI
119RT84

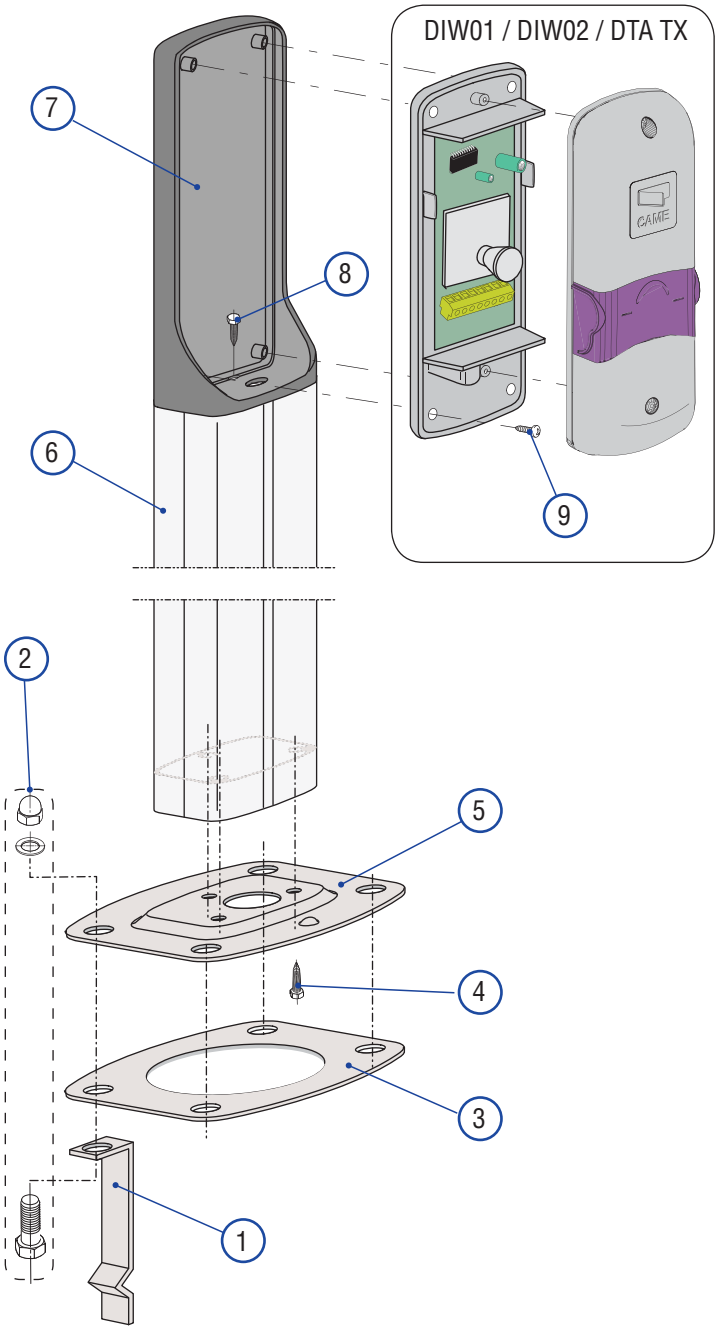

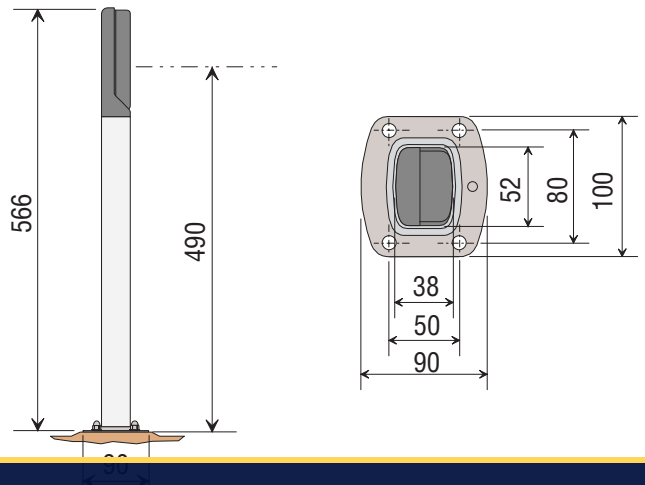

ITALIANO
1) Zanca di ancoraggio
2) Vite fissaggio zanca-controbase
3) Controbase di ancoraggio
4) Vite fissaggio base-colonnina
5) Base per colonnina
6) Colonnina in alluminio
7) Contenitore fotocellula
8) Vite fissaggio contenitore fotocellula
9) Vite fissaggio fondo fotocellula

ENGLISH
1) Anchor bracket
2) Anchor bracket-base plate fixing screw
3) Base plate
4) Bottom plate-column fixing screw
5) Bottom plate of column
6) Aluminium column
7) Photocell housing
8) Photocell housing fixing screw
9) Photocell fund fixing screw

FRANÇAIS
1) Agrafe de fixation
2) Vis de fixation agrafe sur contre-base
3) Contre-base de fixation
4) Vis de fixation base sur colonne
5) Base pour colonne
6) Colonne en aluminium
7) Boîtier photocellule
8) Vite de fixation boîtier photocellule
9) Vite de fixation fond photocellule

DEUTSCH
1) Befestigungsanker
2) Schraube zur Befestigung Befestigungsanker-Verankerungsbasis
3) Verankerungsbasis
4) Schraube zur Befestigung Verankerungsbasis Standsäulenbasis
5) Standsäulenbasis
6) Aluminiumsäule
7) Gehäuse für Photozell
8) Schraube zur Befestigung Gehäuse für Photozell
9) Schraube zur Befestigung Grund für Photozell

ESPAÑOL
1) Soporto de anclaje
2) Tornillo de sujeción soporte-contrabase
3) Contrabase de anclaje
4) Tornillo de sujeción base-columna
5) Base para columna
6) Columna de aluminio
7) Contenedor fotocélula
8) Tornillo de sujeción contenedor fotocélula
9) Tornillo de sujeción fondo fotocélula

NEDERLANDS
1) Verankeringshaak
2) Verankeringshaak bevestigingsbout voor grondplaatje
3) Grondplaatje
4) Bodemplaatje-bevestigingsbout zuil
5) Bodemplaatje van zuil
6) Aluminium zuil
7) Selector-sensor-fotocel in zuil
8) Selector-sensor-fotocel bevestigingsbout zuil
9) Basis-fotocel bevestigingsbout zuil

SEC.RU | Короткий путь к информации
Скачано с sec.ru