CAME
ÖZAK

Турникет-калитка

FA01910-RU

CE

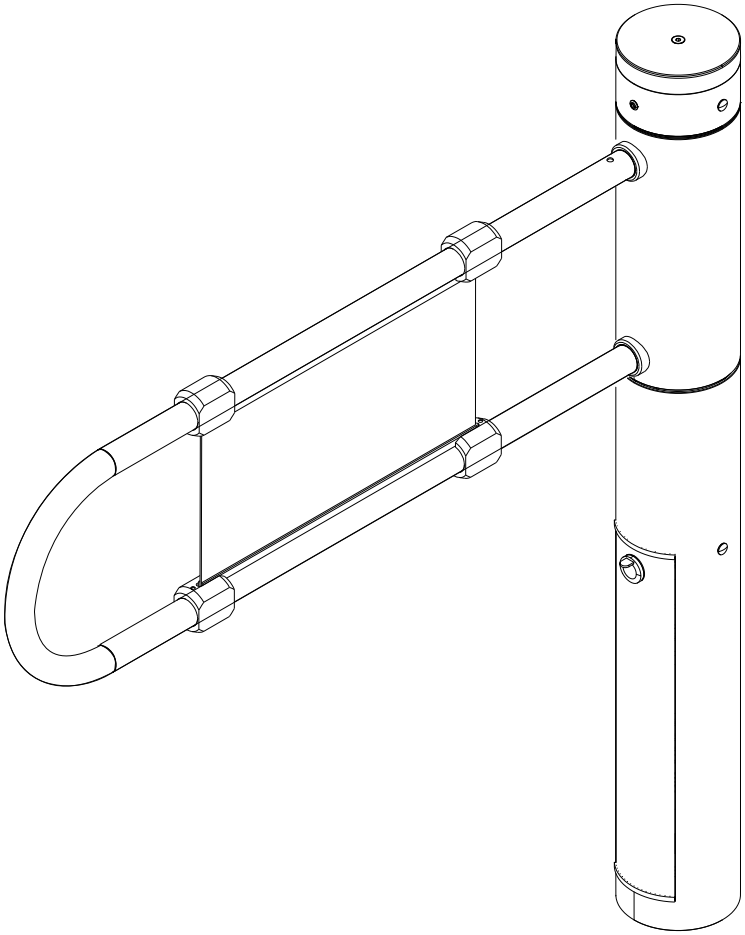

821SW-0010
821SW-0060

РУКОВОДСТВО ПО УСТАНОВКЕ

RU Русский

SEC.RU | Короткий путь к информации

Скачано с sec.ru

ПРЕДУПРЕЖДЕНИЕ!
Важные инструкции по технике безопасности.
ПРОЧИТАЙТЕ ВНИМАТЕЛЬНО!

Введение

• Это изделие должно использоваться только в целях, для которых оно специально разработано. Любое иное использование опасно. «CAME OZAK» не несет ответственности за любой ущерб, который может возникнуть в результате неправильного, неисправного или ненадлежащего использования изделия. • Безопасность и правильная установка этого изделия зависят исключительно от соблюдения технических характеристик изделия, внедрения соответствующих методов установки и полного соблюдения условий безопасности, четко указанных в технической документации, прилагаемой к изделию. • Храните эти предупреждения вместе с руководствами по установке и эксплуатации, прилагаемыми к турникету.

Перед установкой

(Проверьте текущее состояние: если отсутствуют какие-либо детали, не продолжайте установку, пока не будут выполнены все условия безопасности). Монтаж и тестирование должны выполняться только квалифицированным техническим персоналом. • Монтаж, подключение и тестирование должны выполняться в соответствии с профессиональной практикой в соответствии с применимыми стандартами и правилами. • Перед началом любой операции необходимо внимательно прочитать все инструкции; Неправильная или неисправная установка может привести к опасности и повреждению людей или имущества • Убедитесь, что турникет механически исправен, сбалансирован и выровнен, а также открывается и закрывается должным образом. При необходимости установите соответствующее защитное оборудование или используйте датчики безопасности • Если турникет должен быть установлен на высоте менее 2,5 метров над полом или другим уровнем доступа, проверьте, требуются ли защитные меры и/или предупреждающие знаки • Убедитесь, что открытие турникета не создаст никаких опасностей • Не устанавливайте турникет вверх дном или на поверхности с низкой прочностью, которые могут изгибаться или скручиваться. При необходимости добавьте подходящие элементы усиления в точки крепления • Не устанавливайте турникет на наклонной поверхности • Убедитесь, что системы пожаротушения (если таковые имеются) не будут разбрызгивать воду на турникет.

Установка

• Соответствующим образом окружите и ограничьте всю зону установки, тем самым предотвратив проникновение в нее посторонних лиц (в частности детей и несовершеннолетних). • Будьте осторожны при перемещении турникетов весом более 20 кг. При необходимости используйте подходящее подъемное оборудование для безопасной транспортировки. • Изделие в оригинальной упаковке компании-производителя может транспортироваться только в закрытом виде (в железнодорожных вагонах, контейнерах, закрытом автотранспорте). • Сертифицированное CE оборудование безопасности (фотоэлементы, датчики обнаружения шагов, чувствительные датчики безопасности, монтируемые на краю, кнопки аварийной остановки и т. д.) должно быть установлено в соответствии с действующими нормами и стандартами профессиональной практики. При выборе этого оборудования необходимо учитывать условия окружающей среды, тип требуемого обслуживания и силы, прилагаемые к подвижным створкам турникета. Все точки, подверженные риску раздавливания, пореза или защемления, должны быть защищены чувствительными сенсорными системами. • Любые оставшиеся после установки риски должны быть четко указаны конечным пользователям с помощью предписанных законом предупреждающих знаков (пиктограмм). • Все устройства управления открытием (кнопки, ключи-выключатели, считыватели магнитных карт и т. д.) должны быть установлены на расстоянии не менее 1,85 метра от зоны движения турникета или в месте, недоступном снаружи. Кроме того, устройства, подающие прямые команды (кнопки, сенсорные панели и т. д.), должны быть установлены на высоте не менее 1,5 метров над землей и должны быть недоступны для посторонних лиц. • На турникете должна быть четко видна идентификационная информация (этикетка/табличка). • Перед подключением турникета к электросети убедитесь, что информация на идентификационной этикетке совместима с данными сети. • Турникет должен быть подключен к эффективной системе заземления в соответствии с действующими нормами. • Производитель не несет ответственности за использование неоригинальной продукции, что может привести к потере гарантии. • Команды управления, которые работают при нажатии и удерживании (Hold-to-Run) должны располагаться в местах, где видны мобильный турникет, зоны прохода и пути движения. • Перед передачей системы пользователю убедитесь, что система соответствует стандартам EN 12453 и EN 12445 (особенно в отношении силы удара). Проверьте, что вся система правильно отрегулирована и что механизмы безопасности, защиты и ручного освобождения работают должным образом. • Разместите предупреждающие знаки там, где это необходимо, и расположите их на видных местах.

Специальные инструкции и рекомендации для пользователей

•Места, где работает турникет, должны быть чистыми и свободными от препятствий. В зоне обнаружения фотоэлементов не должно быть никаких препятствий.

•Не позволяйте детям играть со стационарными устройствами управления или передвигаться в зоне движения турникета. Держите устройства дистанционного управления (передатчики) и другие устройства управления в недоступном для детей месте, чтобы предотвратить случайное срабатывание системы.

•Данное устройство может использоваться лицами (включая детей) с ограниченными физическими, сенсорными или умственными способностями или отсутствием опыта/знаний только под наблюдением или контролем лица, ответственного за их безопасность. • Регулярно проверяйте систему на наличие признаков неисправностей, износа или повреждения подвижных конструкций, компонентов автоматизации, всех точек крепления и оборудования, кабелей и доступных соединений. Движущиеся части и поверхности трения должны регулярно смазываться. • Функциональные испытания фотоэлементов должны проводиться каждые 6 месяцев. Регулярно очищайте стеклянные крышки фотоэлементов влажной тканью; не используйте растворители или химикаты, так как они могут повредить устройства. • Если необходим ремонт или модификация системы, отключите ее и не используйте турникет до тех пор, пока не будут восстановлены безопасные условия эксплуатации. • Для ручного открытия отключите систему от источника питания. Прочитайте инструкции • Если кабель питания поврежден, его должен заменять только производитель, авторизованная техническая служба или лица с аналогичной квалификацией, чтобы избежать любого риска • ПОЛЬЗОВАТЕЛИ НЕ ДОЛЖНЫ ВЫПОЛНЯТЬ НИКАКИХ ДЕЙСТВИЙ, КОТОРЫЕ ЯВНО НЕ ЗАПРОШЕНЫ И НЕ ОПРЕДЕЛЕНЫ. Для ремонта, модификации, регулировки и нестандартных операций по техническому обслуживанию всегда обращайтесь в ТЕХНИЧЕСКУЮ СЛУЖБУ. • Все выполненные операции и проверки должны быть записаны в журнале периодического технического обслуживания. • С общими условиями продажи можно ознакомиться в официальных прейскурантах.

Дополнительные рекомендации для всех

• Держитесь подальше от турникетов и движущихся механических частей • Не входите в рабочую зону, когда турникет находится в движении • Не сопротивляйтесь движению механизма, это может быть опасно • Всегда обращайте особое внимание на опасные точки; эти точки должны быть обозначены уникальными пиктограммами и/или черно-желтыми линиями • При использовании команды управления, которые работают при нажатии и удерживании «(Hold-to-Run)» постоянно проверяйте, нет ли людей в рабочей зоне движущихся частей, пока не будет отпущена кнопка управления • Турникет может двигаться в любое время и без предупреждения • Перед началом любых операций по техническому обслуживанию или чистке отключите питание.

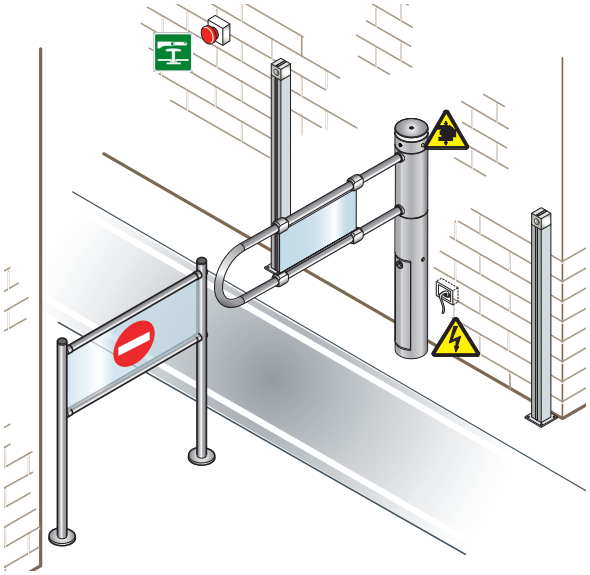

Защемление руки

Опасность! Высокое напряжение!

Кнопка экстренного вызова

SEC.RU | Короткий путь к информации
Скачано с sec.ru

ОСНОВНЫЕ МОМЕНТЫ

🕮 Этот символ указывает, какие разделы следует внимательно прочитать.
⚠ Этот символ указывает на разделы, в которых объясняются вопросы безопасности.
☞ Этот символ указывает на информацию, которую необходимо донести до пользователей.
🕮 Размеры указаны в миллиметрах (мм), если не указано иное.

ОПИСАНИЕ

Это изделие разработано и изготовлено компанией CAME OZAK в соответствии с действующим законодательством в области безопасности.
Двусторонний моторизованный распашной турникет оснащен съемным алюминиевым корпусом и хромированной верхней крышкой.
Конструкция створки изготовлена из алюминия, а панель — из оргстекла.
Створка может открываться в обоих направлениях с помощью считывателя карт, фотоэлемента или других устройств управления. Скорость открытия створки, открывающейся на 90°, предварительно установлена. Закрытие створки может быть автоматическим (закрывается через заданное время) или может быть запущено устройством управления, если нет настройки двустороннего открытия.
Неблокирующийся привод. Если к закрытой створке приложить усилие, она сама вернется в закрытое положение.

Модели

821SW-0010 - SLN11MCY - Турникет Saloon 40, хром
821SW-0060 - SLN11MKY - Турникет Saloon 40, черный хром
Дополнительные аксессуары:
821XA-0010 - Створка 875 мм хром
821XA-0020 - Створка 1200 мм хром

Дополнительные устройства:
821XC-0030 - Радар GS-1
821XC-0032 - Радар MW
⚠ Турникета с распашной створкой 821SW-0010 предназначен для стационарного применения.

Содержание упаковки

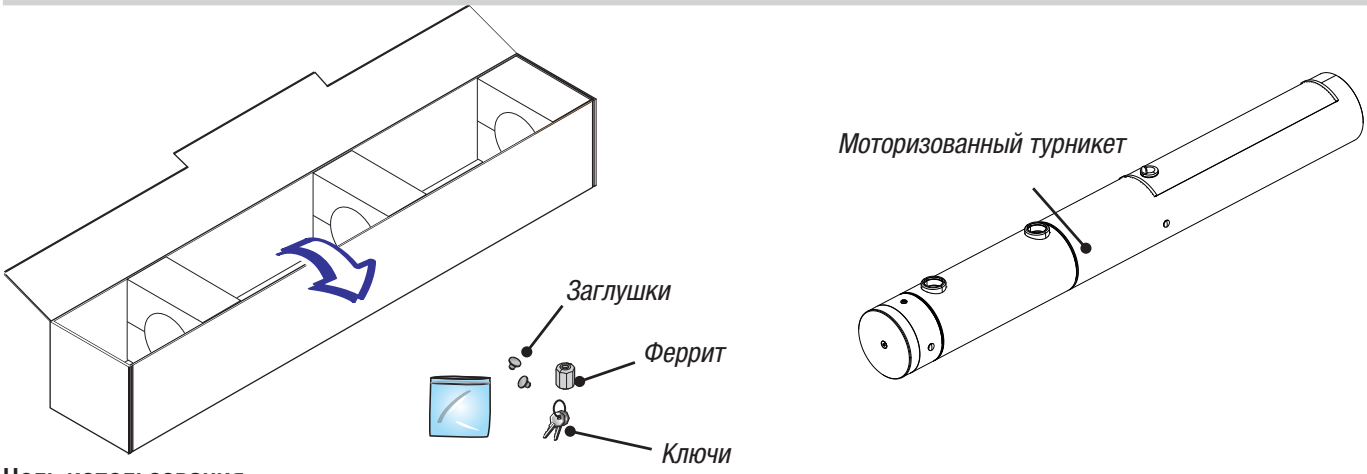

Цель использования

Моторизованные турникеты предназначены для использования в местах с большой интенсивностью движения, таких как торговые центры, супермаркеты, спортивные и оздоровительные центры, а также во всех других местах, где необходимо контролировать проход пешеходов.
🕮 Любой монтаж и/или использование, отличные от указанных в настоящем руководстве, запрещены.

Ограничения в использовании

Максимальная ширина створки составляет 1200 мм, а вес створки — 1,5 кг.

Технические характеристики	821SW-0010 821SW-0060
Класс защиты (IP)	40
Электропитание (В- 50/60 Гц)	120 / 230
Электропитание двигателя (В)	= 24
Потребляемый ток (мА)	350 mA
Мощность (Вт)	120
Диапазон рабочих температур (°C)	-20 и +55
Класс изоляции	I
Масса (кг)	17
Диапазон температур хранения (°C)*	-20 ÷ +70
Средний срок службы (в циклах)**	1.500.000

(*) Перед установкой изделие необходимо хранить при комнатной температуре, если транспортировка или хранение на складе осуществлялись при крайне высоких или низких температурах.

(**) Указанный средний срок службы изделия носит исключительно ориентировочный характер и рассчитывается с учетом стандартных условий эксплуатации, правильного монтажа и технического обслуживания изделия в соответствии с инструкциями, содержащимися в настоящем руководстве. На это значение также существенно влияют другие переменные факторы, включая, среди прочего, климатические и погодные условия (ознакомьтесь с таблицей MCBF при ее наличии). Не следует путать средний срок службы изделия с гарантией на него.

SEC.RU | Короткий путь к информации
Скачано с sec.ru

Описание деталей

① Кожух
② Уплотнитель
③ Дверца
④ Створка
⑤ Фиксирующие кольца
⑥ Скользящий фланец
⑦ Втулка
⑧ Верхняя крышка
⑨ Внутренний вращающийся цилиндр
⑩ Центральная стойка
⑪ Светодиодная подсветка

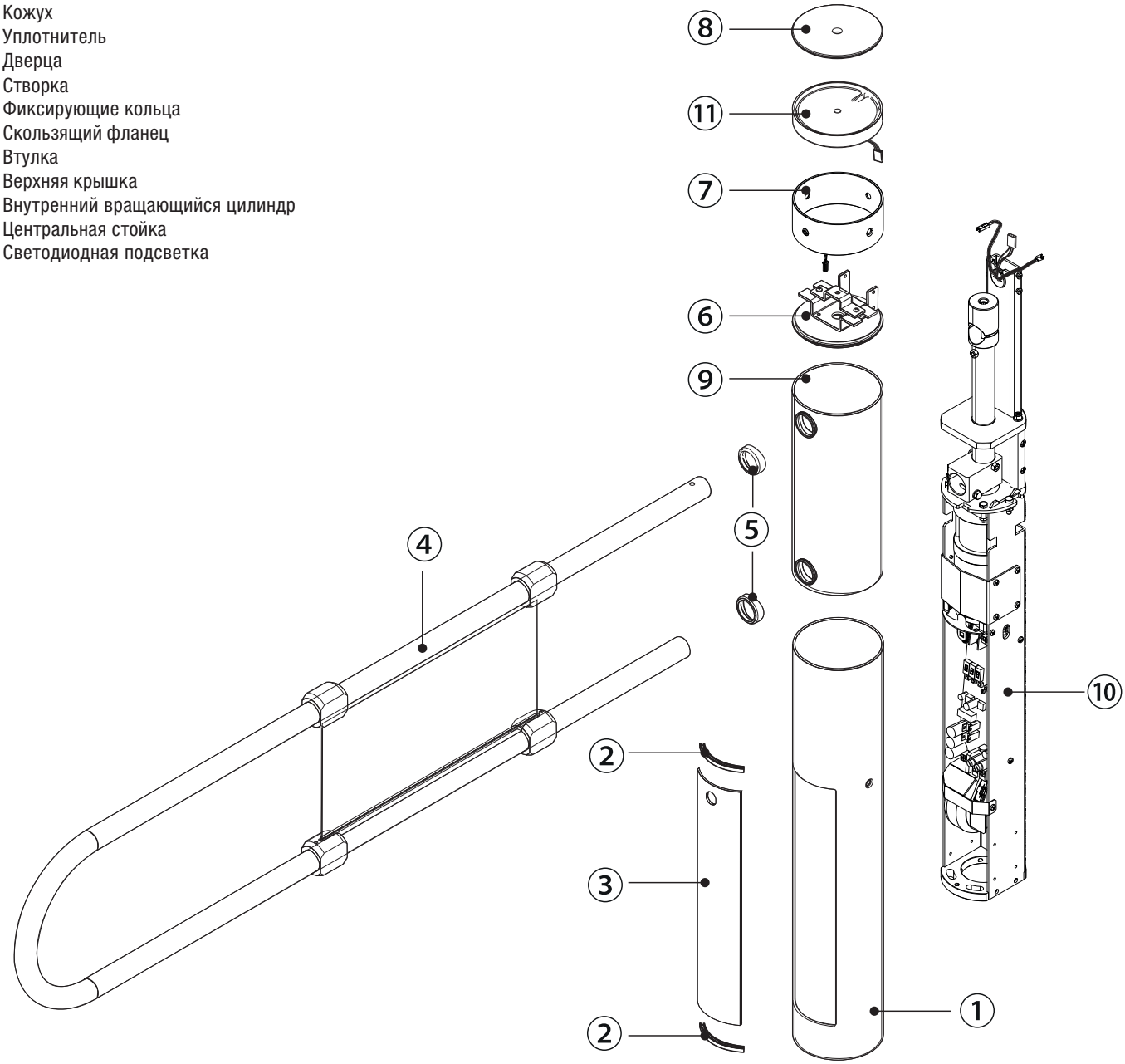

Габаритные размеры

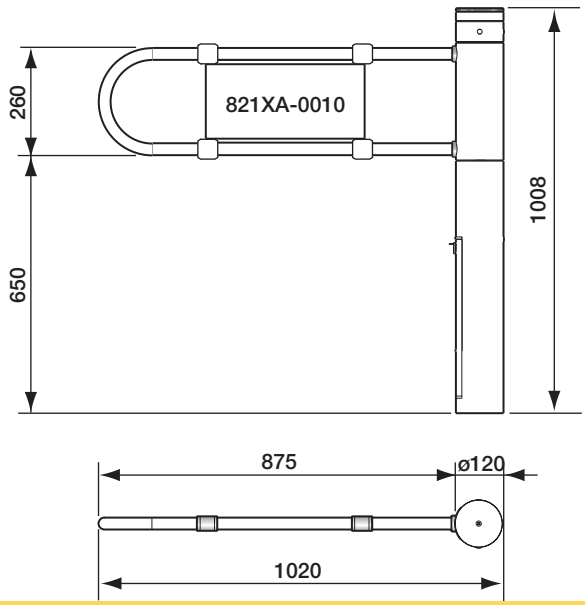

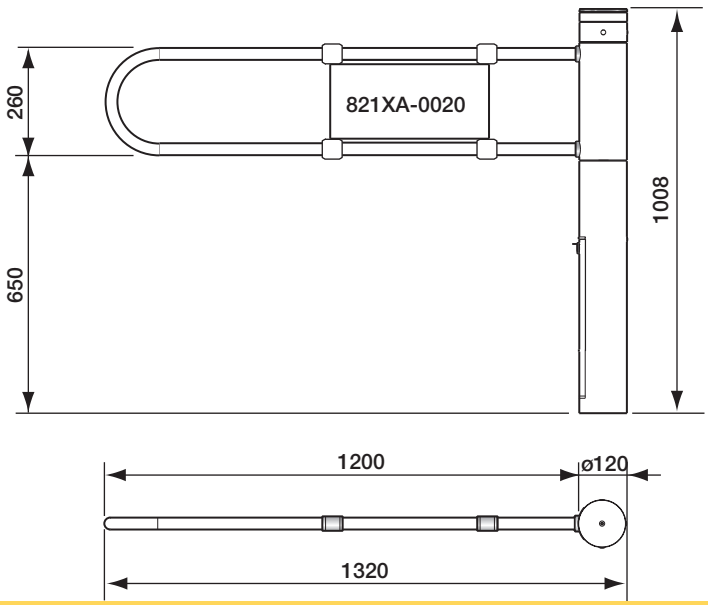

SEC.RU | Короткий путь к информации
Скачано с sec.ru

ПОДГОТОВКА

⚠ Установка данного изделия должна производиться только уполномоченным и квалифицированным персоналом в строгом соответствии с действующим законодательством.

Предварительные проверки

⚠ Перед началом установки выполните следующие проверки:

- Установите подходящий двухполюсный выключатель с минимальным зазором между контактами 3 мм и отключите питание системы с помощью этого выключателя.
- Подготовьте подходящие трубы и каналы для прокладки электрических кабелей; эти каналы должны быть защищены от механических повреждений.
- ⏚ Убедитесь, что соединения внутри турникета (включая соединения, обеспечивающие непрерывность цепи защиты) снабжены дополнительной изоляцией по сравнению с другими электрическими частями.
- Убедитесь, что область прохода гладкая и прочная, без провалов или отверстий.
- Во время монтажа установите ограждения вокруг области установки и предусмотрите альтернативный маршрут прохода.

Инструменты и оборудование

Убедитесь, что у вас есть все инструменты и оборудование, которые вам понадобятся для выполнения установки в полной безопасности и в соответствии с действующими нормами. На рисунке показано некоторое оборудование, которое понадобится установщикам.

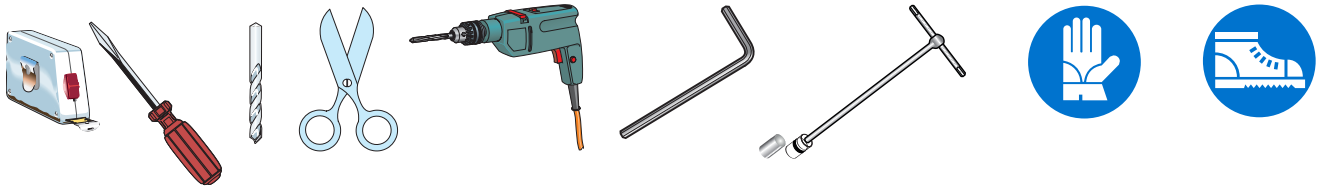

Типы кабелей и минимальные сечения

Соединение	Тип кабеля	Длина кабеля 1 < 20 м	Длина кабеля 20 < 30 м
Электропитание	FROR CEI 20-22 CEI EN 50267-2-1	3G x 1,5 мм^2	3G x 1,5 мм^2
Устройство управления и безопасности		2 x 0,5 мм^2	2 x 0,5 мм^2
Устройства управления (RBM84-CRP)	CAT 5 -U/UTP AWG 24	1000 м макс.	
Подключения для синхронной работы			

🕮 Если длины кабелей отличаются от указанных в таблице, сечения кабелей определяется на основе фактической потребляемой мощности подключенных устройств и в соответствии с положениями регламента CEI EN 60204-1. Для множественных последовательных нагрузок на одной линии размеры в таблице должны быть пересчитаны в соответствии с фактической потребляемой мощностью и расстояниями. Для подключения изделий, не включенных в данное руководство, обратитесь к технической документации соответствующих изделий.

SEC.RU | Короткий путь к информации
Скачано с sec.ru

Вариант типовой установки

① Турникет-калитка
② Устройство управления
③ Ограждение
④ Разветвительная коробка

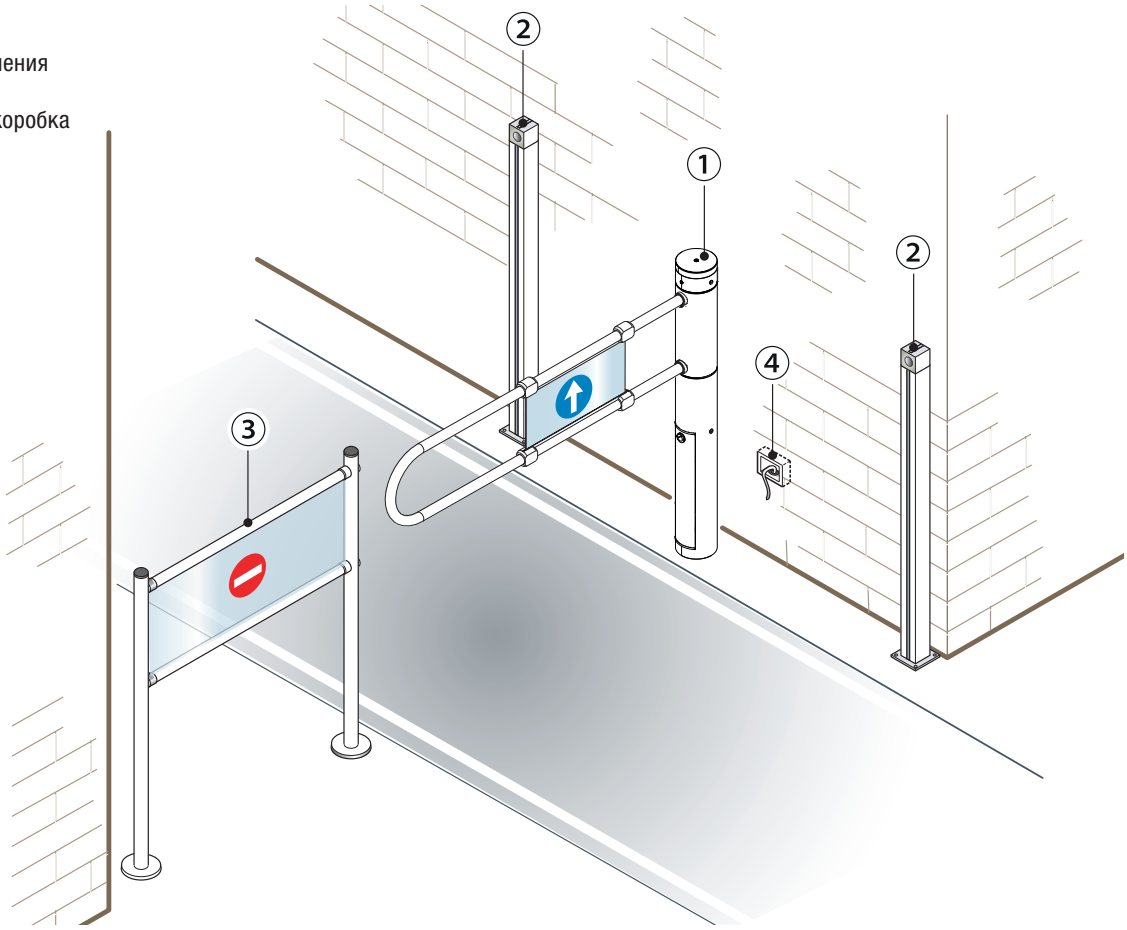

Дополнительные варианты установки

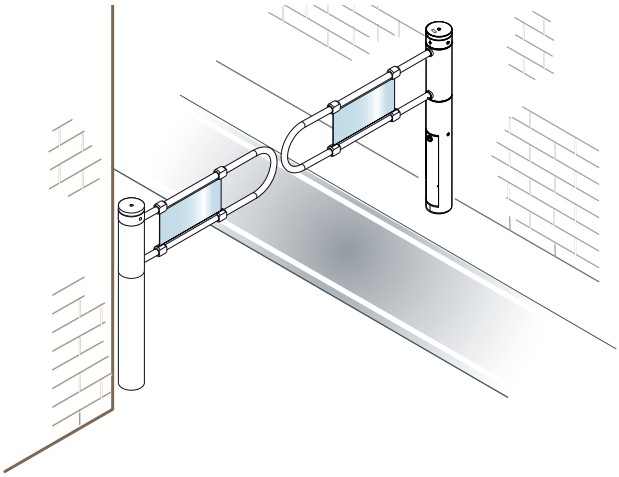

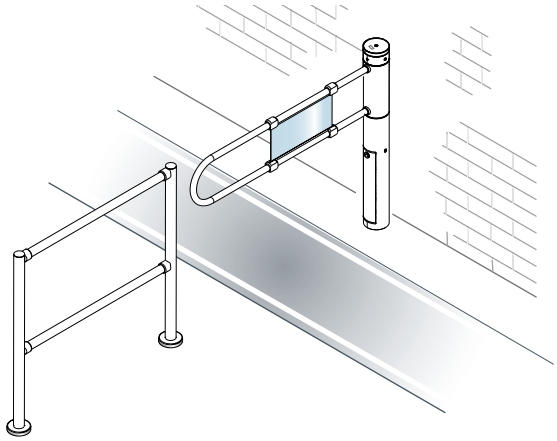

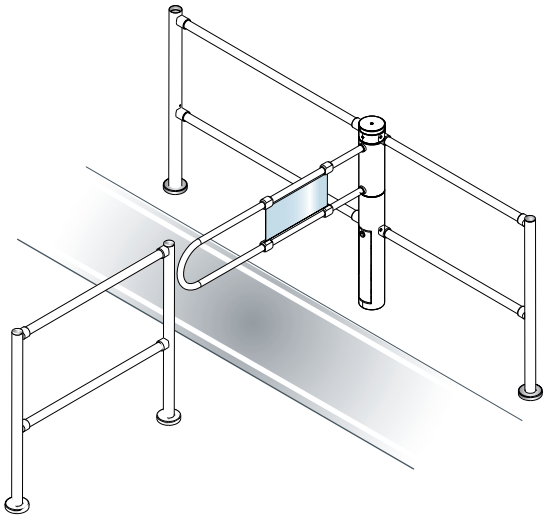

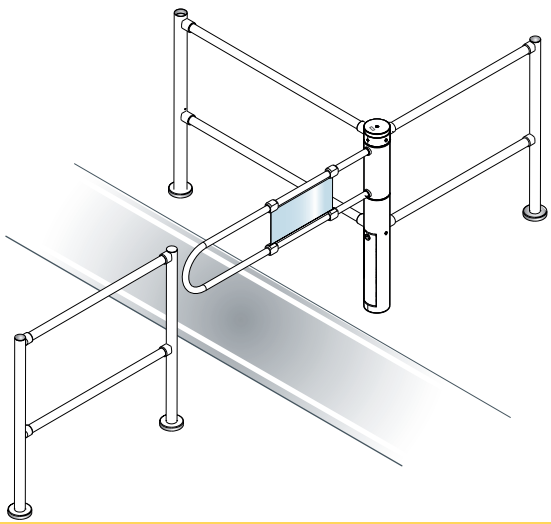

SEC.RU | Короткий путь к информации
Скачано с sec.ru

УСТАНОВКА

📖 Следующие рисунки приведены только в иллюстративных целях, поскольку пространство, необходимое для размещения устройства и аксессуаров, будет зависеть от того, где оно будет установлено. Задача установщика — найти наиболее подходящее решение.

⚠ Используйте подъемное оборудование при перемещении и установке турникета.
На этапах сборки и установки турникет может быть неустойчивым и может опрокинуться. Поэтому будьте осторожны и не опирайтесь на него, пока он не будет полностью зафиксирован.

Предварительные процедуры

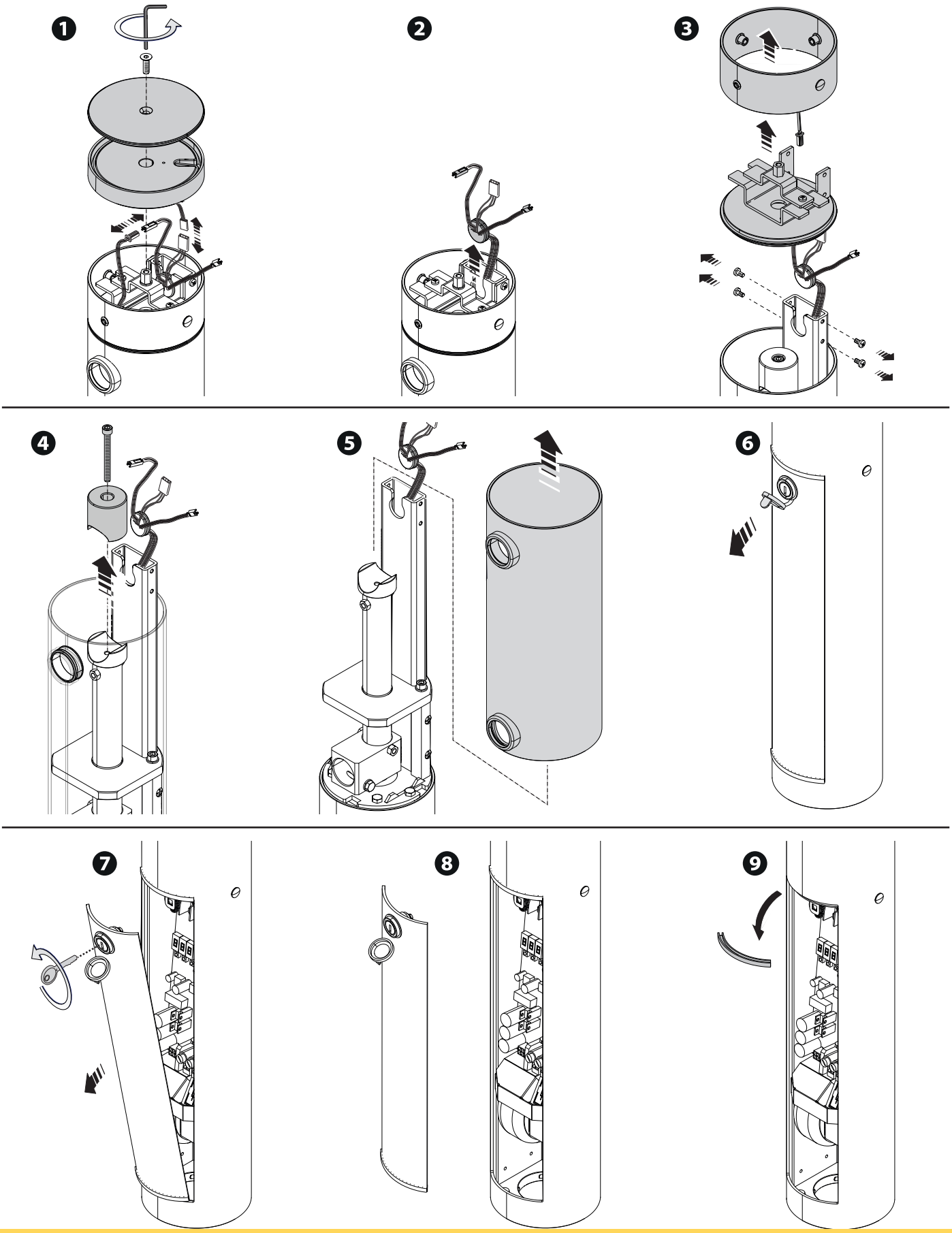

SEC.RU | Короткий путь к информации
Скачано с sec.ru

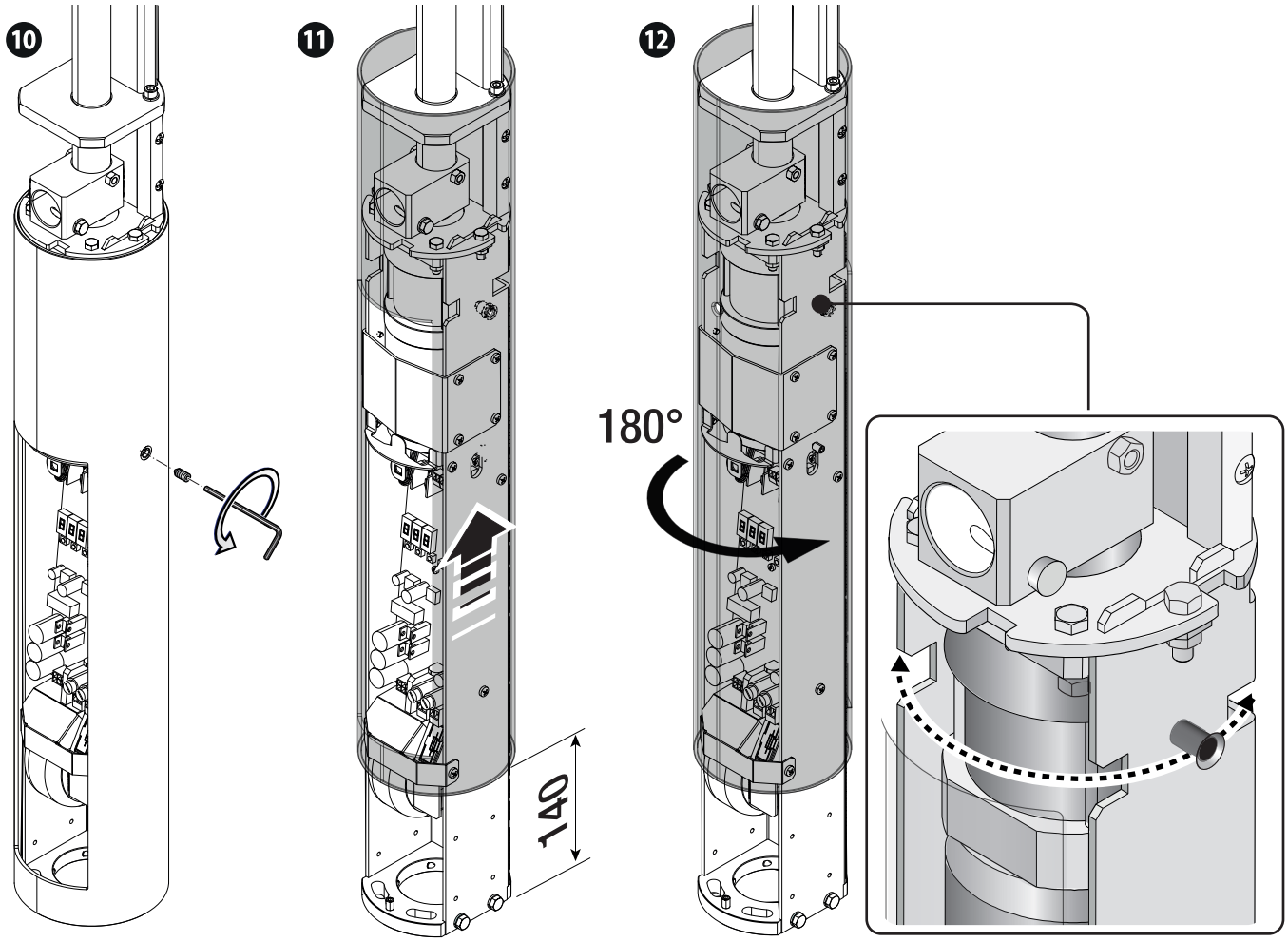

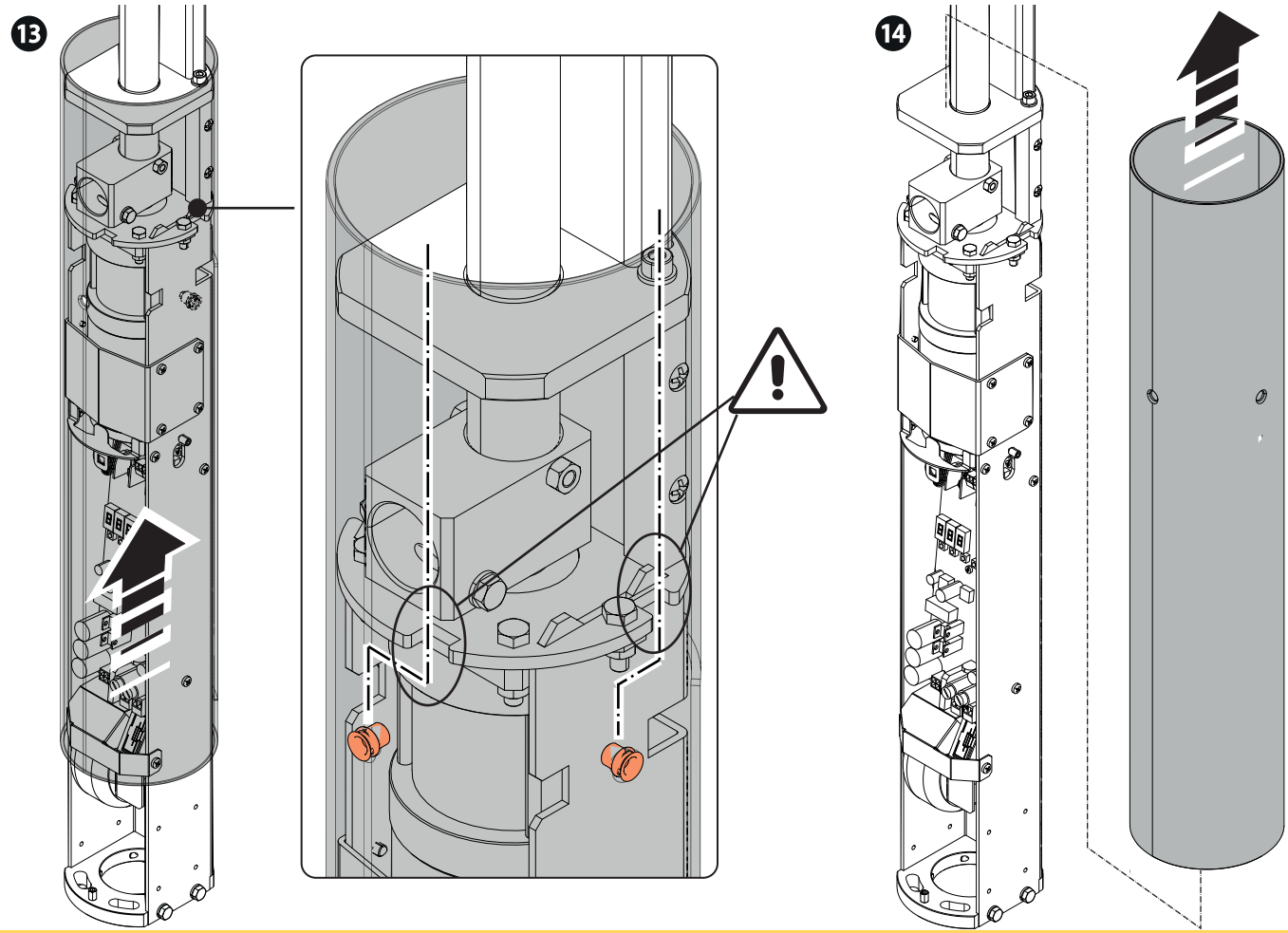

SEC.RU | Короткий путь к информации
Скачано с sec.ru

Подготовка монтажной поверхности и основания турникета

Проверьте, качество поверхности, на которой будет закреплен турникет.
Установите основание турникета, как показано на рисунке (створка должна быть расположена перпендикулярно стене). Отметьте карандашом отверстия для крепления (анкеров). Примечание: если турникет будет установлен вплотную к стене, убедитесь, что зазор составляет не менее 40 мм.

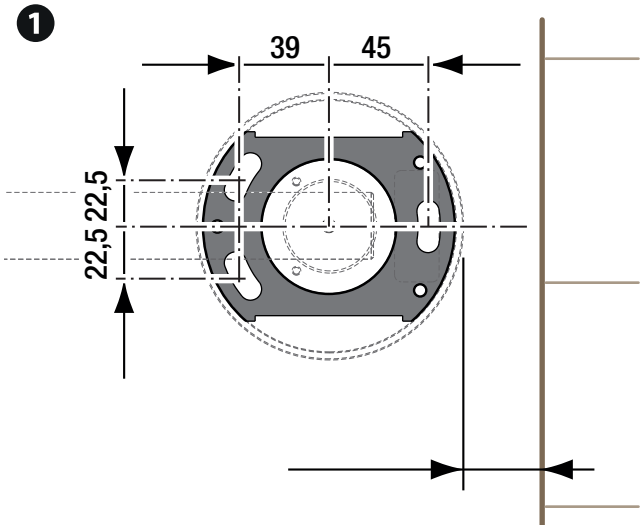

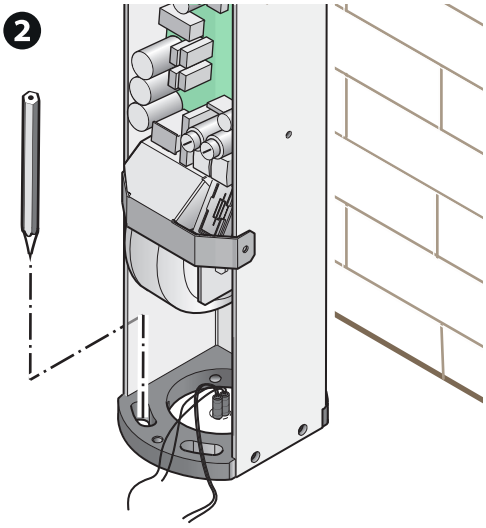

Разместите трубы и пропустите через них кабели. (См. таблицу «Типы кабелей и минимальные сечения»).

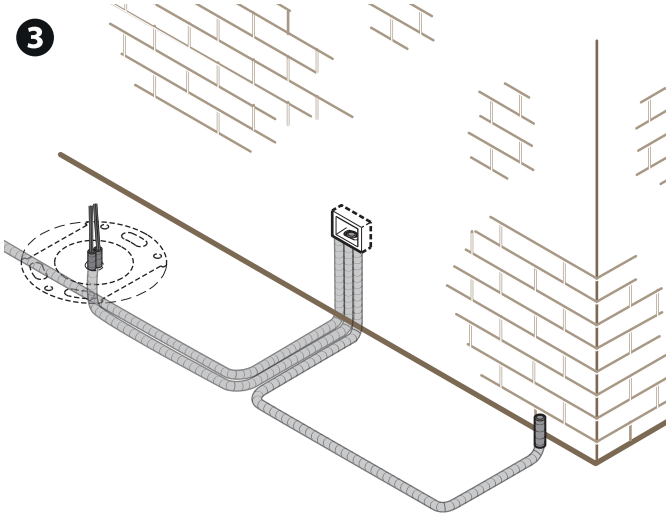

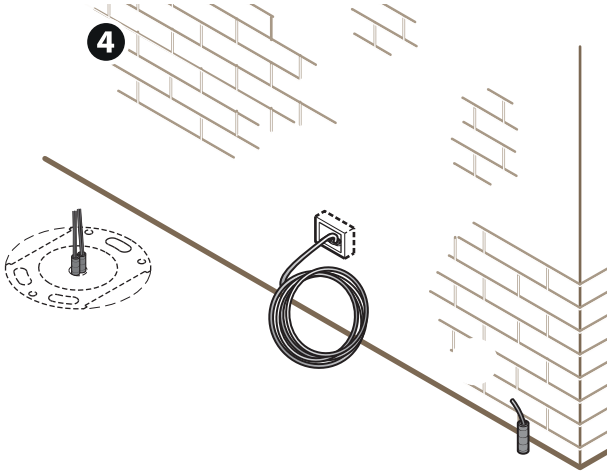

Просверлите отверстия в отмеченных местах.
Перед тем, как закрепить турникет, аккуратно распределите электрические кабели внутри стойки (см. рисунок).
Примечание: используйте феррит на проводах устройств управления и аксессуаров.

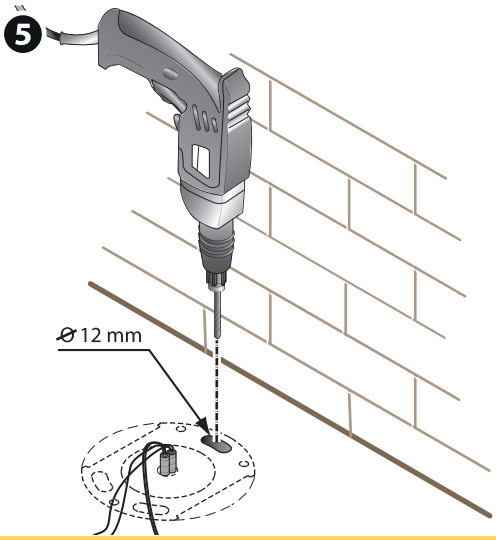

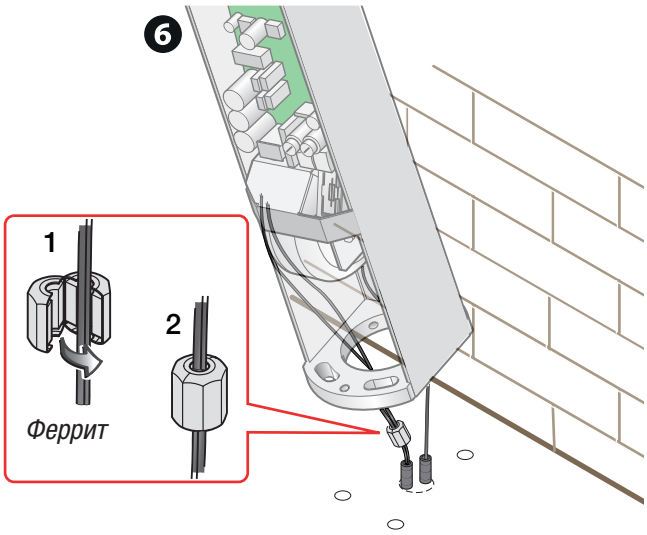

SEC.RU | Короткий путь к информации
Скачано с sec.ru

Крепление турникета

Установите основание на точки крепления и при необходимости выровняйте его с помощью регулировочных винтов.

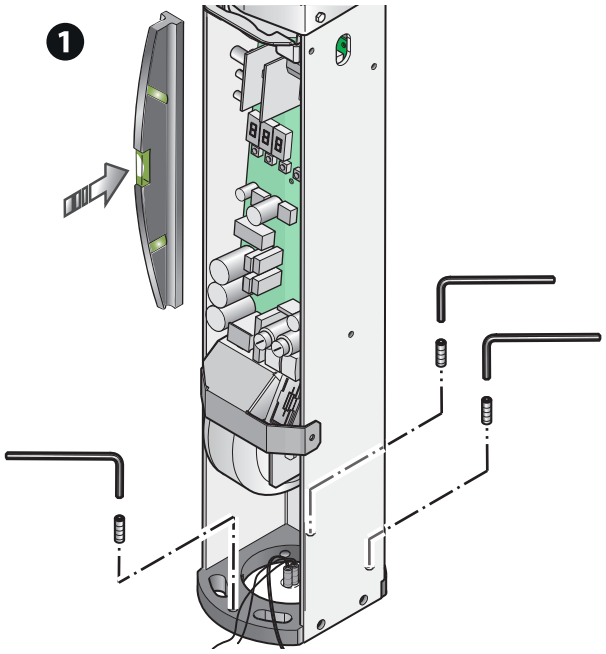

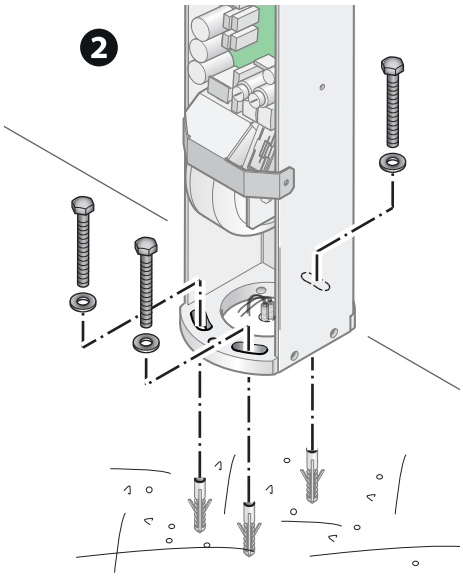

Подключите электропитание к фильтру в задней части стойки.

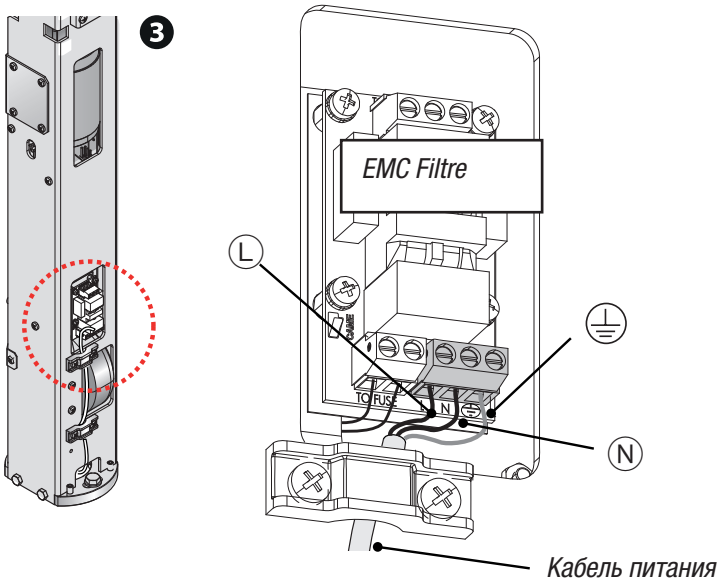

Реф.	Описание
Ⓝ	Нейтраль
Ⓛ	Фаза
⏚	Заземление
①	КРАСНЫЙ провод: источник питания переменного тока 230 В к трансформатору (с предохранителем на 1,6 A-F)
②	ЧЕРНЫЙ провод: источник питания переменного тока 120 В к трансформатору (с предохранителем на 3,15 A-F)

СЕТЕВОЕ ЭЛЕКТРОПИТАНИЕ 230 В ПЕРЕМЕННОГО ТОКА (Заводская настройка)

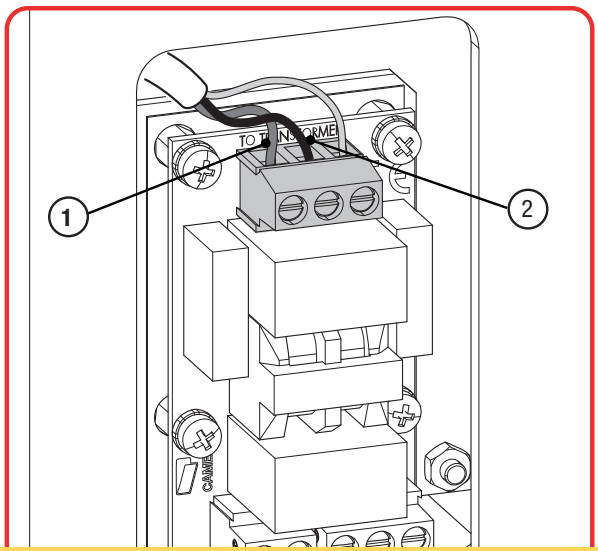

СЕТЕВОЕ ЭЛЕКТРОПИТАНИЕ 120 В ПЕРЕМЕННОГО ТОКА (Поменяйте местами провода 1 и 2, как показано на рисунке)

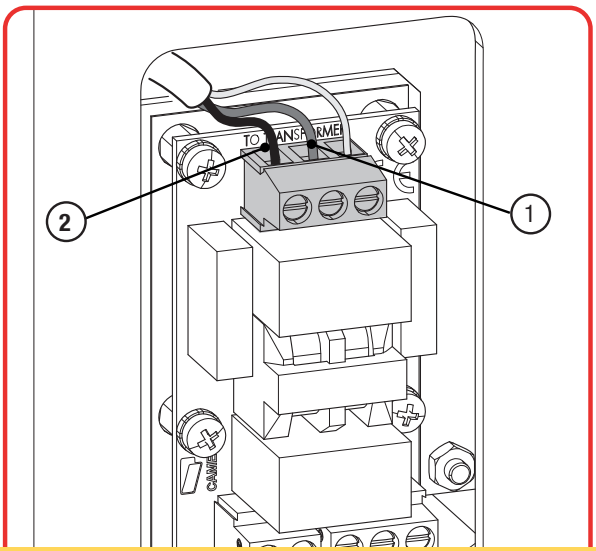

SEC.RU | Короткий путь к информации
Скачано с sec.ru

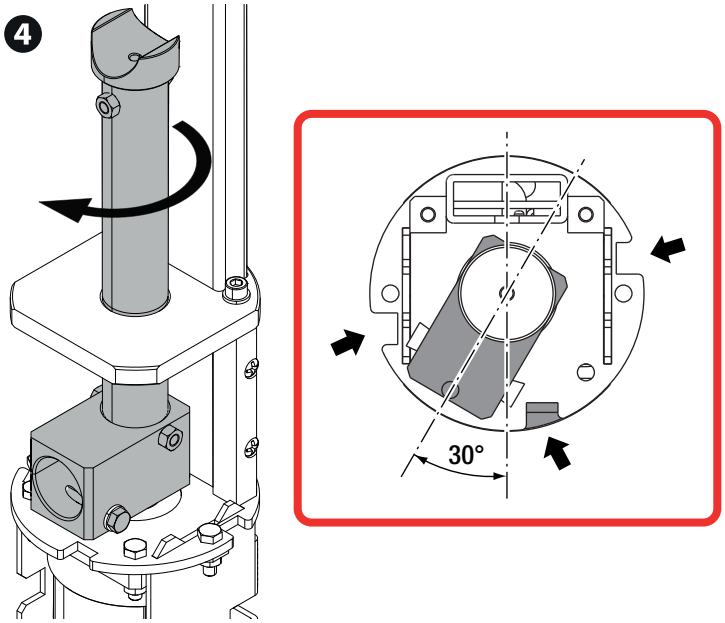

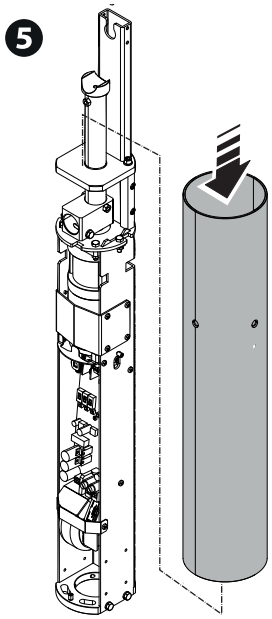

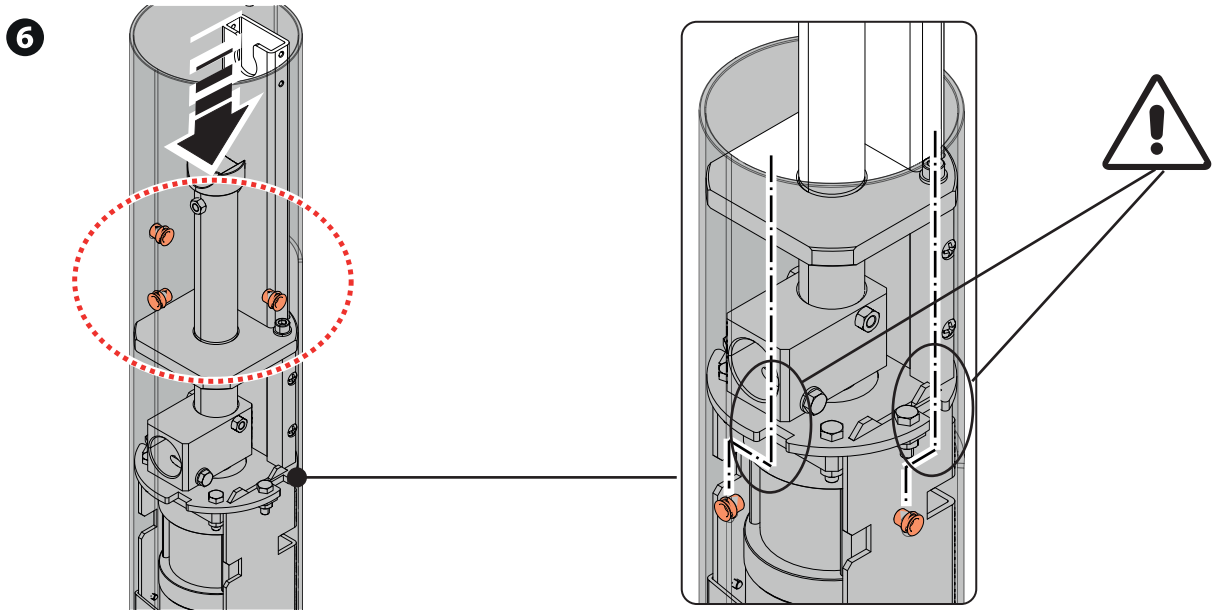

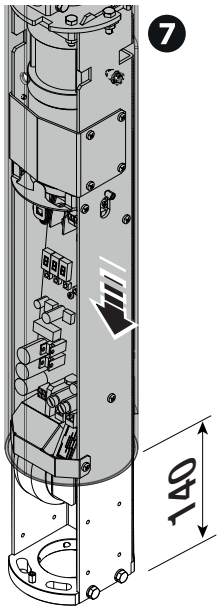

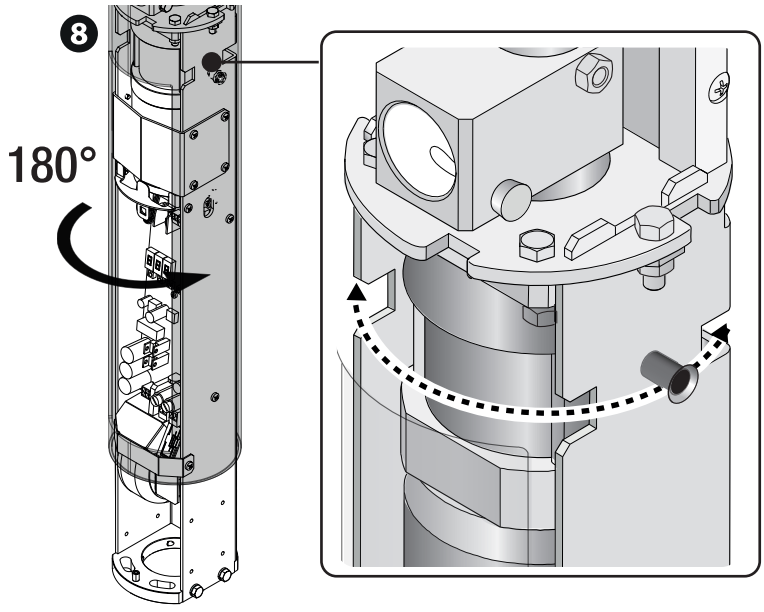

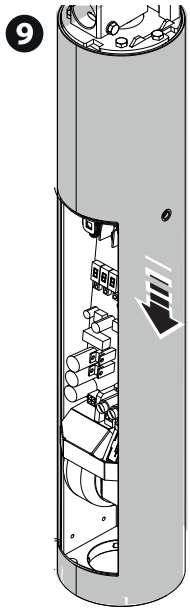

⚠ На этапе установки проверьте правильность работы турникета (направление и скорость движения) с помощью платы управления. См. раздел о функциях блока управления.

SEC.RU | Короткий путь к информации
Скачано с sec.ru

10

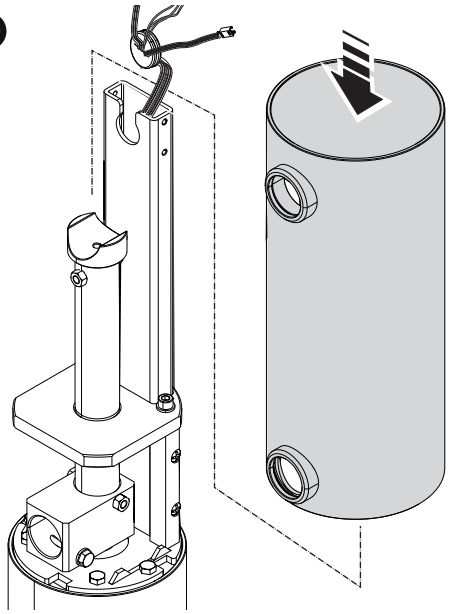

11

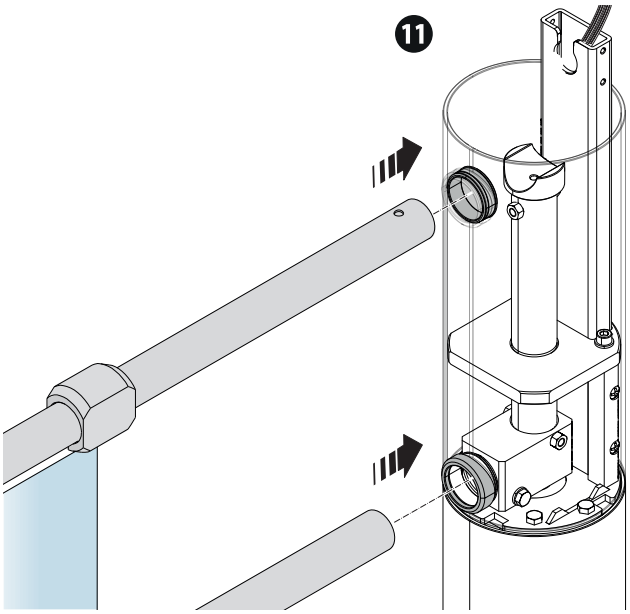

12

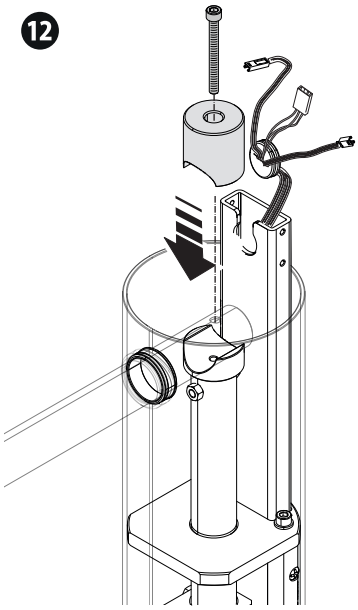

13

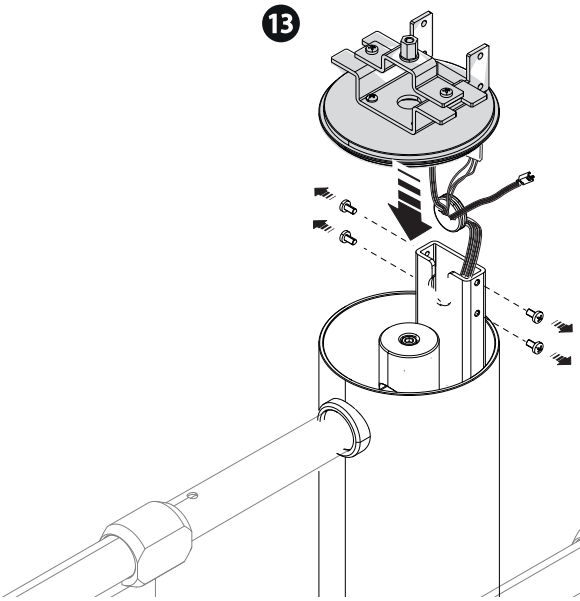

14

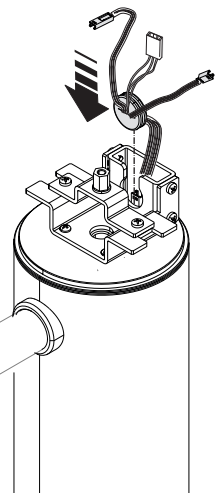

15

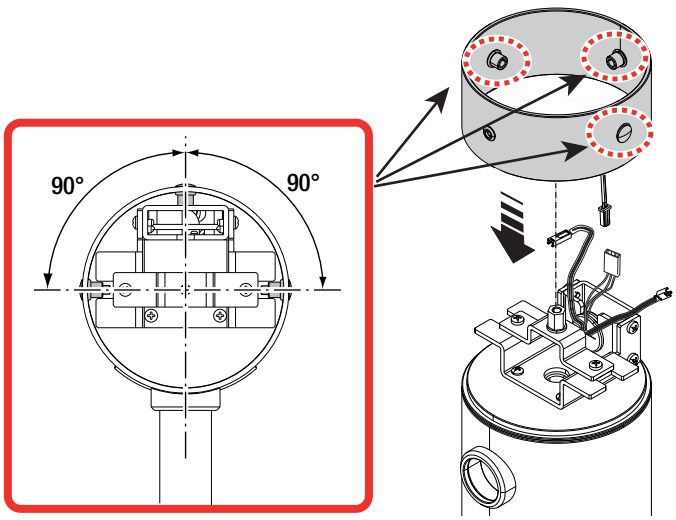

16

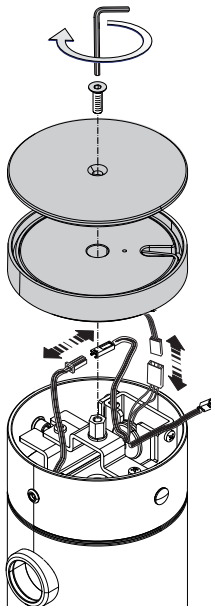

SEC.RU | Короткий путь к информации
Скачано с sec.ru

Выровните кожух относительно блока управления.

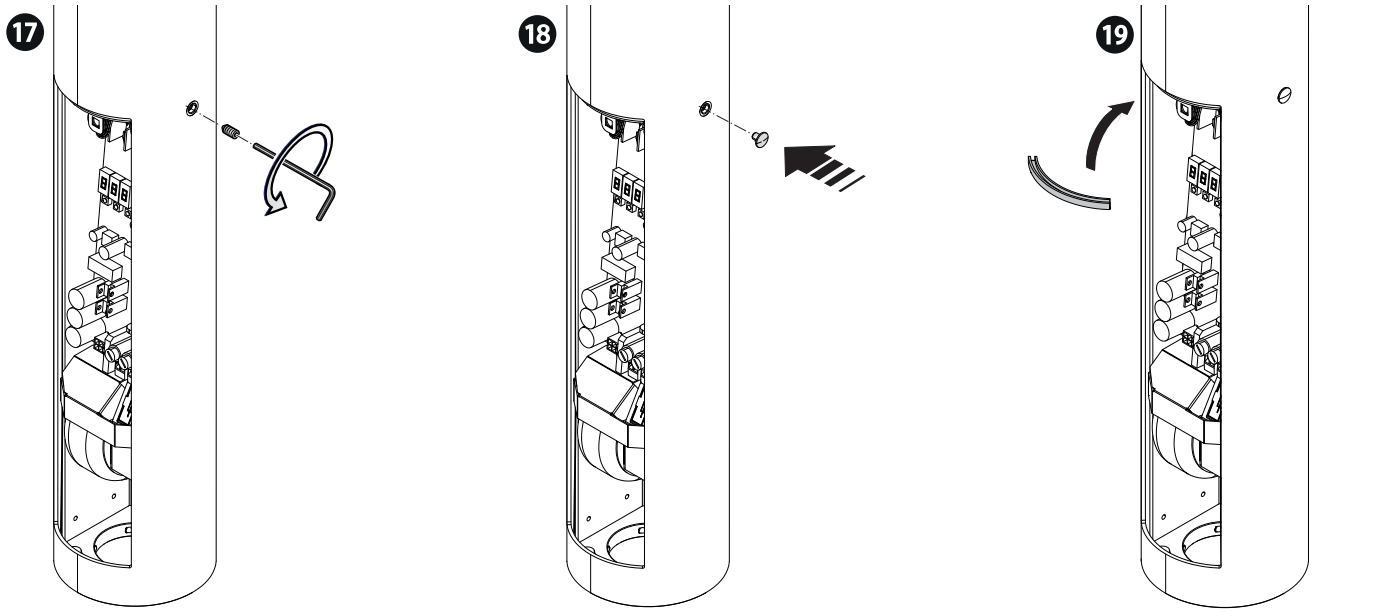

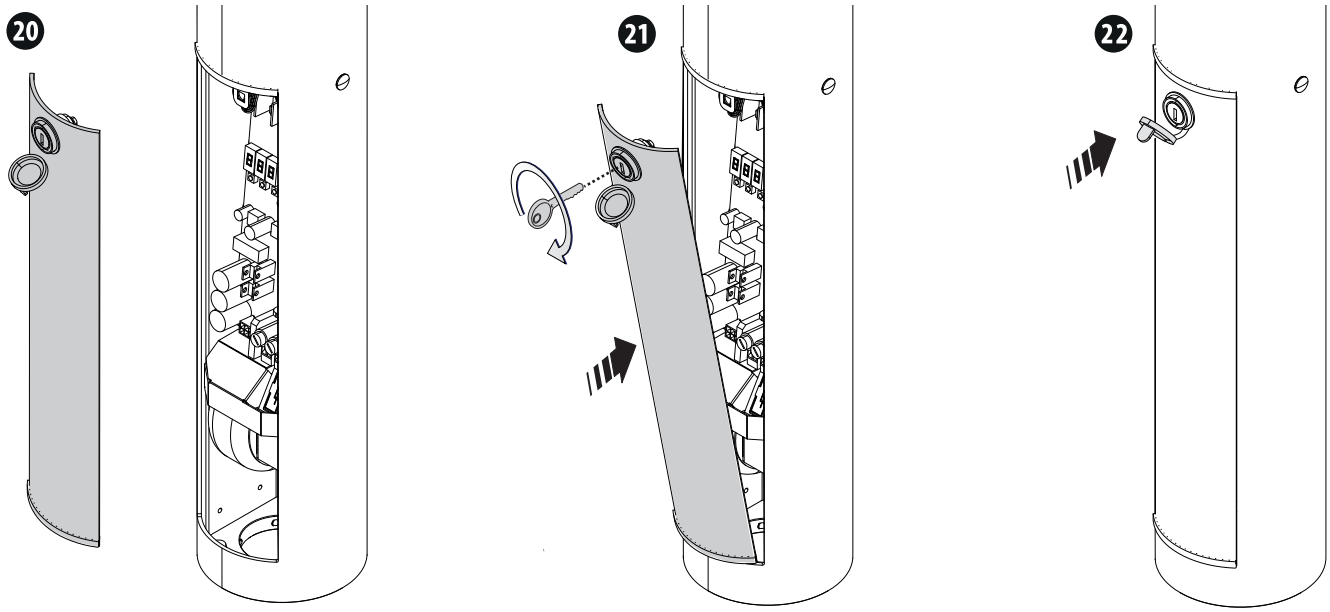

SEC.RU | Короткий путь к информации
Скачано с sec.ru

БЛОК УПРАВЛЕНИЯ

Блок управления питается напряжением ~24 В.
Устройства управления, безопасности и прочие аксессуары питаются напряжением 24 В.
Внимание! Суммарная мощность аксессуаров не должна превышать 10 Вт.
Все подключения защищены плавкими предохранителями (см. таблицу).
Установка функций входных/выходных контактов, режимов работы и регулировок осуществляется с помощью дисплея.
⚠ *Внимание! Перед выполнением любых работ отключите основное питание.*

ТАБЛИЦА ПРЕДОХРАНИТЕЛЕЙ	
Входной предохранитель	1,6 A-F (230 В) 3,15 A-F (120 В)
Предохранитель аксессуаров	1 A-F
Предохранитель блока управления	630 мА-F

Описание деталей

① Кнопки программирования
② Светодиодный индикатор программирования
③ Разъем для карты памяти
④ Карта ADT11 для Radar GS-1 Microwave (821XC-0030)
⑤ Карта ADT11 для Radar MW Alarm (821XC-0032)
⑥ Дисплей
⑦ Клеммная колодка для устр.управления и синхронного подключения
⑧ Клеммная колодка для сигнальных устройств
⑨ Разъем светодиодной полосы
⑩ Клеммная колодка для проксимити считывателя
⑪ Клеммная колодка для устройств управления
⑫ Клеммная колодка питания аксессуаров
⑬ Клеммная колодка питания платы управления
⑭ Предохранитель аксессуаров
⑮ Предохранитель платы управления
⑯ Разъем двигателя с энкодером
⑰ Светодиод напряжения электропитания
⑱ Входной предохранитель

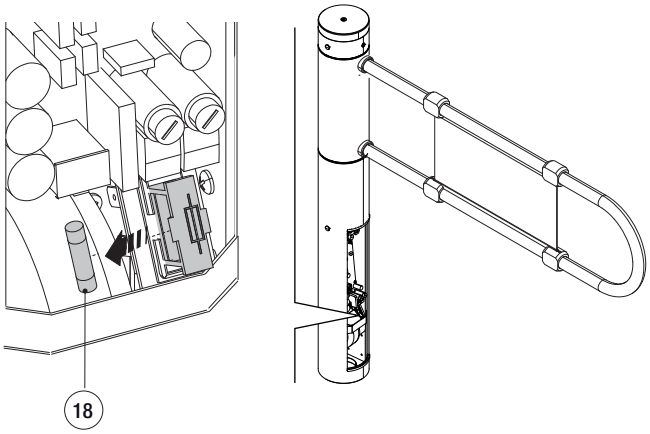

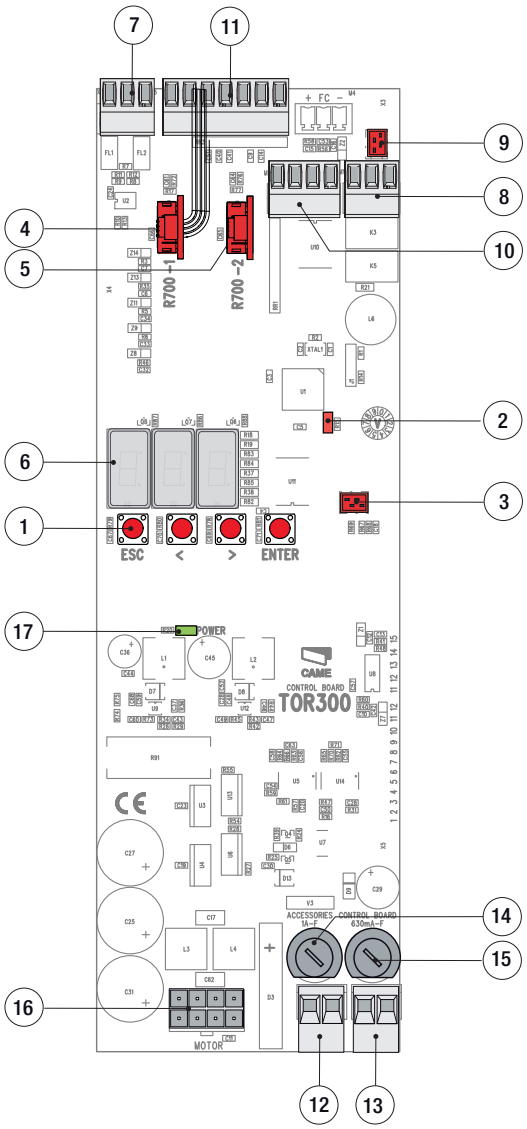

Светодиодные индикаторы

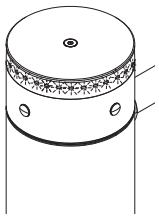

Красный светодиод	Вкл	Сигнализация / Остановка при закрыто створке
	Мигает	Неисправность / Противодействие створки
Зеленый светодиод	Вкл	Створка закрыта
	Мигает	Створка движется
	Быстро мигает	Есть препятствие
Синий светодиод	Вкл	Остановка при открытой створке
	Мигает	Ожидание автоматического закрытия
Синий-Белый-Красный светодиод	Мигает	Сброс

SEC.RU | Короткий путь к информации
Скачано с sec.ru

Электропитание

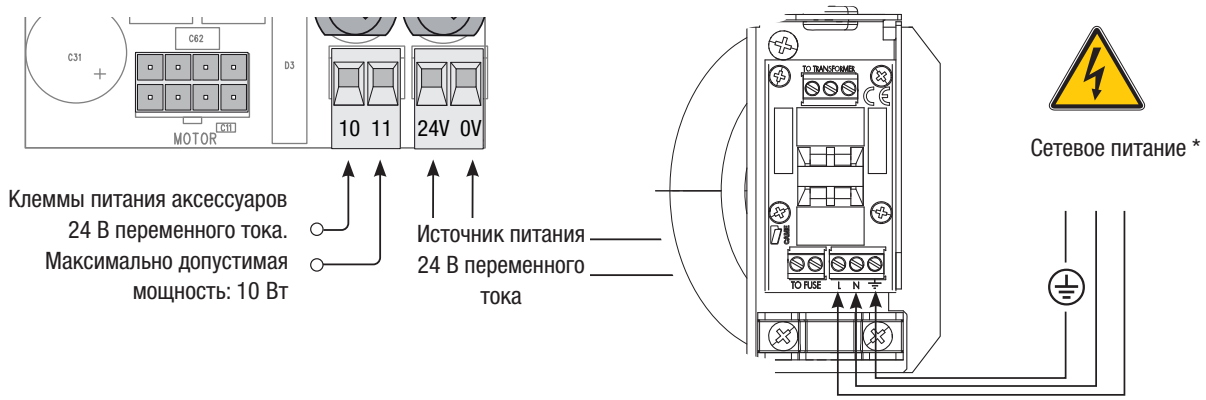

Настроен на напряжение питания 230 В. Если используется напряжение питания 120 В, замените входной предохранитель.

Сигнальные устройства

Подключение для синхронной работы

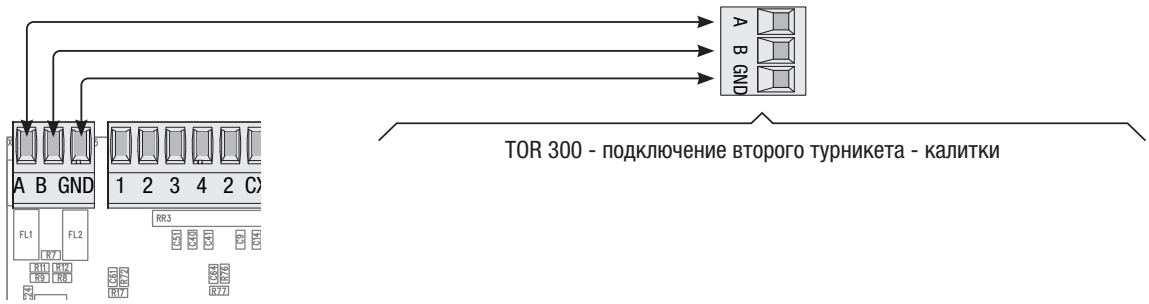

Редукторный двигатель с энкодером

SEC.RU | Короткий путь к информации
Скачано с sec.ru

Устройства управления и контроля

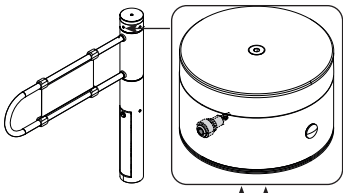

Кнопка остановки/сброса (НО контакт).
Кнопка имеет следующие функции:
- однократное нажатие кнопки останавливает створку, когда она закрыта - светодиоды горят красным;
- однократное нажатие кнопки останавливает створку, когда она открыта - светодиоды горят синим;
- двукратное нажатие кнопки отключает функцию остановки створки - светодиоды горят зеленым;
- трехкратное нажатие кнопки восстанавливает заводские настройки - светодиоды мигают сине-бело-красным.

Время между каждым нажатием не должно превышать 1 секунды.

Если створка останавливается, когда она открыта, необходимо использовать устройство управления для возобновления движения.

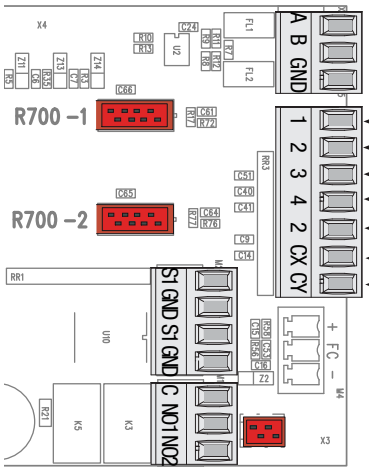

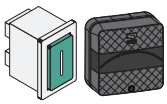

Контакт (NO) для открывающих устройств.
Подробнее см. функцию F54

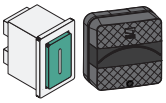

Контакт (NO) для закрывающих устройств.
Подробнее см. функцию F54

Для устройств безопасности (по умолчанию: NC)
Подробнее см. функции F2, F54 и F72.

Для устройств безопасности (по умолчанию: NC)
Подробнее см. функции F3, F54 и F72.

Прочие подключения

⚠ *Для корректной работы системы ДО установки дополнительных плат необходимо ОТКЛЮЧИТЬ ОСНОВНОЙ ИСТОЧНИК ПИТАНИЯ и извлечь все батареи.*

❶ R700-1 Разъем с кабелем для соединения платы ADT11 и GS-1 Microwave (821XC-0030).

❷ Разъем R700-2 с кабелем для подключения платы ADT11 и MW (821XC-0032).

❸ Разъем карты памяти MEMORY ROLL для сохранения и загрузки всех настроек и зарегистрированных пользователей.

После завершения установки рекомендуется сохранить данные с помощью функции F50 = 1.

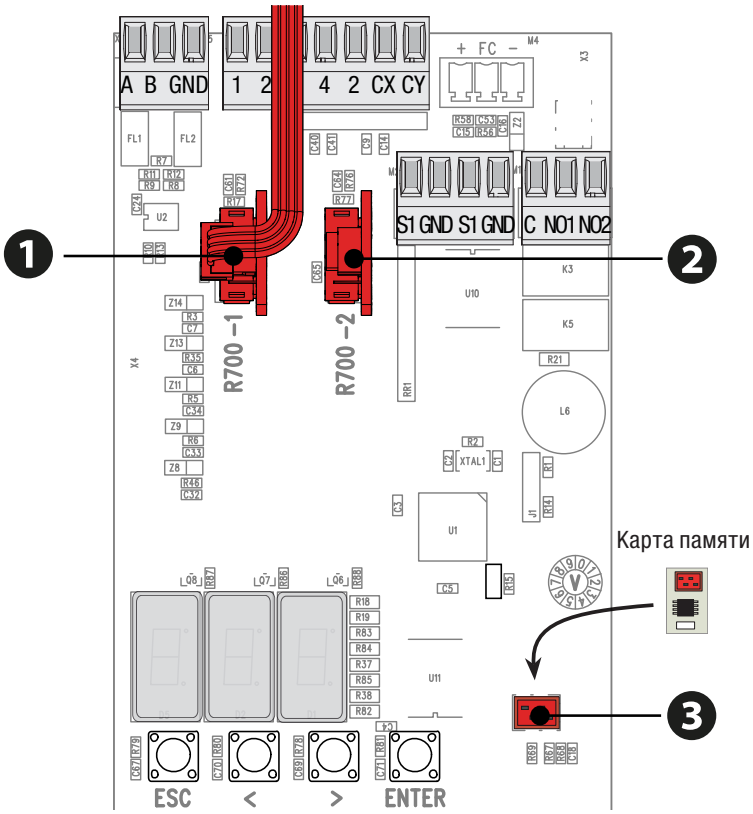

SEC.RU | Короткий путь к информации
Скачано с sec.ru

Кнопки программирования функций

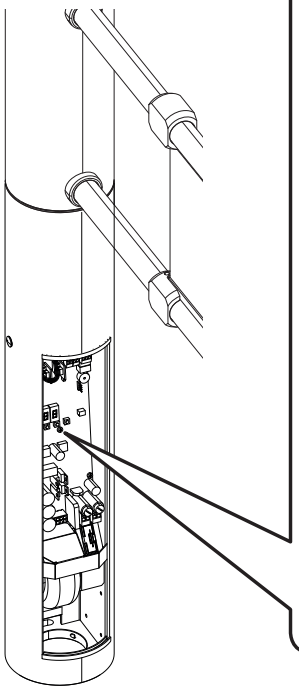

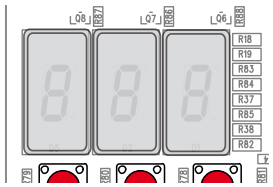

Дисплей для отображения функций и настроек, назначаемых кнопками программирования.

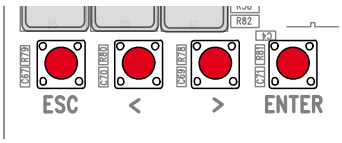

Кнопка **ENTER** используется для следующих целей:

- войти в режим программирования
- войти в отдельные меню
- подтвердить и сохранить установленные значения

< > кнопки используются для следующих целей

- перемешения по меню
- увеличения или уменьшения значения

Кнопка **ESC** используется для выхода из меню без сохранения изменений.

Карта меню

Чтобы начать программирование, сначала выполните функции проверки двигателя A2 и калибровки A3.

F 1	Полная остановка
F 2	Настройка входа 2-CX
F 3	Настройка входа 2-CY
F 14	Конфигурация разъема R700-2
F 19	Автоматическое закрытие
F 21	Предварительное мигание
F 28	Скорость открытия
F 29	Скорость закрытия
F 30	Замедление открытия
F 31	Замедление закрытия
F 32	Сила противодействия
F 34	Чувствительность движения
F 35	Чувствительность замедления
F 49	Синхронная работа
F 50	Сохранение данных
F 51	Чтение данных
F 52	Копирование параметров с Master на Slave
F 53	Функцмя AntiPassBack
F 54	Направление входа
F 55	Стандартный сигнал тревоги
F 56	Номер периферийного устройства
F 57	Регулировка положения закрыто
F 62	Время сопротивления при ручном открывании
F 70	Дополнительная сигнализация
F 72	Изменение состояния контактов безопасности
A1	Версия турникета
A 2	Тест двигателя
A 3	Калибровка движения
A 4	Сброс параметров
H 1	Версия прошивки.

SEC.RU | Короткий путь к информации
Скачано с sec.ru

Функция	Описание (*по умолчанию* [XX] *отрицательное*)
F-1	**Полная остановка.** С кнопкой, подключенной к клеммам 1-2. Для отключения (обязательно, если нет кнопки) [0]; для включения [1].
F-2	**Настройка входа 2-CX**. Выбор функции, активируемой подключенным устройством. Для деактивации [0]; для функции повторного открытия во время фазы закрытия [1]; для функции ожидания препятствия [4] для мгновенного закрытия в конце пути во время открытия; [5]. Если функция A1 установлена на [2], повторное открытие во время фазы закрытия произойдет через 3 секунды.
F-3	**Настройка входа 2-CY**. Выбор функции, активируемой подключенным устройством. Для деактивации [0 для функции повторного открытия во время фазы закрытия [ ] ; для функции ожидания препятствия [4]; для мгновенного закрытия в конце пути во время открытия [5]. Если функция A1 установлена на[2], повторное открытие во время фазы закрытия произойдет через 3 секунды.
F-14	**Конфигурация разъема R700-2.** [0] Панель управления R700; [2] Плата ADT11 для радара 821XC-0032;
F-19	**Автоматическое закрывание.** Таймер автоматического закрывания активируется при достижении крайнего открытого положения. Заданное время зависит от срабатывания устройств безопасности и деактивируется в случае полной остановки или отключения питания. [1 ..... 60] Регулируется от 1 до 60 секунд.
F-21	**Предварительное мигание.** После команды на закрытие светодиодная лента, подключенная к блоку управления, мигает в течение регулируемого периода времени, затем начинается маневр. [0] для отключения; [1 ..... 5] можно установить в диапазоне от 1 до 5 секунд.
F-28	**Скорость открытия.** Устанавливается в процентах от скорости во время движений открытия. [65 ...100] Регулируется от 40% до 100% от скорости двигателя.
F-29	**Скорость закрытия.** Устанавливается в процентах от скорости во время закрывания. [65...80] Регулируется от 40% до 80% от скорости двигателя.
F-30	**Замедление открытия.** Устанавливается как процент от скорости во время движения при замедлении открытия. [20.....30] Регулируется между 20% и 30% скорости двигателя.
F-31	**Замедление закрытия.** Устанавливается в процентах от скорости во время движения при замедлении закрытия. [20.....30] Может быть установлено в диапазоне от 20% до 30% от скорости двигателя.
F-32	**Сила противодействия.** [20 ... 60] Регулируется от 20% до 60%.
F-34	**Чувствительность движения.** Регулирует чувствительность обнаружения препятствий во время маневрирования. Регулируется между самой высокой [10...] и самой низкой [...100] чувствительностью. Если функция A1 установлена на[2], повторное открытие во время фазы закрытия произойдет через 3 секунды.
F-35	**Чувствительность замедления.** Устанавливает чувствительность обнаружения препятствий во время замедления. Регулируется между самой высокой [10...] и самой низкой [...100] чувствительностью. Если функция A1 установлена на [2], повторное открытие во время фазы закрытия произойдет через 3 секунды.
F-49	**Синхронная работа.** Настройка режимов работы турникета. [0] Автономная работа; [1] работа с режимом двойного подключения. 📖 При двойном подключении электронная плата с последней прошивкой должна быть назначена как MASTER турникет. Для отображения версии прошивки см. функцию H-1.
F-50	**Сохранение данных.** Сохранение зарегистрированных пользователей и всех настроек на карту памяти. 📖 Эта функция видна только при подключении карты памяти. [0] отключить; [1] включить.
F-51	**Чтение данных.** Загрузка всех данных на карту памяти Memory Roll. 📖 Эта функция видна только при подключении карты памяти. [0] отключить; [1] включить.

SEC.RU | Короткий путь к информации
Скачано с sec.ru

Функция	Описание (*по умолчанию*[XX] *отрицательное*)
F-52	**Копирование параметров из Master в Slave.** Подробности см. в разделе «Синхронная работа». Для отключения [0]; для включения [1].
F-53	**Antipassback.** Чтобы предотвратить использование одной и той же карты для двух или более последовательных входов. Отключить [0]; включить [1].
F-54	**Направление входа.** Установка направления входа. [0] Команды: Открытие против часовой стрелки с клеммой 2-3; Закрытие с клеммой 2-4. Устройства безопасности: 2-CX и 2-CY срабатывают при обоих вращениях. [1] Команды: Открытие по часовой стрелке с клеммой 2-3; Закрытие с клеммой 2-4. Устройства безопасности: 2-CX и 2-CY срабатывают при обоих вращениях.
F-55	**Стандартный сигнал тревоги.** Время работы внутренней звуковой сигнализации (зуммера). Активируется при размыкании контактов 2-CX и 2-CY при закрытой створке или во время фазы предварительного мигания, установленной в F-21. [0] для отключения; регулируется от 1 до 60 секунд [1.....60].
F-56	**Номер периферийного устройства.** Если турникет управляется системой контроля доступа RBM84 (см. F-49), рекомендуется назначить каждому турникету уникальный номер. [1.... 255] Максимально допустимое количество турникетов — 255.
F-57	**Регулировка положени закрыто.** См. раздел «Регулировка положения закрыто». -45° [-45] без регулировки [0] до +45° [45].
F-62	**Время сопротивления при мех. открывании.** Время, необходимое для закрытия створки после ручного воздействия. [1.... 10] Регулируется от 1 до 10 секунд.
F-70	**Дополнительный сигнализация.** Изменяет функцию клеммы C-NO2 для подключения звукового сигнального устройства (сигнал открытия створки). [0] OUT1 (Сигнал положения закрытия) OUT2 (Сигнал положения открытия) [1]OUT1 (Сигнал положения закрытия) OUT2 (Выход сигнала тревоги) [2] Этот режим может работать только при A1 = [2] OUT1 (Сигнал положения закрытия) OUT2 (Выход счетчика проходов)
F-72	**Изменение состояния контакта.** Изменяет состояние контактов безопасности CX и CY (NO/NC). Для подключения аксессуаров с контактами NO (например, чувствительной пластины). [0] оба NC; [1] CX становится NO; [2] CY становится NO; [4] оба NO.
A-1	**Версия турникета.** [1] 001PSSLN40; [2] 821SW-0010 / 821SW-0060
A-2	**Тест двигателя.** Подробности см. в разделе «Тест двигателя». Чтобы отключить [0]; чтобы включить [1].
A-3	**Калибровка движения.** Подробности см. в разделе «Калибровка движения». [0] для отключения; [1] для включения.
A-4	**Сброс параметров.** ОУдаляет все настройки (включая калибровку движения) и возвращает к параметрам по умолчанию. Для отключения [0]; для восстановления всех параметров по умолчанию [1].
H-1	**Версия прошивки.** Проверьте версию прошивки. Например [10]

SEC.RU | Короткий путь к информации
Скачано с sec.ru

Тест двигателя

Программирование турникета всегда следует начинать с этого процесса.

Активируйте функцию A2, подробности см. в таблице «Функции».

После нажатия кнопки ENTER, появится индикатор режима ожидания [- - -].

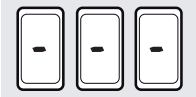

> Нажмите и удерживайте кнопку и убедитесь, что турникет движется ПО ЧАСОВОЙ СТРЕЛКЕ.

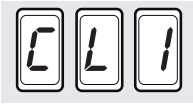

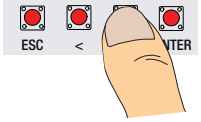

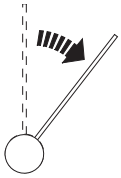

< Проверьте, что турникет движется ПРОТИВ ЧАСОВОЙ СТРЕЛКИ* с помощью кнопки.

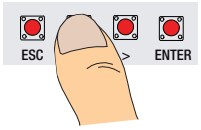

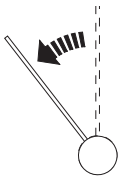

* При использовании направления входа, отличного от направления по умолчанию (см. функцию F-54), направление открытия может быть изменено на противоположное.

Если вращения правильные, переходите к калибровке движения.

Калибровка движения

Перед калибровкой движения убедитесь, что в зоне маневрирования нет никаких препятствий.
Во время калибровки все устройства безопасности, кроме Full Stop (контакты 1-2), будут отключены.

Активируйте функцию A3, см. таблицу «Функции».

После нажатия кнопки ENTER створка будет двигаться по часовой стрелке до механического упора.

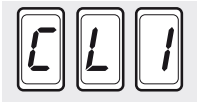

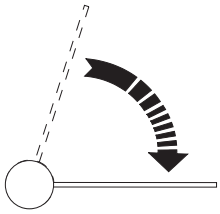

Затем она будет двигаться в обратном направлении до механического упора.

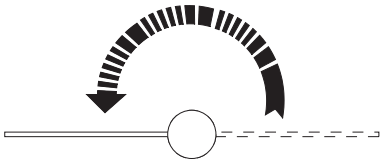

Подождите несколько секунд, пока идет сохранение крайних положений.

Закрывающее положение створки определяется как биссектриса конечных упоров закрытия.

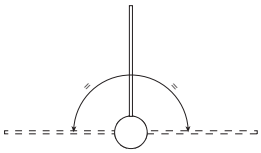

SEC.RU | Короткий путь к информации
Скачано с sec.ru

Регулировка положения закрыто

После выполнения калибровки движения функция смещения закрывания позволяет более точно* отрегулировать *положение закрытой створки, как показано в примерах.

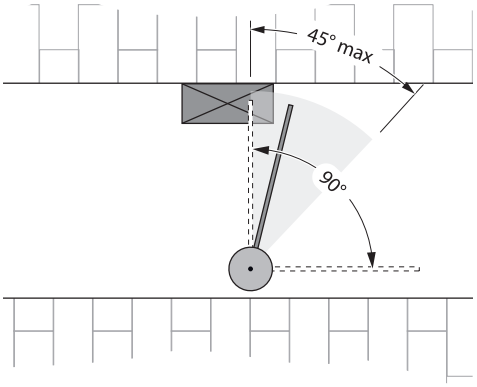

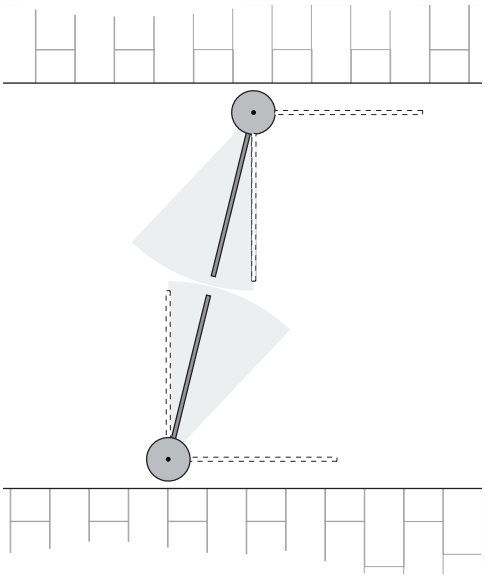

Выберите функцию U57. Нажмите ENTER для подтверждения.

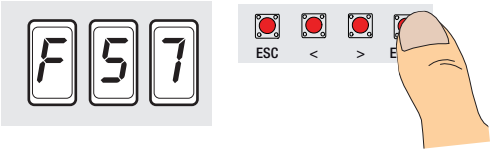

Нажмите клавишу со стрелкой >, чтобы сместить створку против часовой стрелки…

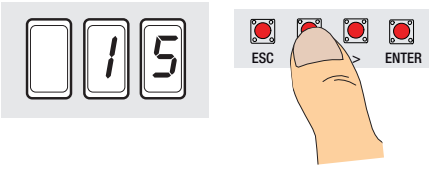

… или < клавишу со стрелкой, чтобы сместить створку по часовой стрелке.

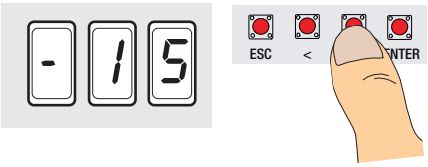

Нажмите ENTER для подтверждения.

SEC.RU | Короткий путь к информации
Скачано с sec.ru

Список зарегистрированных пользователей

1)	51)	101)
2)	52)	102)
3)	53)	103)
4)	54)	104)
5)	55)	105)
6)	56)	106)
7)	57)	107)
8)	58)	108)
9)	59)	109)
10)	60)	110)
11)	61)	111)
12)	62)	112)
13)	63)	113)
14)	64)	114)
15)	65)	115)
16)	66)	116)
17)	67)	117)
18)	68)	118)
19)	69)	119)
20)	70)	120)
21)	71)	121)
22)	72)	122)
23)	73)	123)
24)	74)	124)
25)	75)	125)
26)	76)	126)
27)	77)	127)
28)	78)	128)
29)	79)	129)
30)	80)	130)
31)	81)	131)
32)	82)	132)
33)	83)	133)
34)	84)	134)
35)	85)	135)
36)	86)	136)
37)	87)	137)
38)	88)	138)
39)	89)	139)
40)	90)	140)
41)	91)	141)
42)	92)	142)
43)	93)	143)
44)	94)	144)
45)	95)	145)
46)	96)	146)
47)	97)	147)
48)	98)	148)
49)	99)	149)
50)	100)	150)

SEC.RU | Короткий путь к информации
Скачано с sec.ru

СИНХРОННАЯ РАБОТА РАБОТА

Два подключенных турникета управляются одной командой.

Подключения

Подключите две платы управления TOR 300 к клеммам A-B-GND с помощью многопарного плетеного неэкранированного кабеля CAT 5- U/UTP- AWG 24.

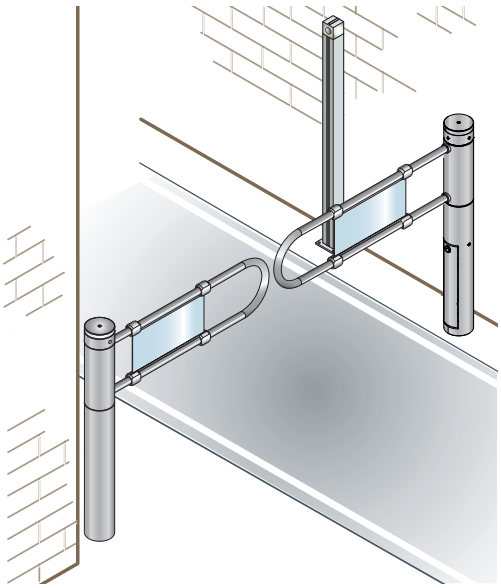

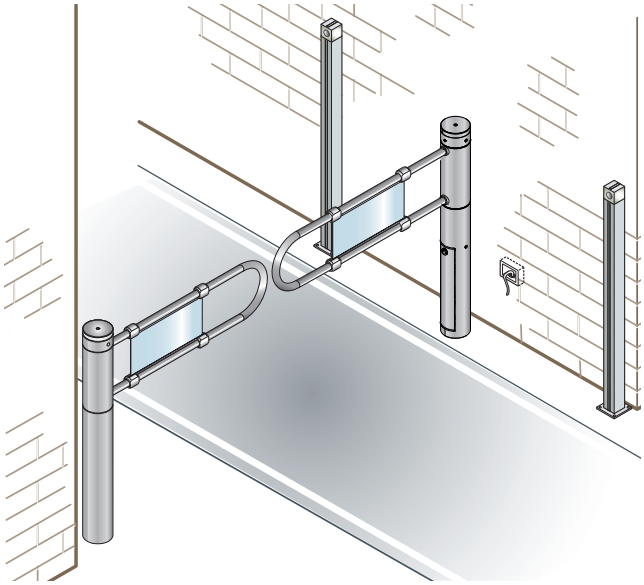

Подключите все необходимые устройства к блоку управления TOR 300 турникета MASTER.

Установка и настройка турникета MASTER

Настройте и конфигурируйте все функции только на турникете MASTER.

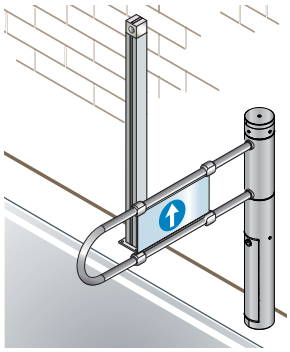

Настройте блок управления как MASTER. Выберите функцию F49. Нажмите ENTER для подтверждения.

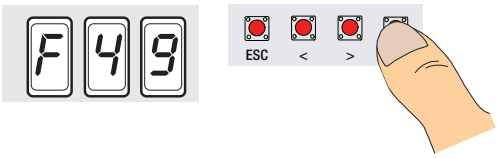

Установите опцию 1 и нажмите ENTER.

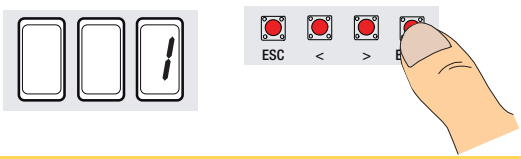

SEC.RU | Короткий путь к информации
Скачано с sec.ru

Передача параметров от MASTER к SLAVE

Копируются только следующие параметры:
- Скорости открытия и закрытия;
- Скорости замедления открытия и закрытия;
- Точки замедления открытия и закрытия;
- Чувствительность замедления и движения;
- Скорость калибровки.

Для передачи параметров с блока управления MASTER на блок управления SLAVE выполните следующие действия: - Выберите функцию F52 на блоке управления MASTER.

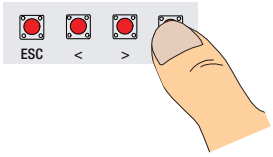

- Выберите 1 и нажмите ENTER.
Примечание: в системах, где MASTER и SLAVE требуют разных параметров, выполните настройки непосредственно на соответствующем блоке управления.

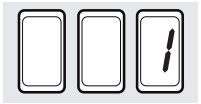

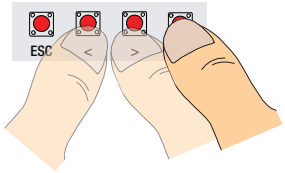

Калибровка движения

Откалибруйте турникет MASTER, выберите A 3 и нажмите ENTER для подтверждения.

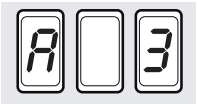

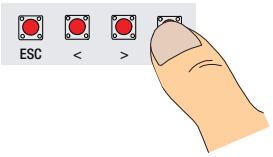

Выберите 1 и нажмите ENTER, чтобы подтвердить процесс калибровки движения.

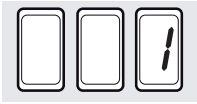

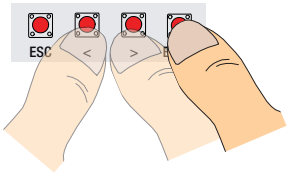

Створки будут медленно маневрировать до полной остановки.

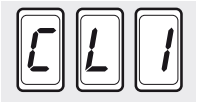

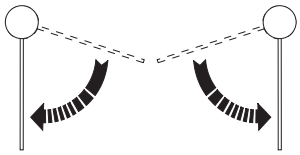

Створки будут маневрировать в противоположном направлении до полной остановки.

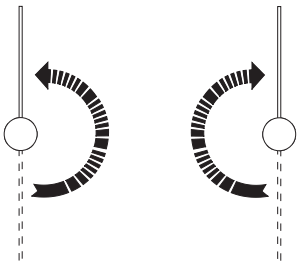

SEC.RU | Короткий путь к информации
Скачано с sec.ru

ТЕХНИЧЕСКОЕ ОБСЛУЖИВАНИЕ

⚠ *Перед началом любого обслуживания отключите электропитание, чтобы предотвратить случайное срабатывание механизма.*

📖 *Для правильного ухода за нержавеющей сталью AISI 304 обратитесь к разделу по очистке нержавеющей стали в руководстве 119RW48.*

Таблица средних циклов наработки на отказ (MCBF) турникетов для проходных с учетом правильной установки и обслуживания, как описано в настоящем руководстве:

Модель	Ограничения активности	MCBF
821SW-0010	Максимальное количество циклов в день 15 000 Максимальное количество циклов в минуту (1 цикл каждые 5 секунд)	1.200.000

Периодическое обслуживание

- **Каждые 400 000 циклов и в любом случае каждые 6 месяцев:**
  - При отключенном питании проверьте плавность хода редукторного двигателя в обоих направлениях.
  - Проверьте, что гайки надежно затянуты.
  - Проверьте, что винты кожуха затянуты.
  - Проверьте, что болты заземления затянуты.
  - Очистите внутреннюю часть механизма от пыли, образующейся во время работы.
  - Очистите и смажьте пластиковые детали, которые скользят в контакте с алюминиевой трубкой.
  - Проверьте, что все электрические и проводные соединения надежны, замените все поврежденные детали.
  - Очистите кожух (протрите тканью, смоченной водой).
  - Содержите светтодиодное кольцо в чистоте, используйте только ткань, смоченную водой.
  - Если установлен радар, держите стекло в чистоте (протрите тканью, смоченной водой).
  - Убедитесь, что створка находится в правильном положении при открытии и закрытии (при необходимости сбросьте параметры в соответствии с инструкциями в руководстве по установке).

Устранение неполадок

ПРОБЛЕМА	ВОЗМОЖНЫЕ ПРИЧИНЫ	РЕШЕНИЯ И ИСПРАВЛЕНИЯ
Турникет не выполняет команды	• Нет питания • Кнопка остановки включена	• Проверьте блок питания • Проверьте состояние кнопки
Турникет остается открытым после прохода.	• Функция автоматического выключения выключена • Используются фотоэлементы	• Обратитесь в службу поддержки • Обратитесь в службу поддержки

Сообщения об ошибках и уведомления во время установки

СООБЩЕНИЕ	ПРИЧИНА	РЕШЕНИЯ
Er3	• Неисправность энкодера	• Замените энкодер
Er5	• Превышено время движения	• Проверьте работу редукторного двигателя
Er6 + звуковой сигнал	• Энкодер обнаружил препятствие три раза подряд	• Уберите препятствие и подайте команду
Er14	• Ошибка COM-порта	• Проверьте соединение A-B-GND и настройку F49
C0	• Контакт 1-2 (Стоп) не используется	• Отключите с помощью функции F1
C1	• Контакт CX и/или CY не используется	• Отключите с помощью функции F2/F3
Красный мигающий светодиод	• Движение еще не откалибровано	• Откалибруйте движение

SEC.RU | Короткий путь к информации
Скачано с sec.ru

ДЕМОНТАЖ И УТИЛИЗАЦИЯ

☞ Компания CAME OZAK использует систему экологического менеджмента, соответствующую стандарту UNI EN ISO 14001, чтобы подтвердить, что на ее предприятиях соблюдается и охраняется окружающая среда.

Пожалуйста, продолжайте защищать окружающую среду. В компании CAME мы рассматриваем это как одну из основ нашей деловой и рыночной стратегии. Пожалуйста, следуйте этим кратким рекомендациям по утилизации:

⚽ УТИЛИЗАЦИЯ УПАКОВКИ

Упаковочные материалы, такие как картон, пластик и т. д., можно легко отделить и переработать в твердые бытовые отходы. Перед разборкой и утилизацией изделия обязательно соблюдайте действующее местное законодательство..

УТИЛИЗИРУЙТЕ ИЗДЕЛИЕ ОТВЕТСТВЕННЫМ ОБРАЗОМ!

⚽ УТИЛИЗАЦИЯ ПРОДУКЦИИ

Наша продукция производится из различных материалов. Большинство из них (алюминий, пластик, железо, электрические кабели) классифицируются как твердые бытовые отходы. Их можно отделить для переработки или утилизировать на авторизованных предприятиях по переработке отходов.

Другие компоненты (электронные платы, батареи передатчиков и т. д.) могут содержать загрязняющие вещества. Их сбор и утилизация должны осуществляться уполномоченными компаниями по утилизации и переработке отходов.

Рекомендуется ознакомиться с законодательными нормами, действующими в регионе вашего проживания. УТИЛИЗИРУЙТЕ ИЗДЕЛИЕ ОТВЕТСТВЕННЫМ ОБРАЗОМ

SEC.RU | Короткий путь к информации

Скачано с sec.ru

SEC.RU | Короткий путь к информации

Скачано с sec.ru

CAME ÖZAK

CAME OZAK
Köseköy, Çuhane Caddesi No:130 41080 Kartepe
Kocaeli / TÜRKİYE
ТЕЛ. : +90 262 373 48 48

SEC.RU | Короткий путь к информации
Скачано с sec.ru