ЭЕ

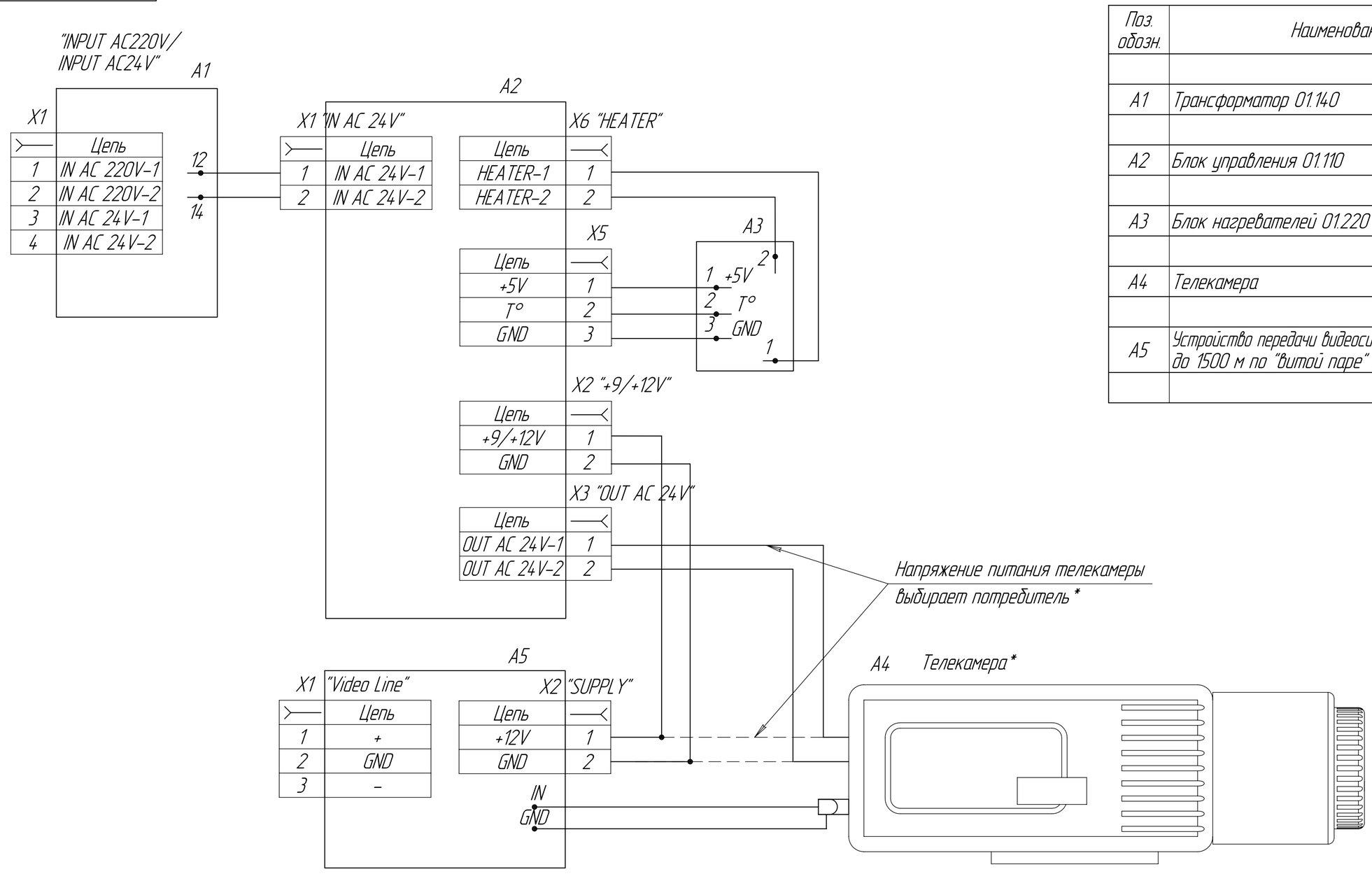

Поз. обозн.	Наименование	Кол.	Примечание
A1	Трансформатор 01.140	1	
A2	Блок управления 01.110	1	
A3	Блок нагревателей 01.220	1	
A4	Телекамера	1	
A5	Устройство передачи видеосигнала на расстояние до 1500 м по "витой паре" с грозозащитой	1	

1.* Телекамера и кабель питания телекамеры в комплект поставки не входят.

Изм.	Лист	№ докум.	Подп.	Дата	Э4			
Разраб.					Термокожух SV26-03/04 Схема электрическая соединений	Лит.	Масса	Масштаб
Пров.								-
Т.контр.						Лист	Листов 1	
Н.контр.								
Утв.								

Копировал Формат A2

Перв. примен. | Справ. № | Подп. и дата | Инв. № дубл. | Взам. инв. № | Подп. и дата | Инв. № подл.

ЭЕ

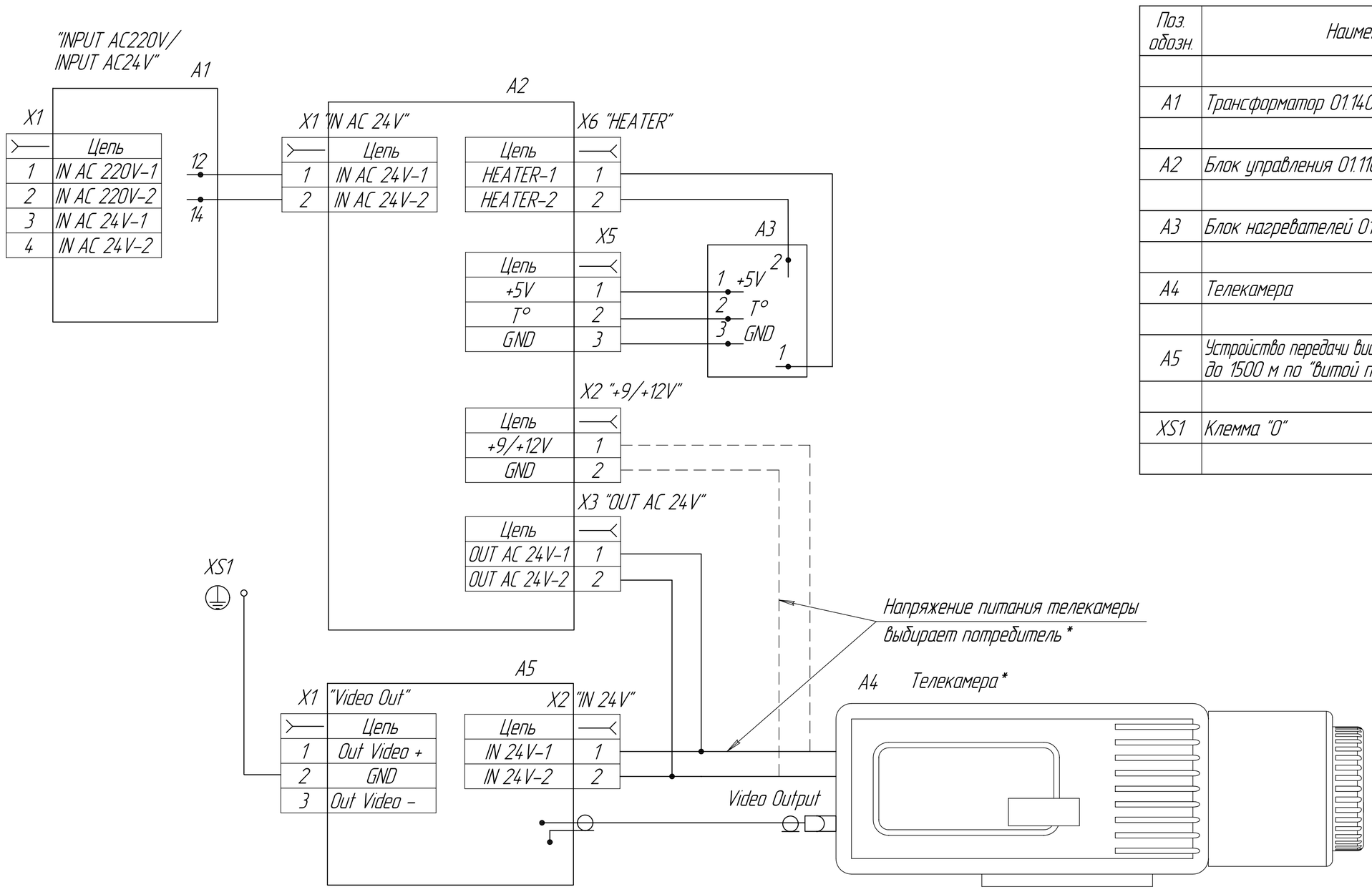

Поз. обозн.	Наименование	Кол.	Примечание
A1	Трансформатор 01.140	1	
A2	Блок управления 01.110	1	
A3	Блок нагревателей 01.220	1	
A4	Телекамера	1	
A5	Устройство передачи видеосигнала на расстояние до 1500 м по "витой паре" с грозозащитой	1	
XS1	Клемма "0"	1	

Изм.	Лист	№ докум.	Подп.	Дата	Э4			
Разраб.					Термокожух SV26-03/04 Схема электрическая соединений	Лит.	Масса	Масштаб
Пров.								-
Т.контр.						Лист	Листов	
Н.контр.								
Утв.								

Копировал Формат A2

Перв. примен. | Справ. № | Подп. и дата | Инв. № дубл. | Взам. инв. № | Подп. и дата | Инв. № подл.

КОДОС Максимально надёжное российское оборудование СКУД · СОТ · ОС · ИСБ www.kodos.ru