OSNOVO
cable transmission

РУКОВОДСТВО ПО ЭКСПЛУАТАЦИИ

PoE коммутаторы Fast Ethernet
на 26 и 28 портов

SW-62422(400W) SW-62444(400W)

Прежде чем приступать к эксплуатации изделия
внимательно прочтите настоящее руководство

www.osnovo.ru

SEC.RU | Короткий путь к информации
Скачано с sec.ru

Оглавление

1. Назначение ……3

2. Комплектация*……..……....4

3. Особенности оборудования ……....4

4. Внешний вид ……...5

5. Разъемы и индикаторы ……6

6. Подключение ……..…..9

7. Технические характеристики*……..…….11

8. Гарантийные условия ……....12

SEC.RU | Короткий путь к информации

Скачано с sec.ru

1. Назначение

PoE коммутаторы SW-62422(400W) и SW-62444(400W) на 26 и 28 портов предназначены для передачи данных между сетевыми устройствами и подачи питания к ним по кабелю витой пары по технологии PoE (Power Over Ethernet) на расстояние до 100м.

Коммутаторы оснащены 24 портами Fast Ethernet (10/100 Base-T) с поддержкой PoE к каждому из которых можно подключать сетевые устройства. Порты соответствуют стандартам PoE IEEE 802.3af/at и автоматически определяют подключаемые PoE-устройства. 1-2 порты поддерживают PoE IEEE 802.3bt. Максимальная выходная мощность PoE на один порт составляет 60 Вт (1,2 порты) и 30Вт (3-24 порты). При этом общая выходная мощность на 24 порта (PoE бюджет) составляет 385 Вт.

Для подключения коммутаторов к локальной сети, сети Ethernet или другому коммутатору предусмотрены отдельные Gigabit Ethernet (10/100/1000 Base-T) Combo Uplink-порты (SFP+RJ45). Подключение может быть выполнено с помощью медного или оптоволоконного кабеля (*SFP-модули в комплект поставки не входят*). Коммутаторы SW-62422(400W) и SW-62444(400W) имеют 2 и 4 Gigabit Ethernet (10/100/1000 Base-T) Combo Uplink-порта соответственно.

Питание коммутаторов осуществляется от сети AC 100-240V, максимальная потребляемая мощность 400 Вт.

В коммутаторах предусмотрена функция защиты от превышения максимального тока нагрузки и короткого замыкания (КЗ), при снятии КЗ подача PoE возобновляется. Коммутаторы поддерживает функцию автоматического определения MDI/MDIX (Auto Negotiation).

Коммутаторы имеют два дополнительных режима работы: режим изоляции портов (VLAN) при котором блокируется передача данных между портами коммутационной матрицы (для защиты от сетевого шторма и сетевых атак) и режим увеличения расстояния передачи сигналов до 250м (скорость передачи данных ограничена 10 Мбит/с).

SEC.RU | Короткий путь к информации
Скачано с sec.ru

Кроме того, коммутаторы оборудованы встроенными элементами грозозащиты. Конструкция корпуса позволяет монтировать коммутаторы в 19-и дюймовую стойку (крепления входят в комплект поставки).

Коммутаторы SW-62422(400W) и SW-62444(400W) могут быть с успехом использованы для организации систем видеонаблюдения, удаленного подключения PoE устройств, таких как: IP-камеры, IP-телефоны, точки доступа и т.п.

2. Комплектация*

1. Коммутатор – 1шт.
2. Монтажный комплект для крепления в стойку – 1шт.
3. Кабель питания для AC 100-240V – 1 шт.
4. Руководство по эксплуатации – 1 шт.
5. Упаковка – 1 шт.

3. Особенности оборудования

- 2 Gigabit Ethernet Combo Uplink-порта (SW-62422(400W));
- 4 Gigabit Ethernet Combo Uplink-порта (SW-62444(400W));
- PoE IEEE 802.3bt, 60Вт (1-2 порты);
- Режим увеличения дальности передачи сигналов до 250м. (*Скорость передачи ограничена 10 Мбит/с).*;
- Режим изоляции портов коммутационной матрицы (VLAN) для защиты от сетевого шторма;
- Встроенная грозозащита 3 кВ;

Скачано с sec.ru

4. Внешний вид

Рис.1 Коммутатор SW-62422(400W) (вид спереди)

Рис.2 Коммутатор SW-62422(400W) (вид сзади)

Рис.3 Коммутатор SW-62444(400W) (вид спереди)

Рис.4 Коммутатор SW-62444(400W) (вид сзади)

SEC.RU | Короткий путь к информации
Скачано с sec.ru

5. Разъемы и индикаторы

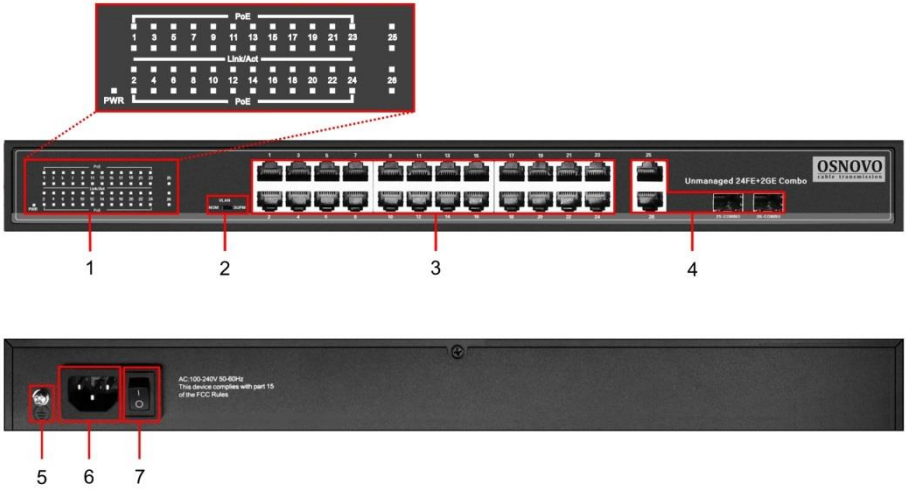

Рис. 5 Панели подключения коммутатора SW-62422(400W)

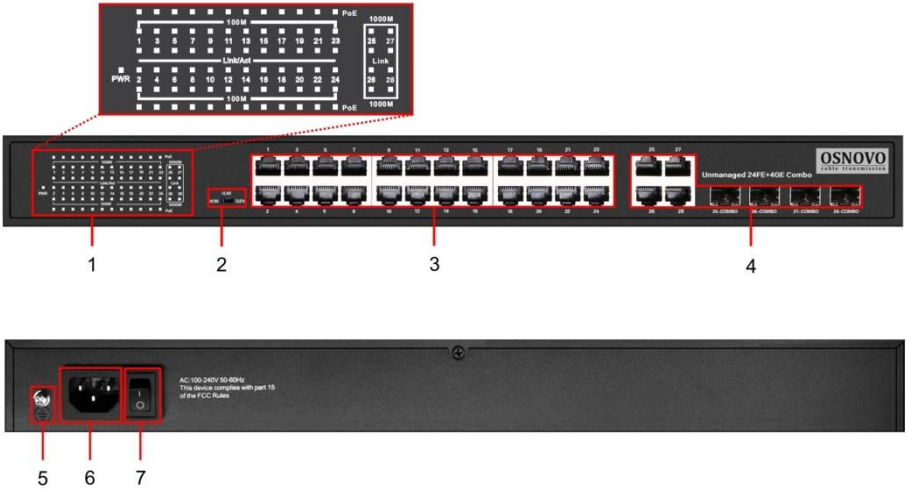

Рис. 6 Панели подключения коммутатора SW-62444(400W)

Скачано с sec.ru

Таб.1 Назначение разъемов, индикаторов, переключателей коммутаторов SW-62422(400W) и SW-62444(400W)

№ п/п	Обозначение	Назначение
1	**PWR**	LED индикатор питания. Постоянно светится – подается питание. Мигает – перегрузка по току или КЗ.
	PoE (1-24)	LED индикаторы подачи PoE к подключенному PoE-оборудованию. Постоянно светится – Подключено PoE оборудование, подается питание.
	Link/Act (1-24)	LED индикаторы передачи данных на скорости 10/100/1000 Мбит/с. Постоянно светится – Подключено оборудование, передача данных на скорости 100 Мбит/с. Мигает – Подключено оборудование, идет передача данных.
	25 26	LED индикаторы передачи данных через GE Combo Uplink-порты SW-62422(400W) (Рис.5). Постоянно светятся – Подключено оборудование, идет передача данных.
	25 27 26 28	LED индикаторы передачи данных через GE Combo Uplink-порты SW-62444(400W) (Рис.6). 1000M постоянно светится – передача данных на скорости 1000 Мбит/с. Link постоянно светится – подключено оборудование, идет передача данных.
2	**NOM VLAN SUPM**	Переключатель выбора режима работы коммутатора (таб.2).
3	**1-24**	Разъемы RJ-45 для подключения сетевых устройств на скорости 10/100 Мбит/с и подачи питания по технологии PoE, метод A 1,2(+) 3,6(-). *Порты 1,2 имеют возможность подавать PoE методами A и B 4,5(+) 7,8(-).*

SEC.RU | Короткий путь к информации
Скачано с sec.ru

№ п/п	Обозначение	Назначение
4	**25-combo, 25**	Разъемы (SFP+RJ45) GE Combo Uplink-порты для подключения коммутатора к сети Ethernet или другим устройствам по медному или оптоволоконному кабелю (*SFP-модули в комплект поставки не входят*) SW-62422(400W). (Рис. 5)
	26-combo, 26	
	25-combo, 25	Разъемы (SFP+RJ45) GE Combo Uplink-порты для подключения коммутатора к сети Ethernet или другим устройствам по медному или оптоволоконному кабелю (*SFP-модули в комплект поставки не входят*) SW-62444(400W). (Рис. 6)
	26-combo, 26	
	27-combo, 27	
	28-combo, 28	
5	☐	Винтовая клемма для заземления корпуса коммутатора.
6	**AC 100-240V**	Разъем UAC для подключения коммутатора к сети AC 100-240V с помощью кабеля питания из комплекта поставки.
7	**I** **O**	Клавиша включения/выключения питания коммутатора.

Таб.2 Установка режимов работы выходных портов коммутаторов SW-62422(400W) и SW-62444(400W)

№ п/п	Перекл.	Положение перекл.	Описание
1	**NOM** **VLAN** **SUPM** (2) Рис.5 (2) Рис.6	**NOM**	Обычный режим работы коммутатора, работа портов адаптирована к сетевому окружению.
		VLAN	Режим изоляции портов (VLAN), блокируется передача данных между портами коммутационной матрицы.
		SUPM	Режим увеличения расстояния передачи данных (до 250м). *Скорость передачи ограничена 10 Мбит/с.*

SEC.RU | Короткий путь к информации
Скачано с sec.ru

6. Подключение

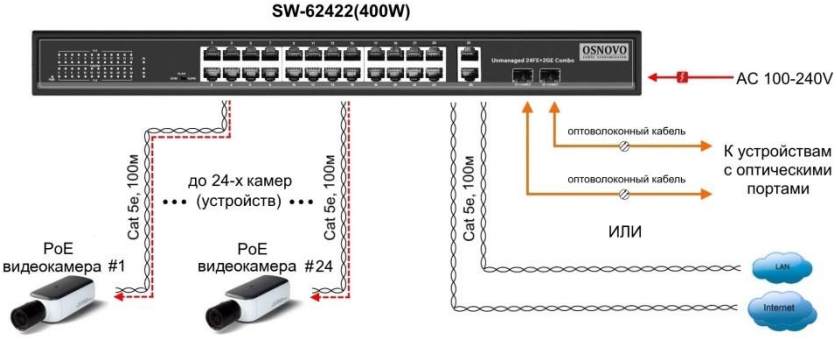

Рис.7 Типовая схема подключения коммутатора SW-62422(400W)

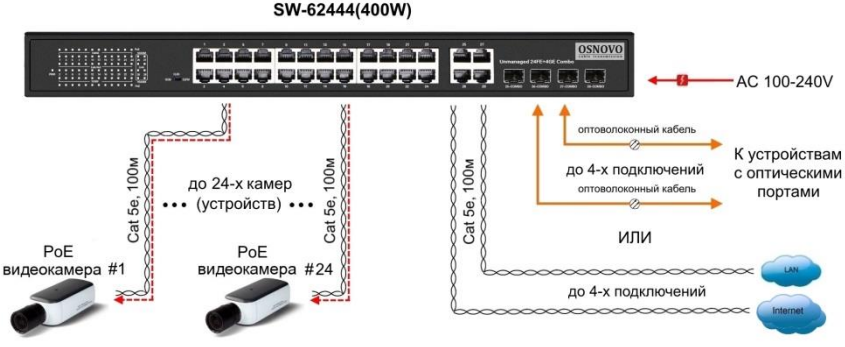

Рис.8 Типовая схема подключения коммутатора SW-62444(400W)

SEC.RU | Короткий путь к информации
Скачано с sec.ru

Внимание !

- Перед установкой и подключением коммутаторов SW-62422(400W) SW-62444(400W) отключите питание. Для подключения коммутаторов к сети питания используйте кабель входящий в комплект поставки.

- Расстояние передачи сигналов может уменьшиться из-за характеристик подключенного к коммутатору оборудования. Рекомендуется использовать кабель UTP/STP/FTP Cat 5e / Cat 6.

- При установке коммутатора необходимо оставить свободное пространство вокруг корпуса для обеспечения свободной циркуляции воздуха для охлаждения устройства.

- Для установки коммутатора в 19" стойку используйте монтажный комплект (входит в комплект поставки).

- В случае обнаружения неисправностей не разбирайте устройство и не ремонтируйте его самостоятельно.

Таб.4 Распиновка разъема RJ-45 для передачи данных.

Проводник	**Назначение**
Оранжево-белый	DATA1 +
Оранжевый	DATA1 -
Зелено-белый	DATA2 +
Синий	DATA3 +
Сине-белый	DATA3 -
Зеленый	DATA2 -
Коричнево-белый	DATA4 +
Коричневый	DATA4 -

SEC.RU | Короткий путь к информации
Скачано с sec.ru

7. Технические характеристики*

Модель	SW-62422(400W)	SW-62444(400W)
Общее кол-во портов	26	28
Количество портов FE+ PoE	24	24
Кол-во портов FE (не Combo порты)	-	-
Количество портов GE+ PoE	-	-
Кол-во портов GE (не Combo порты)	-	-
Кол-во портов Combo GE (RJ45+SFP)	2	4
Кол-во портов SFP (не Combo порты)	-	-
Встроенные оптические порты	-	-
Стандарты Ethernet	IEEE 802.3 IEEE 802.3i 10BASE-T IEEE 802.3u 100BASE-TX IEEE 802.3ab 1000BASE-T IEEE 802.3x IEEE 802.3z 1000BASE-X	
Скорость передачи данных	10/100/1000 Мбит/с полудуплекс, полный дуплекс	
Буфер пакетов	4.1M	
Таблица MAC-адресов	8 K	
Пропускная способность коммутационной матрицы	16 Гбит/с	
Скорость обслуживания пакетов	1000 Мбит/с - 1488,00 пакетов/с 100 Мбит/с - 148,800 пакетов/с 10 Мбит/с - 14,880 пакетов/с	
Топология подключения	каскад, звезда	
Поддержка jumbo frame	-	
Функции уровня 2	-	
Качество обслуживания (QoS)	-	
Управление	-	
Стандарт PoE	IEEE802.3af, IEEE802.3at Автоматическое определение подключаемых PoE-устройств	
Метод подачи PoE	Порты 3-24: A 1,2(+) 3,6(-)	

SEC.RU | Короткий путь к информации
Скачано с sec.ru

Модель	SW-62422(400W)	SW-62444(400W)
	Порты 1,2: A 1,2(+) 3,6(-) B 4,5(+) 7,8(-)	
Индикаторы	• PWR (подается питание) • PoE (подается PoE, порты 1-24) • Link/Act (подкл. оборудование, передача данных, порты 1-24) • 1000M (передача данных на скорости 1000 Мбит/с, Combo-порты) • Link (передача данных, Combo-порты)	
Потребляемая мощность (без нагрузки PoE)	≤15 Вт	
Мощность PoE на один порт (макс.)	60 Вт (1,2 порты) 30 Вт (3-24 порты)	
Суммарная мощность PoE всех портов (макс.)	385 Вт	
Питание	AC 100-240V (400 Вт)	
Встроенная грозозащита	3 кВ (8/20 мкс)	
Класс защиты	IP30	
Тип монтажа	В 19"стойку или на плоскую поверхность	
Рабочая температура	-10…+55°C	
Относительная влажность	до 90% без конденсата	
Размеры (ШхВхГ), мм	440x45x290	
Дополнительно	Режим увеличения дальности передачи сигналов до 250м. *Скорость передачи ограничена 10 Мбит/с.* Режим изоляции портов. Монтажный комплект для крепления в стойку.	

* Производитель имеет право изменять технические характеристики изделия и комплектацию без предварительного уведомления.

8. Гарантия

Гарантия на все оборудование OSNOVO – 60 месяцев с даты продажи, за исключением аккумуляторных батарей, гарантийный срок - 12 месяцев.

В течение гарантийного срока выполняется бесплатный ремонт, включая запчасти, или замена изделий при невозможности их ремонта.

Подробная информация об условиях гарантийного обслуживания находится на сайте www.osnovo.ru

SEC.RU | Короткий путь к информации
12
Скачано с sec.ru