BASTION

РУКОВОДСТВО ПО ЭКСПЛУАТАЦИИ

СТАБИЛИЗАТОР СЕТЕВОГО НАПРЯЖЕНИЯ АВТОМАТИЧЕСКИЙ

TEPLOCOM ST

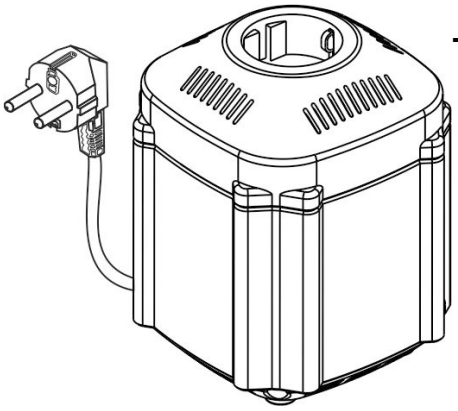

TEPLOCOM ST-222/500

СВИДЕТЕЛЬСТВО О ПРИЁМКЕ

Наименование:
Стабилизатор сетевого напряжения автоматический
TEPLOCOM ST-222/500

Дата выпуска «_____» _____ 20__ г.

соответствует требованиям ФИАШ.430600.083ТУ "Стабилизаторы сетевого напряжения автоматические TEPLOCOM ST", ТР ЕАЭС 037/2016 "Об ограничении применения опасных веществ в изделиях электротехники и радиоэлектроники", ТР ТС 004/2011 "О безопасности низковольтного оборудования", ТР ТС 020/2011 "Электромагнитная совместимость технических средств" и признан годным к эксплуатации.
Штамп службы контроля качества:

ОТМЕТКИ ПРОДАВЦА

Продавец: _____
Дата продажи: «_____» _____ 20__г. м.п.

ОТМЕТКИ О ВВОДЕ В ЭКСПЛУАТАЦИЮ

Монтажная организация: _____
Дата ввода в эксплуатацию: «_____» _____ 20__г. м.п

BASTION
bast.ru — официальный сайт
skat-ups.ru — интернет-магазин
справочная служба — info@bast.ru
горячая линия — 8-800-200-58-30
техподдержка — 911@bast.ru

Техподдержка Telegram
Техподдержка WhatsApp

EAC

Формат А6
ФИАШ.436218.132 РЭ

Благодарим Вас за выбор нашего стабилизатора сетевого напряжения автоматического TEPLOCOM ST-222/500. Перед эксплуатацией ознакомьтесь с настоящим руководством.

МЕРЫ БЕЗОПАСНОСТИ

⚠ Монтаж и обслуживание производить при полном отключении стабилизатора от электросети ~ 220 В.

⚠ Запрещается использование стабилизатора вне помещений.

⚠ Запрещается закрывать вентиляционные отверстия стабилизатора.

⚠ Запрещается эксплуатация стабилизатора без защитного заземления.

⚠ Не допускается наличия в воздухе токопроводящей пыли и паров агрессивных веществ (кислот, щелочей и т.п.).

УСЛОВИЯ ЭКСПЛУАТАЦИИ

- напряжение сети ~ 220 В с пределами изменения от 145 до 260 В частота питающей сети 50 Гц;
- температура окружающей среды от - 10 до + 40 °С;
- относительная влажность воздуха до 80 % при температуре + 25 °С.

НАЗНАЧЕНИЕ И РАБОТА

Стабилизатор сетевого напряжения автоматический TEPLOCOM ST-222/500 (далее по тексту - стабилизатор) предназначен для стабилизации напряжения сети в целях повышения качества энергоснабжения и разработан для систем отопления, установленных в коттеджах, квартирах, офисах, промышленных предприятиях, учреждениях и т. д. Стабилизатор рассчитан на непрерывную круглосуточную работу и рекомендован для использования с настенными газовыми котлами отопления с открытой и закрытой камерой сгорания, потребляемой мощностью, не превышающей 200 ВА с учетом пусковой мощности до 500 ВА подключаемого оборудования.

КРАТКОЕ ОПИСАНИЕ КОНСТРУКЦИИ

Конструктивно стабилизатор выполнен в пластиковом корпусе (см. Рисунок 1). На боковой стенке корпуса предусмотрены направляющие для крепления на стену, посредством DIN-рейки (входит в комплект поставки).
В верхней части корпуса расположена розетка для подключения нагрузки к стабилизатору и область индикации «ВЫХОД». Подключение стабилизатора к сетевому напряжению осуществляется через сетевую вилку, расположенную на входном кабеле.

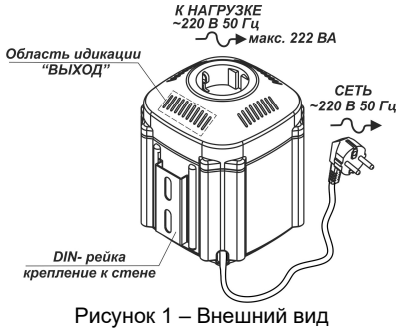

Рисунок 1 – Внешний вид

ОПИСАНИЕ РАБОТЫ

При включении стабилизатора в сеть через 3 секунды начинается режим стабилизации выходного напряжения.
В диапазоне выходных напряжений от 170±3 В до 242±3 В, индикатор «ВЫХОД» светится непрерывно, если же выходное напряжение меньше 170±3 В или больше 242±3 В, срабатывает схема защитного отключения и стабилизатор отключает нагрузку, при этом индикатор «ВЫХОД» перестанет светиться. После защитного отключения нагрузки при возвращении входного напряжения в рабочий диапазон от 145 В до 260 В стабилизатор автоматически подключит нагрузку и засветится индикатор «ВЫХОД».

SEC.RU | Короткий путь к информации
Скачано с sec.ru

КОМПЛЕКТ ПОСТАВКИ

Наименование	Количество
Стабилизатор	1 шт.
Кронштейн для настенного крепления (DIN-рейка)	1 шт.
Руководство по эксплуатации	1 экз.
Тара упаковочная	1 шт.

ТЕХНИЧЕСКИЕ ХАРАКТЕРИСТИКИ

№ п/п	Наименование параметра		Значение параметра
1	Номинальная мощность нагрузки, ВА		200
2	Максимальная мощность нагрузки (не более 15 минут в течении 1 часа), ВА, не более		222
3	Кратковременная пусковая мощность до 3 минут, ВА, не более		500
4	Напряжение питающей сети ~220 В, частотой 50 Гц с пределами изменения, В		145…260
5	Выходное напряжение переменного тока, В	при входном напряжении 165…260 В	200…240
		при входном напряжении 145…165 В	более 170
6	Пределы изменения нагрузки, %		0…100
7	Время переключения, мс, не более		20
8	Мощность, потребляемая от сети, без нагрузки, ВА, не более		3
9	Выходное напряжении, при котором срабатывает защитное отключение нагрузки и перестает светиться индикатор «ВЫХОД», В		менее 170±3 более 242±3
10	Габаритные размеры ШхВхГ без упаковки, мм, не более		104x135x104
11	Габаритные размеры ШхВхГ в упаковке, мм, не более		110x185x110
12	Масса, НЕТТО (БРУТТО), кг, не более		1,0 (1,1)
13	Степень защиты оболочкой по ГОСТ 14254-2015		IP20
⚠	**ВНИМАНИЕ! Не допускается наличия в воздухе токопроводящей пыли и паров агрессивных веществ (кислот, щелочей и т. п.)**		

УСТАНОВКА НА ОБЪЕКТЕ

Стабилизатор устанавливается на любой горизонтальной поверхности или крепится на стене в любом удобном для монтажа месте. Не устанавливайте стабилизатор вблизи любых нагревательных приборов, избегайте попадания воды внутрь стабилизатора.

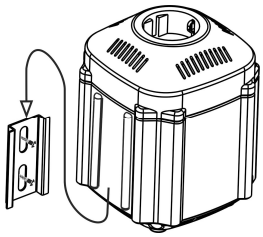

Рисунок 2 – Крепление к стене

- Если транспортировка стабилизатора производилась при отрицательных температурах его необходимо, выдержать при комнатной температуре в течение 4– х часов перед подключением.
- Для крепления стабилизатора к стене закрепить DIN рейку при помощи двух саморезов и установить его, используя имеющиеся на корпусе направляющие.

ПОДГОТОВКА К РАБОТЕ

Подключить нагрузку к выходной розетке стабилизатора. Подключить стабилизатор к сети. Через 3 секунды начинается режим стабилизации выходного напряжения, индикатор «ВЫХОД» засветится.

⚠ Не подключайте к стабилизатору нагрузки с общей потребляемой мощностью превышающую, выходную мощность стабилизатора!

УСТРАНЕНИЕ НЕИСПРАВНОСТЕЙ

В случае обнаружения неисправностей, ремонт возможен только на предприятии-изготовителе.

ГАРАНТИЙНЫЕ ОБЯЗАТЕЛЬСТВА

Срок гарантии устанавливается 5 лет со дня продажи. Если дата продажи не указана, срок гарантии исчисляется с момента (даты) выпуска.

Срок службы — 10 лет с момента (даты) ввода в эксплуатацию или даты продажи. Если дата продажи или ввода в эксплуатацию не указаны, срок службы исчисляется с момента (даты) выпуска.
Предприятие-изготовитель гарантирует соответствие заявленным параметрам при соблюдении потребителем условий эксплуатации.
Отметки продавца в руководстве по эксплуатации, равно как и наличие самого руководства по эксплуатации, паспорта и оригинальной упаковки не являются обязательными и не влияют на обеспечение гарантийных обязательств.
Предприятие-изготовитель не несёт ответственность и не возмещает ущерб за дефекты, возникшие по вине потребителя при несоблюдении правил эксплуатации и монтажа.
При наличии внешних повреждений корпуса и следов вмешательства в конструкцию гарантийное обслуживание не проводится.
Гарантийное обслуживание проводится предприятием-изготовителем.

SEC.RU | Короткий путь к информации
Скачано с sec.ru