Система контроля и управления доступом «шлюз» на базе контроллера ЭРА-2000v2

Типовое решение: СКУД-027

Типовое решение основано на построении автономной системы контроля и управления доступом по шлюзовому алгоритму (далее - шлюз) для объектов с численностью сотрудников до 2000 человек. Решение реализовано на оборудовании торговых марок: Эра новых технологий, IronLogic, Smartec, AccordTec, Промикс.

Основной задачей данной системы является обеспечение поочередного прохода сотрудников (клиентов), предотвращение доступа посторонних. Система «шлюз» позволяет пропускать пользователей по одному, при этом сквозной проход всегда будет закрыт.

Принцип действия шлюза: пока одна дверь открыта, вторая всегда будет закрыта, и открыть ее можно только, когда закроется первая дверь. Таким образом, вход в помещение и выход из него постоянно остаются закрытыми для несанкционированного проникновения на объект.

Работа шлюза
Управление открыванием дверей шлюза может производиться двумя способами:

1. Со считывателей, расположенных снаружи, и с кнопок выхода, расположенных внутри шлюза. Вход осуществляется по карте, выхо при помощи нажатия на кнопку выход.
2. С кнопок, расположенных на стойке ресепшн (пост охраны). Предусмотрены две кнопки для управления каждой дверью.

При поднесении карты* к любому из считывателей открывается замок соответствующей двери, и осуществляется проход, при этом управление второй дверью блокируется. Индикаторы этой двери переключаются с зеленой стрелочки на красный крестик (для визуализации блокировки).

Центральный элемент управления работой шлюза - контроллер ЭРА-2000v2, который предназначен для автономной работы в рамках бесплатного ПО «СКУД ЭРА».

Контроллер позволяет выполнить подключение четырех считывателей.
Если сделать выход по считывателям, то нужно будет убрать из списка 2 кнопки выхода и добавить 2 считывателя.

* Управление работой шлюза будет производиться при условии, что карты, предъявляемые считывателю, занесены в базу данных контроллера.

В решении использовано следующее оборудование:

Основное:

1. Центральный элемент управления работой шлюза - контроллер ЭРА-2000v2 (Эра новых технологий), который предназначен для автономной работы в рамках бесплатного ПО «СКУД ЭРА». Контроллер позволяет выполнить подключение четырех считывателей.
2. Питание контроллера осуществляется от резервированного источника питания ББП-30 исп.1 (AccordTec).
3. Контроллер поддерживает работу со считывателями Matrix-II (мод. E) (IronLogic).
4. Электромеханические замки ST-DB510MLT (Smartec).
5. Кнопки выхода AT-H805A (AccordTec).
6. Индикаторы Promix-VI.LED.01 - "красный крест - зеленая стрелка". Если проход через дверь разрешен, загорается зеленый индикатор, запрету прохода через дверь соответствует красный сигнал индикатора.
7. Блоки релейные УК-20/2 - для управления коммутацией исполнительных устройств (замки, светодиодные мнемосхемы).

Дополнительное:

8. Выключатель автоматический YON MD63 1P 10A 6кА (ДКС) - для защиты от перегрузки и токов короткого замыкания электрических цепей. Устанавливается в модульный щиток КМПн 2/2 (IEK).

Посмотреть организацию контроля доступа на обособленном объекте можно в типовом решении СКУД-009.

Достоинства

- все программное обеспечение ЭРА для контроллеров СКУД полностью бесплатное
- возможность работы под единой программой с другими с другими контроллерами марки ЭТН

Схема построения системы контроля и управления доступом «шлюз» на базе контроллера ЭРА-2000v2

Система контроля и управления доступом «шлюз» на базе контроллера ЭРА-2000v2

Схема построения системы «шлюз»

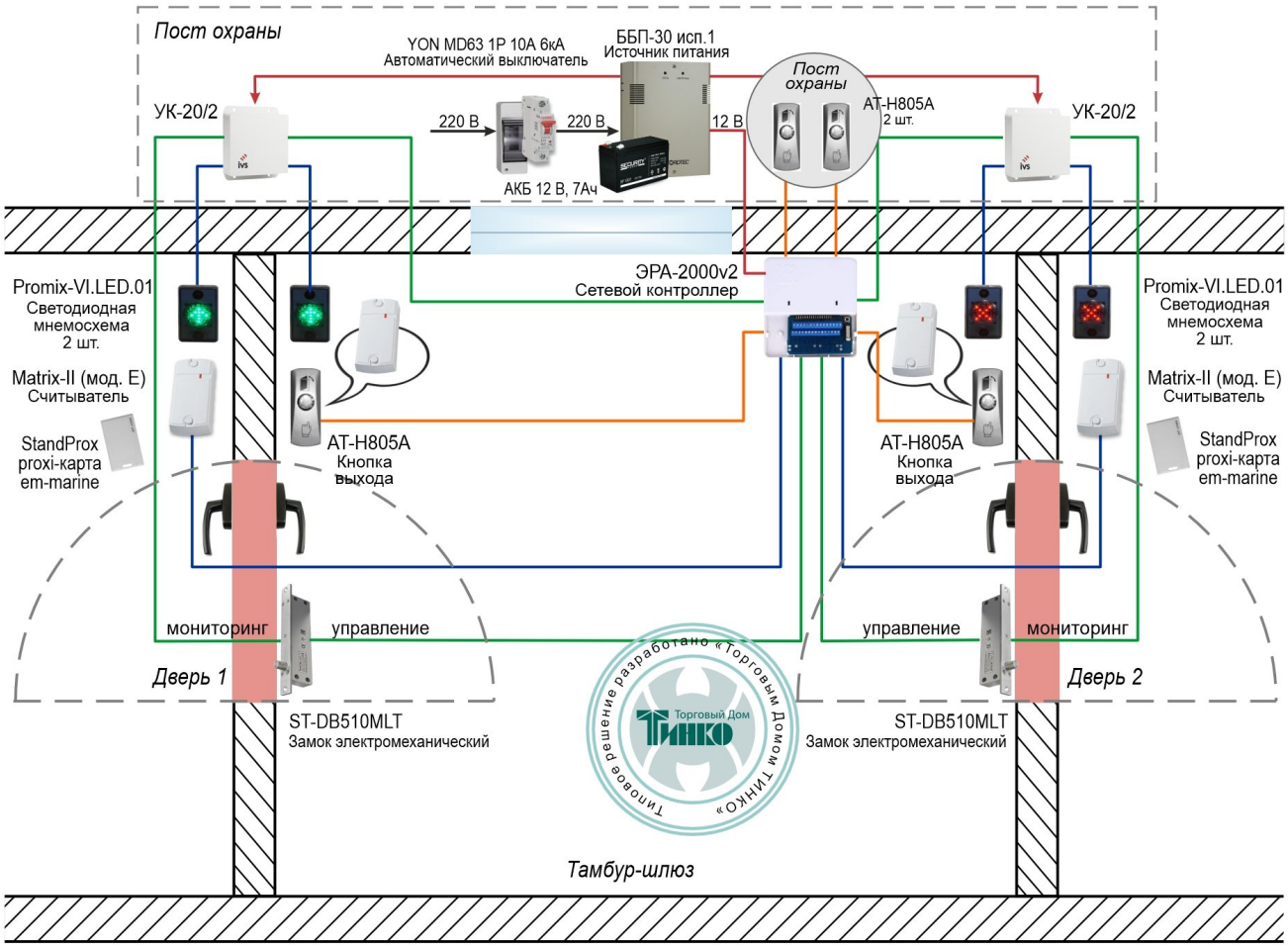

Состав комплекта

Стоимость — **55 348,35 руб.**

Код	Наименование	Описание	Цена	Кол.	Сумма
243685	ЭРА-2000v2	Сетевой контроллер, подключение по сети Ethernet, 2000 польз./60000 событий, функция аппаратный "антипассбэк", возможность управления картоприемником и шлюзом, в корпусе без источника питания, DC 12-24В, Интерфейс связи контроллера со считывателями от Wiegand-4 до Wiegand-64, Touch Memory. -40...+70°C, 112x125x33 мм. ПО в комплекте!	28 656,00 Р/шт	1	28 656,00 Р
072073	Matrix-II (мод. E) серый	Расстояние считывания 6-8 см, карты EM-marine, выход Touch Memory. Цвет серый. Тип подключения- клеммная колодка.	2 255,00 Р/шт	2	4 510,00 Р
277901	Promix-VI.LED.01	Оповещатель световой, мнемонический "Стрелка (зелёного цвета) - Крест (Красного цвета)"; подключение к контроллеру Promix-CS.PD.01 или в цепь электромеханических и электромагнитных замков; U-пит.9…16 В, I-потр.16 мА; УХЛ2, t-раб.+40…+50°C, 35x55x9 мм	1 983,00 Р/шт	4	7 932,00 Р
219360	AT-H805A	Кнопка выхода металлическая накладная; Габариты 82x32x25 мм; тип контактов НР	473,00 Р/шт	2	946,00 Р
261820	ST-DB510MLT	Электромеханический соленоидный замок, мониторинг, СИД индикация, НО, питание 12VDC / 150мА (пик 900мА), цельнометаллический ригель, сила удержания 1000кг, 192x25x37 мм. Регулируемый таймер закрытия замка.	4 556,00 Р/шт	2	9 112,00 Р
212456	ББП-30 исп.1	Резервированный источник питания; U-вх.110…250 В, U-вых.13.4…13.8 В, I-ном.3 А; под АКБ 12 В 7 А·ч; световая индикация режимов работы, электронная защита от короткого замыкания, защита аккумулятора от глубокого разряда, 240x170x80 мм, металлический корпус	2 412,00 Р/шт	1	2 412,00 Р
008040	Аккумулятор 12 В, 7 Ач	Свинцово-кислотный, герметичный аккумулятор, 12В/7Ач, ножевые клеммы 4,8 мм (F1), 151x65x101мм, 1,98кг	621,00 Р/шт	1	621,00 Р
274517	УК-20/2 (ИВС-Сигналспецавтоматика)	Устройство коммутационное; 2 реле с контактами на переключение; U-пит.12 В, I-потр.25...40 мА; U-коммут.250, I-коммут.10 А; t-раб.-10...+50°C, 100.6x80.7x43.5 мм	567,00 Р/шт	2	1 134,00 Р
072027	StandProx	Карта формата Em-marine толщиной 1,6мм, с прорезью, 86x54x1,6 мм	25,35 Р/шт	1	25,35 Р

Дополнительное оборудование

Стоимость — **0,00 руб.**

Код	Наименование	Описание	Цена	Кол.	Сумма
302385	YON MD63 1P 10A 6кА (MD63-1C10-6)	Модульный автоматический выключатель на DIN-рейку, 1-полюсный, номин. откл. способность 6кА, I-номин. 10А, U-номин. 230 В, IP20, t-раб. -60...+40°C	269,32 Р/шт	0	0,00 Р
245301	Корпус пластиковый КМПн 2/2 IP30 белый КРЕРТА 3 (MKP42-N-02-30-20)	Щиток модульный для автоматических выключателей, настенный, типоразмер: 1 ряд, 2 модуля, 146x53x83 мм, IP30, белый	165,71 Р/шт	0	0,00 Р
313976	EM-marine (тонкая) (Optimus)	Рабочая частота 125 кГц, формат EM-marine, размеры: 86*54*0,8 мм	17,00 Р/шт	0	0,00 Р

Код	Наименование	Описание	Цена	Кол.	Сумма
072073	Matrix-II (мод. E) серый	Расстояние считывания 6-8 см, карты EM-marine, выход Touch Memory. Цвет серый. Тип подключения- клеммная колодка.	2 255,00 Р/шт	0	0,00 Р
219360	AT-H805A	Кнопка выхода металлическая накладная; Габариты 82x32x25 мм; тип контактов НР	473,00 Р/шт	0	0,00 Р

Кабельная продукция

Стоимость — **0,00 руб.**

Код	Наименование	Описание	Цена	Кол.	Сумма
007209	ParLan U/UTP Cat5e PVC 4x2x0,52	Кабель симметричный U/UTP неэкранированный, категория 5е, 4x2x0.52, оболочка PVC, для внутренней прокладки; t-раб.-50…+70°C. 305 м. Цвет серый.	41 003,28 Р/км	0	0,00 Р
255535	ВВГ-Пнг(А)-LS 3x1,5 ГОСТ КК3	Кабель силовой плоский, с пониженным газо- и дымовыделением, не поддерживающий горение при групповой прокладке, оболочка ПВХ-пластикат; 3 медные однопроволочные жилы сечением 1,5 кв.мм, D-внеш. 5.25x10.55 мм, U-ном.0,66 кВ; t-монт. не ниже -15°C, t-раб. -50...+50°C; бухта 100м.	71 388,00 Р/км	0	0,00 Р
263642	КПСГТТнг(А)-HF 1x2x0,75	Кабель с многопроволочной центральной жилой в изоляции из полимерной композиции, не содержащей галогенов, в оболочке из негорючей полимерной композиции, 1x2x0,75 мм.кв.	58 034,88 Р/км	0	0,00 Р

Особенности

- возможность подачи команд управления шлюзом вручную: блокировка, разблокировка, подтверждение доступа, отказ в доступе, открыть внешнюю дверь, открыть внутреннюю дверь
- возможность реализовать систему доступа по алгоритму «шлюз» для автотранспорта, используя, например, шлагбаумы, автоматические приводы ворот, болларды.