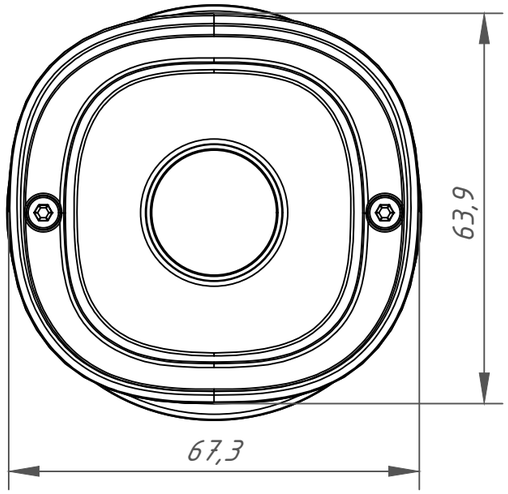

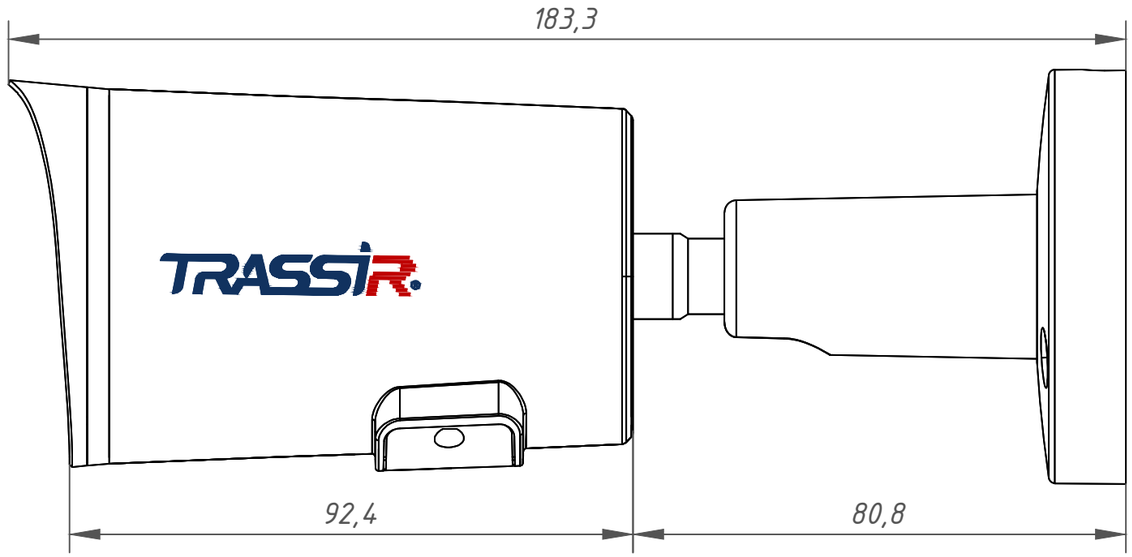

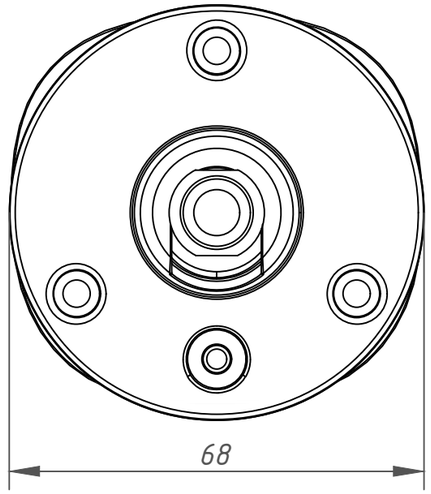

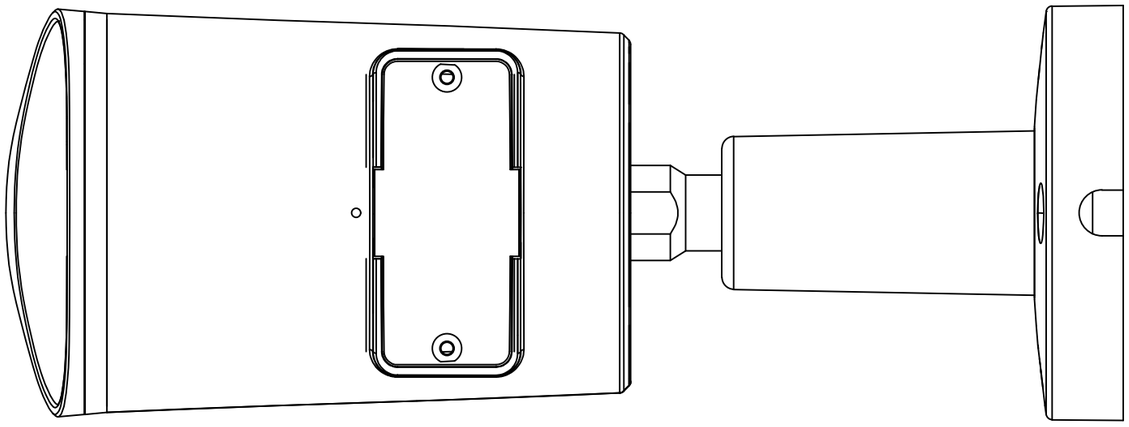

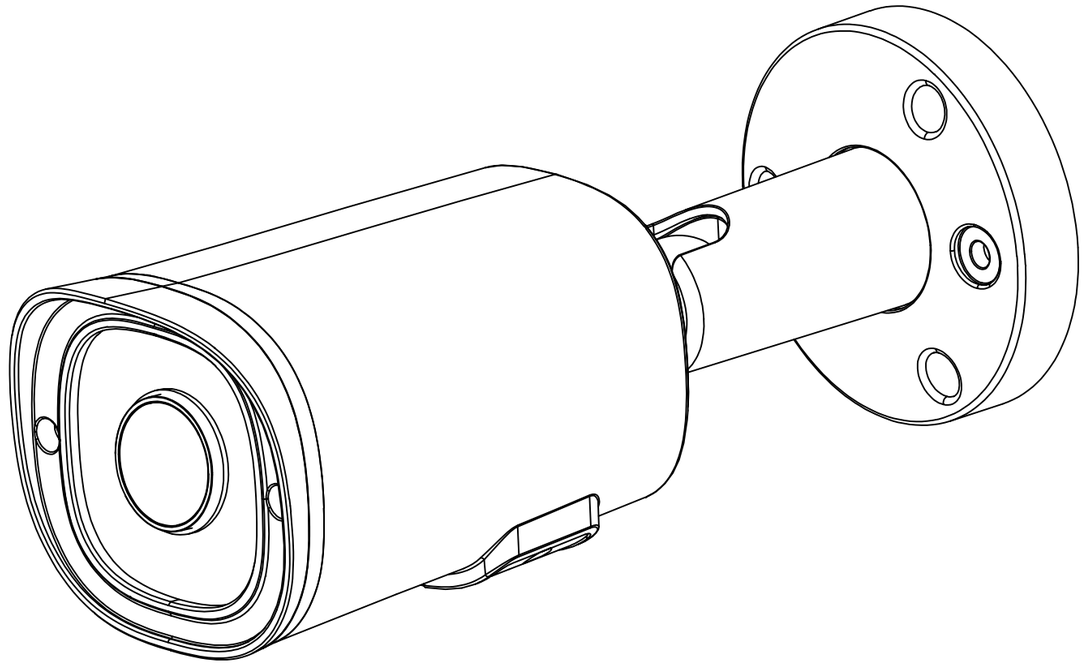

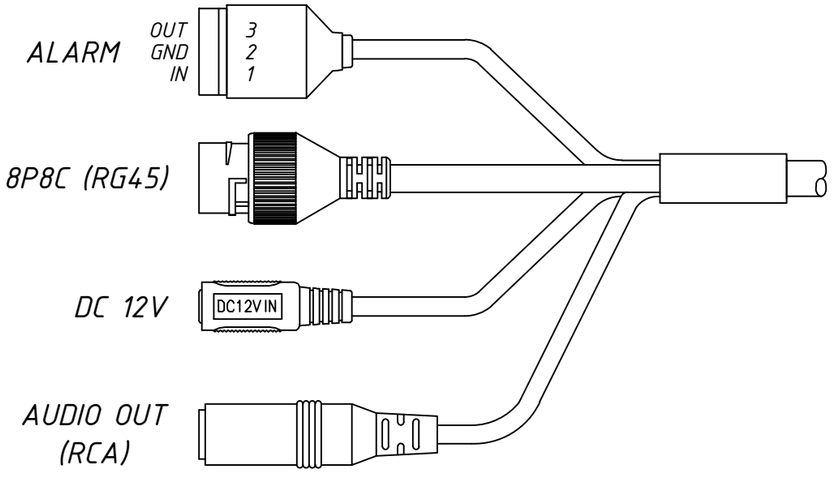

Изм.	Лист	№ докум.	Подп.	Дата
Разраб.		Войцеховская		11.19
Пров.		Рыбкин		11.19
Н. контр.		Рыбкин		11.19

TR-D2221WDIR4 (1.9 мм)
003-1-564478

Лит.	Масса	Масштаб
	0.38	1:1

Лист | Листов 1

TRASSIR

Перв. примеч. | Справ. № | Подп. дата | Инв. № дубл. | Взам. инв. № | Подп. и дата | Инв. № подл.

Копировал | Формат А3

КОДОС
Максимально надёжное российское оборудование СКУД · СОТ · ОС · ИСБ
реклама
www.kodos.ru