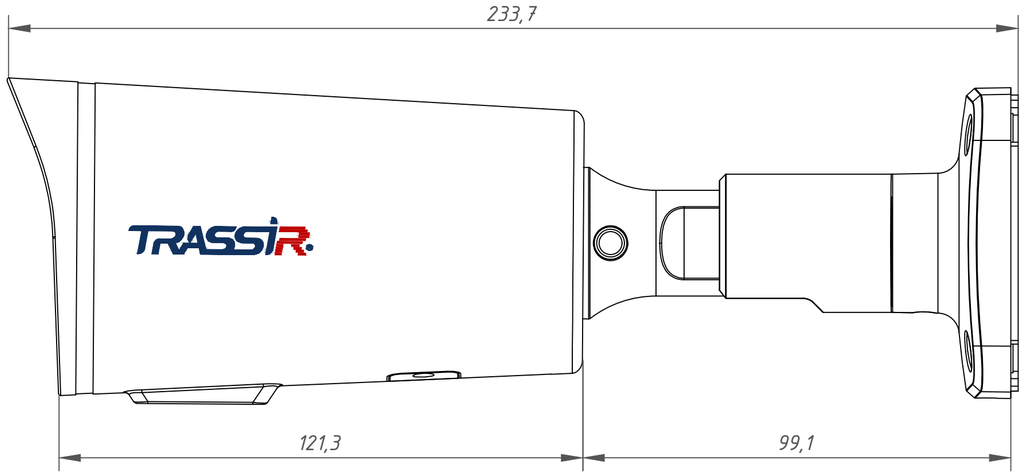

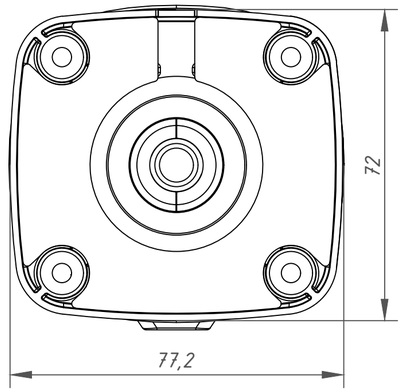

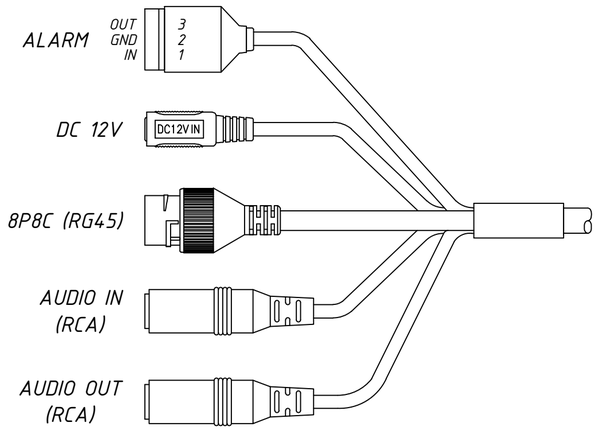

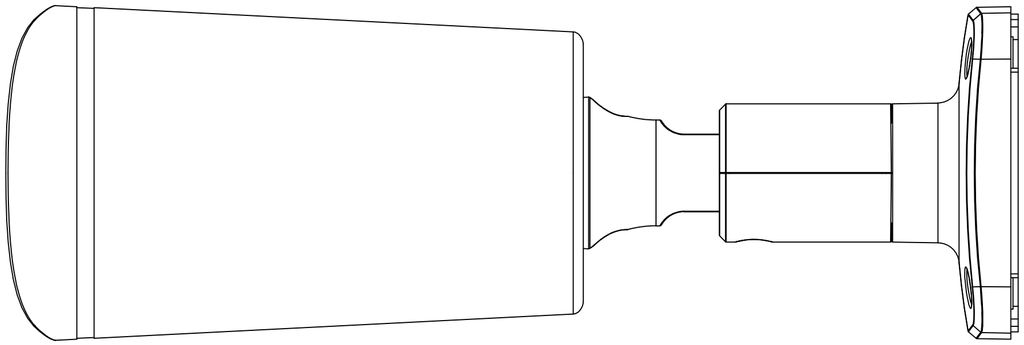

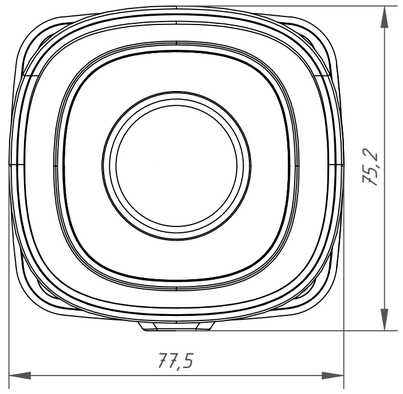

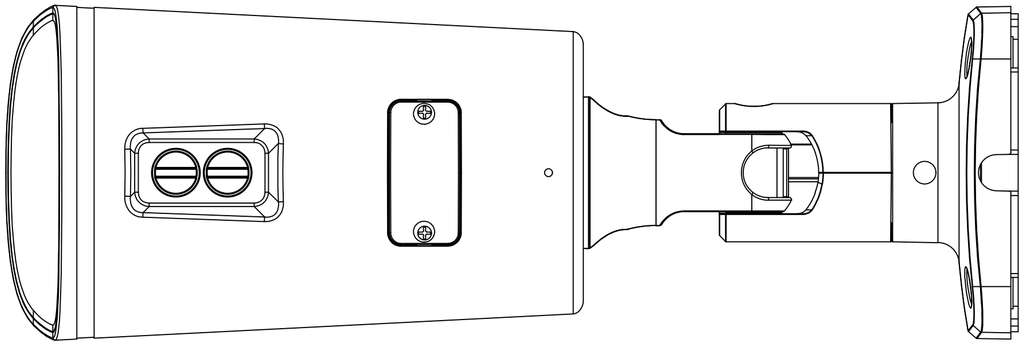

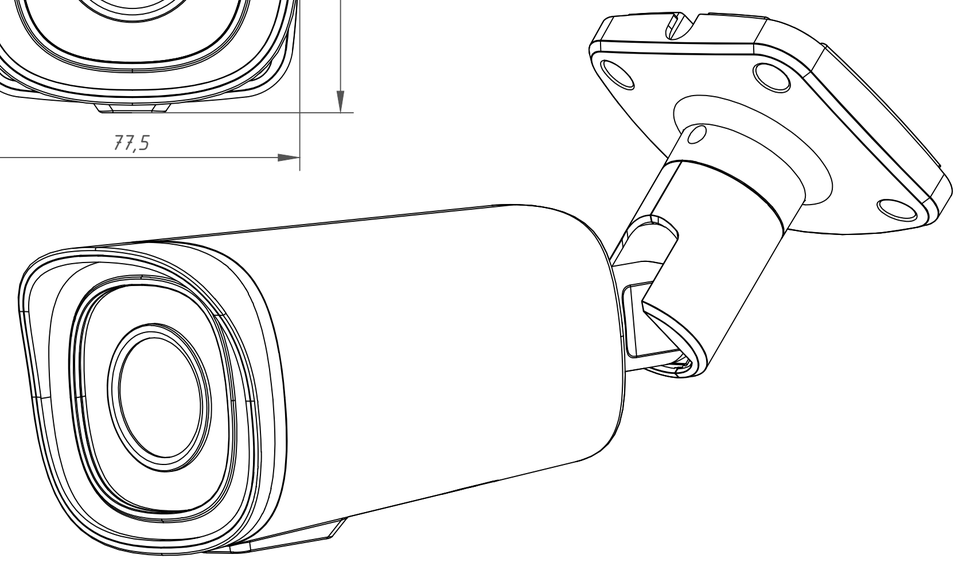

Перв. примен.

Справ. №

Подп. дата

Инв. № дубл.

Взам. инв. №

Подп. и дата

Инв. № подл.

Изм.	Лист	№ докум.	Подп.	Дата
Разраб.		Войцеховская		11.19
Пров.		Рыбкин		11.19
Н. контр.		Рыбкин		11.19

TR-D2223WDIR7
007-1-564478

Лит.	Масса	Масштаб
	0.85	1:1

Лист | Листов 1

TRASSIR

Копировал | Формат А2

КОДОС Максимально надёжное российское оборудование СКУД · СОТ · ОС · ИСБ www.kodos.ru