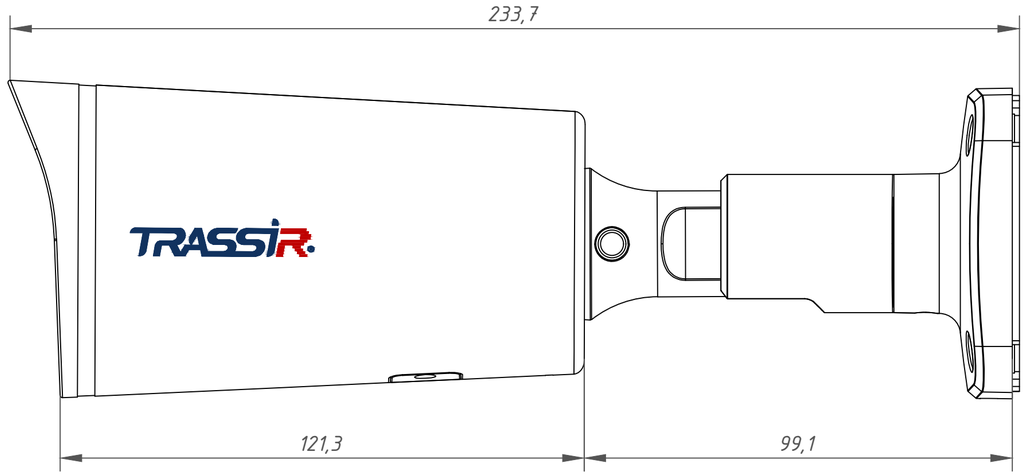

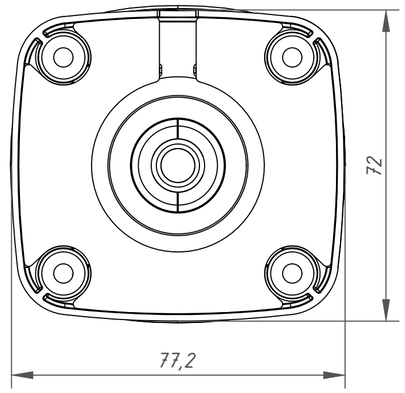

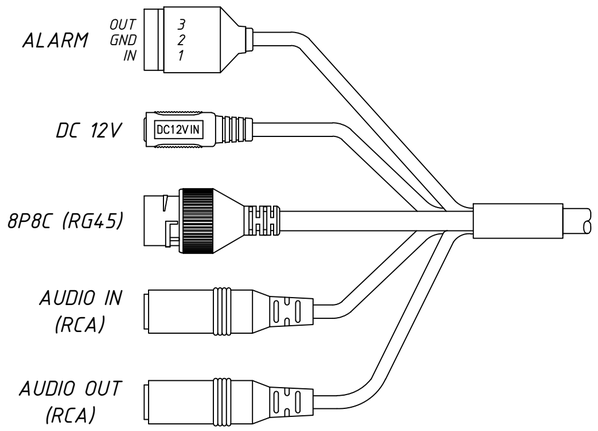

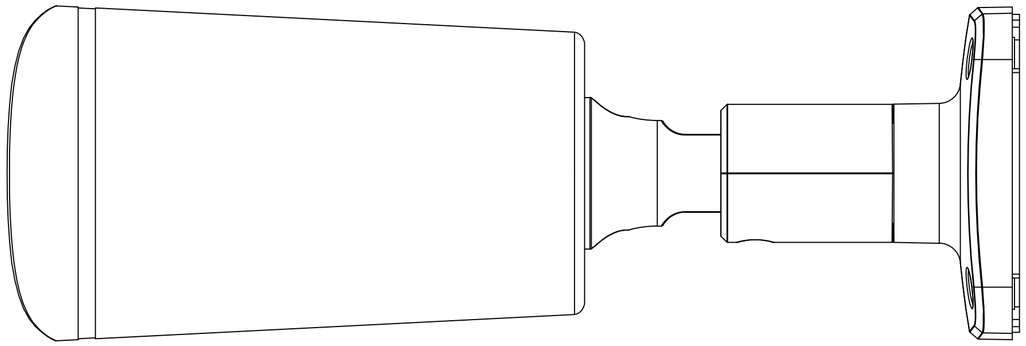

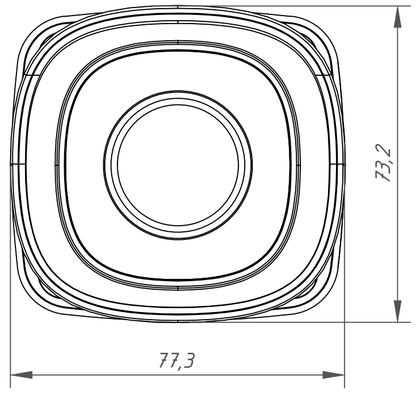

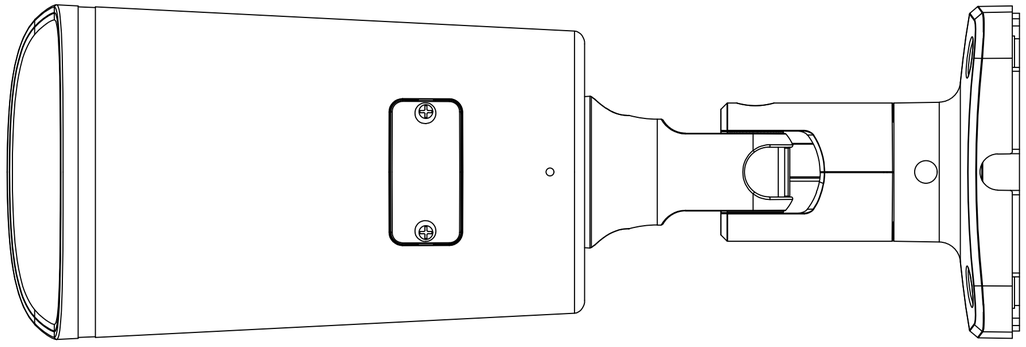

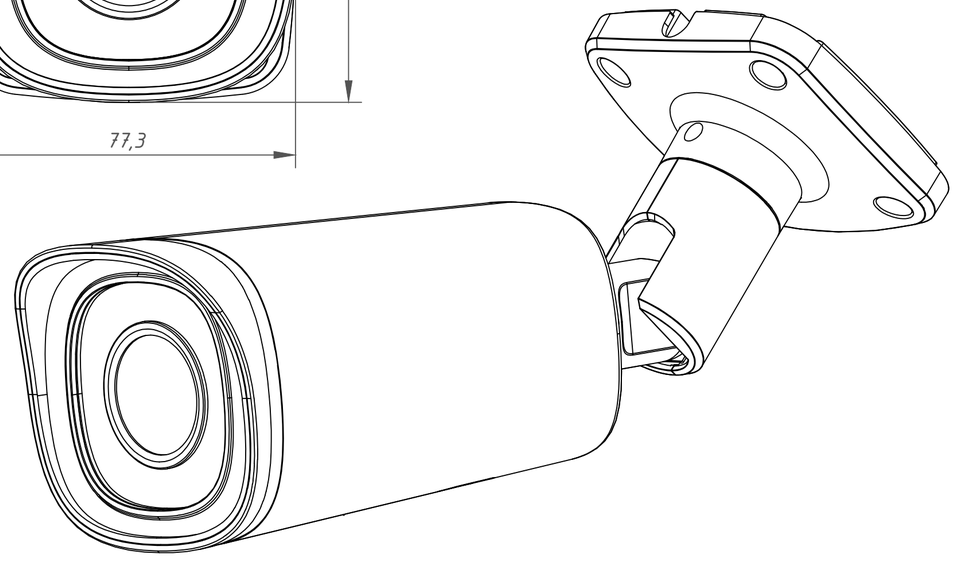

Изм.	Лист	№ докум.	Подп.	Дата
Разраб.		Войцеховская		11.19
Пров.		Рыбкин		11.19
Н. контр.		Рыбкин		11.19

TR-D2224WDZIR7
008-2-564478

Лит.	Масса	Масштаб
	0.85	1:1

Лист | Листов 1

Перв. примен. | Справ. № | Подп. дата | Инв. № дубл. | Взам. инв. № | Подп. и дата | Инв. № подл.

Копировал | Формат А2

КОДОС Максимально надёжное российское оборудование СКУД · СОТ · ОС · ИСБ www.kodos.ru