## Технические характеристики

| | |
|---|---|
| Модель | TR-D3253WDZIR3v2 |
| Матрица | 1/2.8" CMOS STARVIS 5Мп |
| Максимальное разрешение | 5MP(2592x1920) |
| Осн. поток | 50Hz: 5MP/4MP/3MP@25fps<br>60Hz: 5MP/4MP/3MP@30fps |
| Доп. поток | 50Hz: HD/D1/VGA@25fps<br>60Hz: HD/D1/VGA@30fps |
| Третий поток | 50Hz: 4CIF/VGA/nHD@25fps<br>60Hz: 4CIF/VGA/nHD@30fps |
| Электронный затвор | 1/2 ~ 1/1 000 с |
| Режим «День/Ночь» | Механический ИК-фильтр |
| Чувствительность | 0.002Лк (F1.3) |
| ИК-подсветка | до 30 метров |
| Объектив (мм) | 2.7 - 13.5 (мотор-зум) |
| Углы обзора (гор./верт.) | 93˚-29˚ / 69˚-22˚ |
| Настройка осей | Поворот: 0˚-360˚<br>Наклон: 0˚-70˚<br>Вращение: 0˚ |
| WDR | Real WDR (120dB) |
| Шумоподавление | 3D DNR |
| Стандарты сжатия | H.265+ / H.265 / H.264+ / H.264 |
| Битрейт | до 8Mbps |
| Встроенный видеоархив | MicroSD до 128Гб |
| Аудио | Встроенный микрофон<br>Аудиовход / Аудиовыход |
| Тревожные входы/выходы | 1 / 1 |
| Коридорный режим | Да |
| Аппаратная аналитика | Да |

## Общие сведения

| | |
|---|---|
| Питание | PoE (802.3af) / 12V DC |
| Класс PoE | 3 |
| Максимальное потребление | DC: 6Вт<br>PoE: 6.8Вт |
| Материал корпуса | Металл |
| Размеры (мм) | Ø116.10 x 96.51 |
| Вес НЕТТО/БРУТТО (г) | 520 / 650 |
| Защита | IP66, IK10 |
| Подавитель перенапряжения | TVS 4000V |
| Рабочая температура | -40°C ... +60°C |

## Адреса сервисных центров

**г. Москва,**
Переведеновский пер., 17к3
+7 (495) 783 72 87

Список сервисных центров:

**www.dssl.ru/service/**

Дата _____ М.П. _____

# TR-D3253WDZIR3v2

Уличная IP-камера с ИК-подсветкой

TRASSIR




H.265+ HEVC | Real WDR | IP66 | IK10

**Примечание:**

Не пытайтесь разбирать камеру, если камера не работает, обратитесь по месту приобретения или в сервисный центр.

**Руководство пользователя!**

SEC.RU | Короткий путь к информации
Скачано с sec.ru

## Введение

Поздравляем вас с приобретением IP-камеры TR-D3253WDZIR3v2*. Пожалуйста, перед началом эксплуатации, ознакомьтесь с руководством на камеру.

* Технический паспорт подходит ко всем модификациям камер данной модели. Модификация обозначается буквой латинского алфавита, указанной в скобках в названии камеры.

## Ключевые особенности

- Поддержка кодека H.265+
- Широкий динамический диапазон (Real WDR 120dB)
- ИК-подсветка до 30 метров
- Встроенный видеоархив (Edge Storage) - локальная запись на карту MicroSD до 128 Гб*
- Двусторонний аудиоканал (встроенный микрофон и линейный вход/выход)
- Тревожные входы/выходы: 1/1
- Протоколы: TCP/IP, HTTP, FTP, DHCP, DNS, DDNS, RTP, RTSP, RTCP, PPPoE, UPnP, SMTP, NTP, Onvif
- Аппаратная аналитика: Детектор лиц; Детектор людей; Детектор пересечения линий; Контроль области; Подсчет посетителей; Детектор праздношатания; Детектор автомобилей
- Питание 12В DC или PoE

* Карта памяти в комплект поставки не входит

## Комплектация

1. IP-камера ..... 1 шт.
2. Руководство пользователя ..... 1 шт.
3. Комплект крепежа ..... 1 шт.

### Внимание!

Блок питания должен соответствовать требованиям: выходное напряжение, ток, полярность и рабочая температура. При использовании камеры в условиях грозы обратите внимание на наличие громоотвода или отключите разъем питания.
Избегайте использования устройств при слишком высоких или слишком низких температурах. Не устанавливайте камеру вблизи радиаторов и обогревателей. Не направляйте объектив камеры на солнце или яркие объекты. Это может повредить матрицу.

## Подключение

Для начала работы с IP-камерой необходим ПК, подключенный к локальной сети, с установленной ОС Windows и браузером Internet Explorer версии 8 или выше.

1. Подключите камеру к сети.
2. При подключении камеры через коммутатор, не поддерживающий PoE, подключите к разъему питания сетевой адаптер.

## Размеры

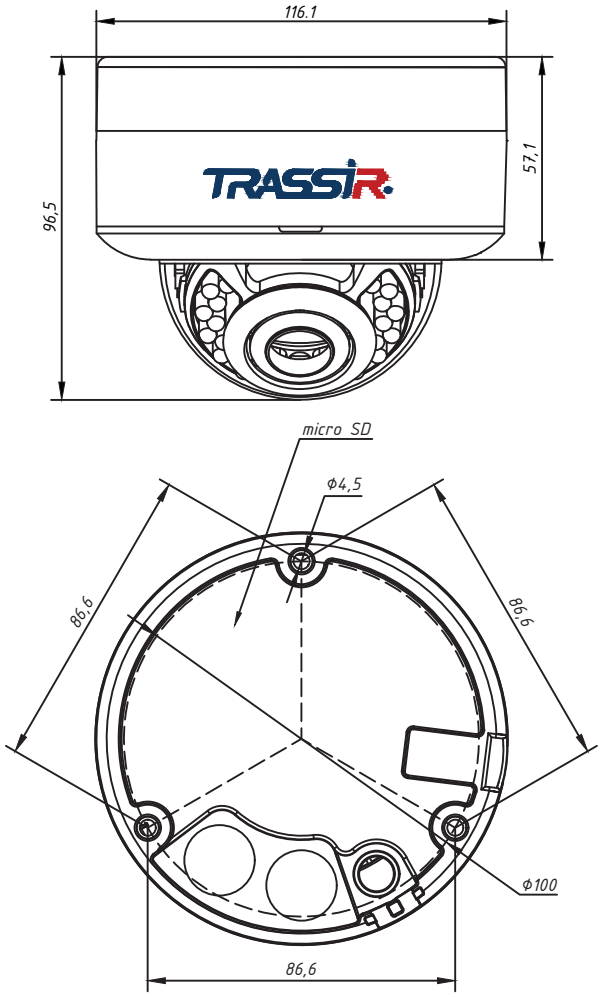


## Настройка IP-адреса камеры:

Для подключения к IP-камере, ПК должен находиться в той же локальной сети, что и камера. При этом IP-адрес камеры, компьютера и любых других устройств в сети не должны совпадать.

Сетевые настройки IP-камеры по умолчанию:
- *IP-адрес камеры: 192.168.1.188;*
- *Маска подсети: 255.255.0.0;*
- *Шлюз: 192.168.1.1;*
- *HTTP-порт: 80;*
- *имя пользователя: admin;*
- *пароль: admin.*

Пример сетевых настроек ПК:
- *IP-адрес: 192.168.1.10;*
- *Маска подсети: 255.255.0.0.*

**Существует три варианта настройки камеры:**

1. Сменить IP-адрес камеры вручную.
   Для этого запустите Internet Explorer, подключитесь к IP-камере и введите имя пользователя. Зайдите в соответствующий пункт меню и смените сетевые настройки IP-камеры.

2. Настроить IP-адрес камеры с помощью утилиты быстрой конфигурации, которую можно скачать с сайта www.dssl.ru в разделе Программное обеспечение.

3. Изменить настройки IP-камеры используя профессиональное ПО TRASSIR.

Срок службы данного изделия составляет 5 лет.
Гарантийный срок — 5 лет.

Подробную инструкцию по настройке камеры смотрите в руководстве пользователя, которое можно скачать с сайта www.dssl.ru в разделе Техническая документация.

Подключите камеру к облачному сервису TRASSIR Cloud и абсолютно бесплатно просматривайте видео на экране вашего мобильного телефона.

SEC.RU | Короткий путь к информации
Скачано с sec.ru