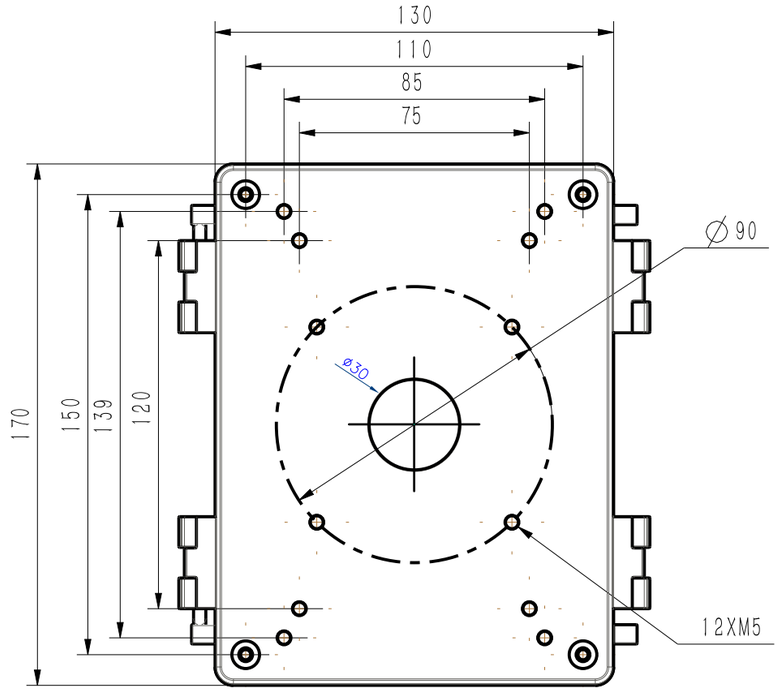

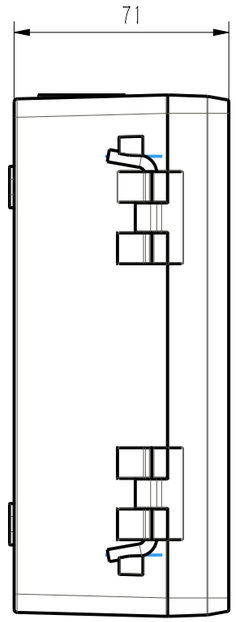

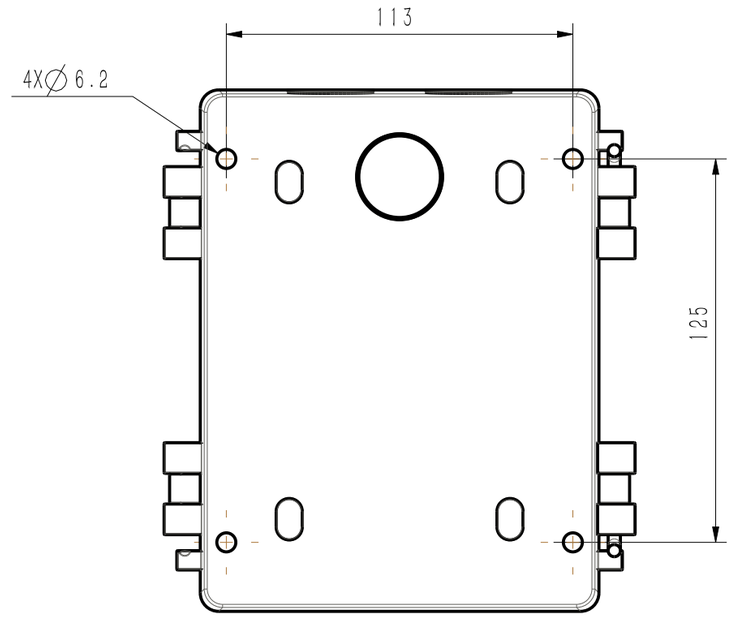

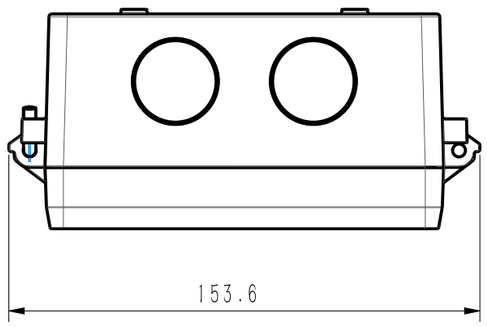

SEC.RU | Короткий путь к информации
Скачано с sec.ru