TR-JB602

Монтажная коробка

TRASSIR®

ЭКОСИСТЕМА ВИДЕОНАБЛЮДЕНИЯ

Характеристики

Модель	TR-JB602
Материал	Алюминиевый сплав ADC12
Размеры	170 мм x 130 мм x 71 мм
Вес БРУТТО	1385 г
Вес НЕТТО	1260 г
Рабочая температура	-40°C ... +70°C
Рабочая влажность	<90% (RH)
Цвет	Белый

Размеры

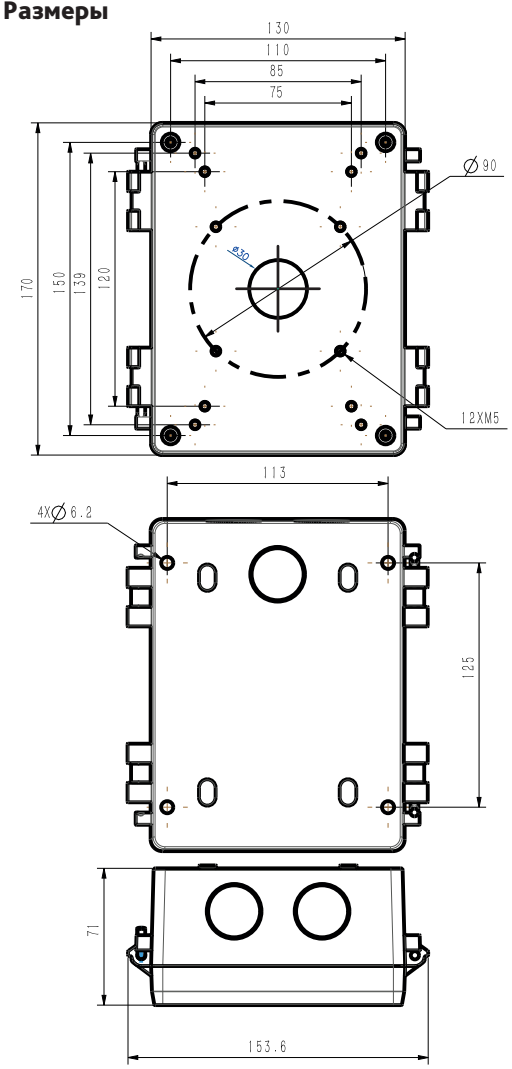

Особенности

- Материал из алюминиевого сплава
- Прокладка кабелей внутри распределительной коробки
- Возможность прокладки кабеля как через дно, так и сбоку коробки
- Улучшенная влагозащита (в комплекте есть резиновое уплотнительное кольцо и гермоввод)



Комплектация

Монтажная коробка	1 шт.
Комплект крепежа	1 шт.
Паспорт изделия	1 шт.

Гарантийный срок – 3 года.

Актуальный список всех совместимых моделей камер смотрите на сайте https://www.dssl.ru/

SEC.RU | Короткий путь к информации

Скачано с sec.ru