CYFRAL

ДОМОФОН

многоабонентный микропроцессорный

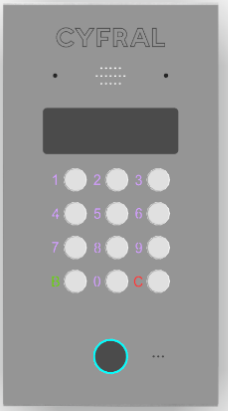

ЦИФРАЛ CCD-2094.3/PK
ЦИФРАЛ CCD-2094.3/PK VC
ЦИФРАЛ CCD-2094.3/PK IP
ЦИФРАЛ CCD-2094.3/PK 112
ЦИФРАЛ CCD-2094.3/PK VC 112
ЦИФРАЛ CCD-2094.3/PK IP 112
ЦИФРАЛ CCD-2094.3/PK VC IP

РУКОВОДСТВО ПО ЭКСПЛУАТАЦИИ

SEC.RU | Короткий путь к информации

Скачано с sec.ru

Содержание

1 Описание и работа ……...…… …….. 4
1.1 Назначение ……..…….. 4
1.2 Функции и технические данные ……. 5
1.2.1 Основные функции …….…….. 5
1.2.2 Дополнительные сервисные функции…….. 6
1.2.3 Технические данные блока вызова …….……. 8
1.3 Описание блока вызова …..…….……..... 10
1.4 Описание устройств, работающих совместно с блоком вызова …….. 11
1.4.1 Коммутатор …….……... 12
1.4.2 Блок питания ……...…….. 13
1.4.3 Абонентские переговорные устройства.…….. 14
1.4.4 Электромагнитные замки и кнопки открывания двери …… 15
1.5 Состав комплекта ..……..... 18
1.6 Упаковка …… 19
2 Порядок подключения и установки ……... 20
3 Правила пользования …….. 24
3.1 Вызов абонента…….……. 24
3.2 Открывание замка ……. 25
3.3 Открывание замка при помощи индивидуального кода ……..... 25

SEC.RU | Короткий путь к информации Скачано с sec.ru

3.4 Дополнительная информация ……..……..... 25
4 Программирование …… 28
4.1 Программные настройки пользователя USER1……. 30
4.2 Программные настройки пользователя USER2 …… 33
4.3 Системные установки блока вызова …….. 36
5 Требования безопасности …… 40
6 Транспортирование и хранение…… 41
7 Гарантийные обязательства…….. 41
Приложение А Габаритные и установочные размеры блока вызова ЦИФРАЛ CCD-2094.3/РК; ЦИФРАЛ CCD-2094.3/РК VC; ЦИФРАЛ CCD-2094.3/РК IP; ЦИФРАЛ CCD-2094.3/РК 112; ЦИФРАЛ CCD-2094.3/РК VC 112; ЦИФРАЛ CCD-2094.3/РК IP 112; ЦИФРАЛ CCD-2094.3/РК VC IP…… 44
Приложение Б Установочные и габаритные размеры коммутаторов 46
Приложение В Базовая схема подключения домофонной системы…... 48
Приложение Г Схемы подключения домофонной системы ……. 49
Приложение Д Адресация абонентов в коммутаторе…….. 53
Приложение Е Технические характеристики видеокамер ……. 54
8 Контактная информация…….. 64

SEC.RU | Короткий путь к информации
Скачано с sec.ru

1 Описание и работа

1.1 Назначение

Блок вызова многоабонентный микропроцессорный ЦИФРАЛ CCD-2094.3/РК и его модификации (ЦИФРАЛ CCD-2094.3/РК VC; ЦИФРАЛ CCD-2094.3/РК IP; ЦИФРАЛ CCD-2094.3/РК 112; ЦИФРАЛ CCD-2094.3/РК VC 112; ЦИФРАЛ CCD-2094.3/РК IP 112; ЦИФРАЛ CCD-2094.3/РК VC IP) представляет собой многофункциональную абонентную систему, выполненную на основе микроконтроллера со специальным программным обеспечением.

Блок вызова предназначен для работы в подъездах многоквартирных жилых домов, офисах, промышленных зданиях в качестве системы ограничения доступа.

Блок вызова спроектирован и изготовлен для работы в сложных климатических условиях. По устойчивости к механическим воздействиям блок вызова относится к антивандальной группе исполнения М3 (ГОСТ 17516.1-90).

Конструкция блока вызова обеспечивает электрическую, механическую и пожарную безопасность при эксплуатации в соответствии с требованиями ГОСТ РМЭК 60065-2002. Уровень индустриальных радиопомех, создаваемых при работе блока вызова, не превышает значений, установленных ГОСТ 30805.14.1-2013.

SEC.RU | Короткий путь к информации
Скачано с sec.ru

1.2 Функции и технические данные

1.2.1 Основные функции

- подача звукового сигнала вызова к абоненту;
- осуществление двухсторонней связи абонента с посетителем;
- звуковое подтверждение нажатия любой из кнопок клавиатуры;
- световая индикация работы на пятиразрядном индикаторе;
- дистанционное открывание двери абонентом;
- открывание двери общим кодом;
- открывание двери индивидуальным кодом;*
- открывание двери с помощью бесконтактных ключей ЦИФРАЛ КП-1К (формат Mifare Classic 1K, NUID-4 байта, рабочая частота 13,56 МГц);
- звуковое подтверждение открывания дверного замка;
- запись бесконтактных ключей ЦИФРАЛ КП-1К в память блока вызова (ключи формата Mifare Classic 1K, NUID-4 байта, рабочая частота 13,56 МГц);
- звуковое подтверждение в переговорном устройстве абонента при использовании его личных ключей или индивидуального кода.

---

* Таблицы индивидуальных кодов предоставляются по запросу. Для получения таблиц индивидуальных кодов необходимо обратиться в техподдержку на предприятие–изготовитель. Техническая поддержка: +79065018484, +7(495)1200285, e-mail: npp-cyfral@cyfral.ru).

SEC.RU | Короткий путь к информации
Скачано с sec.ru

1.2.2 Дополнительные сервисные функции

- функция многоуровневой защиты при работе с ключами (включая функцию защиты от ключей-клонов MIFARE ZERO);
- функция изменения крипто-пароля устройства;
- возможность использования функции «сбор ключей» (работает только в случае, когда в ключи уже прописан крипто-пароль* устройства);
- функция автоматической проверки исправности линии связи;
- включение/выключение бегущей строки с номером сервисного телефона (2 номера телефона по 11 символов в формате 89XXXXXXXXX);
- выбор мелодии вызывного сигнала (3 варианта);
- возможность блокировки подачи звукового сигнала вызова к отдельным абонентам (отключение абонента);
- возможность выбора цвета подсветки клавиатуры (4 варианта);
- возможность выбора мощности светимости подсветки клавиатуры (16 градиентов яркости);
- десять тысяч вариантов таблиц индивидуальных кодов для абонентов, по 600 кодов в каждой;
- изменение любого индивидуального кода внутри действующей таблицы;

---

* Крипто-пароль-зашифрованный код, который помогает защитить конфиденциальные данные от несанкционированного доступа. Он записывается в вызывную панель и ключи. Блок вызова сопоставляет крипто-пароль в ключе и в блоке вызова. Крипто-пароль состоит из 12 цифровых символов.

SEC.RU | Короткий путь к информации
Скачано с sec.ru

- возможность включения звукового оповещения в переговорном устройстве;
- возможность выбора режима работы коммутатора;
- возможность подключения блока адаптера диспетчерской службы ЦИФРАЛ-ОДС;
- блоки вызова могут быть изготовлены с разными типами видеокамер (блок вызова с индексом «VC» выпускается с модулем аналоговой видеокамеры, блок вызова с индексом «IP» выпускается с модулем цифровой видеокамеры, блок вызова с индексом «VC IP» выпускается с двумя модулями видеокамер: аналоговой и цифровой IP камерой);*
- возможность подключения сумматора ЦИФРАЛ С-02;**
- возможность подключения устройства переадресации вызова;
- возможность подключения модуля экстренной связи ЦИФРАЛ-МЭС 112.

---

* Характеристики аналоговой камеры и цифровой IP камеры приведены в приложении Е.

** Схему подключения блока вызова с сумматорами С-02 уточнять при обращении в техническую поддержку завода-изготовителя. Схемы подключения, как и количество применяемых сумматоров С-02, могут отличаться в зависимости от сложности схемы, количества блоков вызова в системе, а также от наличия видеосвязи.

SEC.RU | Короткий путь к информации
Скачано с sec.ru

1.2.3 Технические данные блока вызова

Таблица 1

потребляемая мощность, Вт, не более - в режиме «ожидания» - в режиме «вызова»	 1,5 5
максимальное количество абонентов (при использовании шести коммутаторов)	600
максимальный номер первого абонента	999
количество знаков индивидуального кода	4
количество знаков общего кода	4
количество степеней идентификации ключей	3
количество таблиц индивидуальных кодов в памяти	10000
количество бесконтактных ключей торговой марки Mifare, не менее	1500
длительность посылки вызова абоненту, с	40±5
длительность разговора с абонентом, с	90±5
длительность подачи сигнала выхода «OUT», с*	1
ток коммутации выхода «OUT», мА, не более	100
тип выхода «OUT»	«открытый сток»
максимальное сопротивление линии связи абонента, Ом, не более	30

SEC.RU | Короткий путь к информации
Скачано с sec.ru

диапазон рабочих температур: - для блоков вызова** - для коммутатора		-40…+50ºС -10…+50ºС
максимальная влажность при температуре +35ºС		95%
ЦИФРАЛ CCD-2094.3/РК; ЦИФРАЛ CCD-2094.3/РК VC; ЦИФРАЛ CCD-2094.3/РК IP; ЦИФРАЛ CCD-2094.3/РК 112; ЦИФРАЛ CCD-2094.3/РК VC 112; ЦИФРАЛ CCD-2094.3/РК IP 112; ЦИФРАЛ CCD-2094.3/РК VC IP.	Размеры, мм, не более	260x140x35.5
ЦИФРАЛ CCD-2094.3/РК; ЦИФРАЛ CCD-2094.3/РК VC; ЦИФРАЛ CCD-2094.3/РК IP; ЦИФРАЛ CCD-2094.3/РК 112; ЦИФРАЛ CCD-2094.3/РК VC 112; ЦИФРАЛ CCD-2094.3/РК IP 112; ЦИФРАЛ CCD-2094.3/РК VC IP.	Масса, кг, не более	1

* Общая длительность удержания замка в открытом состоянии определяется настройками контроллера замка.

** Диапазон рабочих температур для модели с индексом «VC», «IP» может быть иным в зависимости от типа применяемой видеокамеры.

SEC.RU | Короткий путь к информации
Скачано с sec.ru

1.3 Описание блока вызова

Блок вызова работает в составе домофонной системы, в которую помимо самого блока вызова входят ещё такие устройства как: коммутатор КМГ-100,* блок питания БП-2, контроллер электромагнитного замка ЦИФРАЛ/Т,** замок электромагнитный, кнопка открывания двери,*** а также трубки абонентские переговорные.

<u>ВНИМАНИЕ!</u> ВСЕ ОТДЕЛЬНЫЕ УСТРОЙСТВА, КОТОРЫЕ МОГУТ РАБОТАТЬ СОВМЕСТНО С БЛОКОМ ВЫЗОВА, ПРИОБРЕТАЮТСЯ ПОТРЕБИТЕЛЯМИ ОТДЕЛЬНО И ПОСТАВЛЯЮТСЯ КАК САМОСТОЯТЕЛЬНЫЕ ИЗДЕЛИЯ.

---

* В систему могут входить от одного до шести коммутаторов КМГ- 100 в зависимости от количества абонентов (каждый коммутатор рассчитан на 100 абонентов).

В случае необходимости использования цифровых абонентских переговорных трубок, можно в качестве коммутатора использовать коммутатор КМГ-2 вместо коммутатора КМГ-100. Коммутатор КМГ-2 предназначен для подключения переговорных цифровых трубок типа «ЦИФРАЛ РЛ» и «ЦИФРАЛ РМ».

Коммутатор КМГ-2 рассчитан на подключения до 100 абонентов. В составе системы можно использовать только один коммутатор КМГ-2.

** Контроллер электромагнитного замка ЦИФРАЛ/Т при необходимости можно заменить на контроллер ЦИФРАЛ/Т/350, ЦИФРАЛ ТС-01 или ЦИФРАЛ ТС-01/350.

*** В качестве кнопки открывания двери можно использовать кнопку КОДсП-2 или КОДсП-4.

SEC.RU | Короткий путь к информации
Скачано с sec.ru

Блок вызова устанавливается на входную дверь. Он предназначен для вызова абонента, осуществления связи между посетителем и абонентом. На лицевой панели блока вызова расположена клавиатура, пятисимвольный семисегментный дисплей и считыватель бесконтактных ключей.*

1.4 Описание устройств, работающих совместно с блоком вызова

Помимо основных устройств (коммутатор, блок питания, кнопка открывания двери, контроллер электромагнитного замка, замок электромагнитный), входящих в стандартный состав домофонной системы, можно установить дополнительные устройства, позволяющие значительно расширить функциональные возможности системы (п. 1.4.5).

---

* Считыватель бесконтактных ключей работает только с ключами ЦИФРАЛ КП-1К (ключи формата Mifare Classic 1K, NUID–4 байта, рабочая частота 13,56 МГц).

SEC.RU | Короткий путь к информации
Скачано с sec.ru

1.4.1 Коммутатор

Коммутатор - это устройство, осуществляющее соединение блока вызова с вызываемым абонентским переговорным устройством. Используя различные модели коммутатора, домофонная система на базе блока вызова ЦИФРАЛ CCD-2094.3/PK может работать как с координатно-матричной межэтажной линией связи, так и с двухпроводной линией связи. В случае применения аналоговых координатных трубок, к блоку вызова подключается коммутатор КМГ-100, рассчитанный на 100 абонентов. Всего можно подключить от одного до шести коммутаторов (общее число абонентов 600) на линии управления блока вызова («LU»).

В случае применения цифровых абонентских трубок, к блоку вызова подключается коммутатор КМГ-2, рассчитанный на 100 абонентов, которые подключаются к коммутатору по двухпроводной линии связи.

<u>ВНИМАНИЕ!</u> КОММУТАТОР КМГ-2 МОЖЕТ ПОДКЛЮЧАТЬСЯ К БЛОКУ ВЫЗОВА ТОЛЬКО В КОЛИЧЕСТВЕ 1 шт. ЕСЛИ В СИСТЕМЕ ИСПОЛЬЗУЮТСЯ ЦИФРОВЫЕ АБОНЕНСКИЕ ТРУБКИ, ТО ВСЕГО АБОНЕНТОВ МОЖЕТ БЫТЬ НЕ БОЛЕЕ 100. ПОДКЛЮЧАТЬ ОДНОВРЕМЕННО КОММУТАТОРЫ РАЗНЫХ ТИПОВ ЗАПРЕЩЕНО!

SEC.RU | Короткий путь к информации
Скачано с sec.ru

Коммутаторы отличаются размерами и способом крепления (приложение Б).

Для удобства подключения коммутаторов к многожильному подъездному шлейфу проводов применяется колодка коммутационная ЦИФРАЛ РК 10х10. Колодка коммутационная ЦИФРАЛ РК 10х10 для координатно-матричной системы не входит в комплект поставки блока вызова ЦИФРАЛ CCD-2094.3/РК и приобретается отдельно.

1.4.2 Блок питания

Для питания блока вызова ЦИФРАЛ CCD-2094.3/РК применяется блок питания ЦИФРАЛ БП-1Д (=18 В/0,3 А).*

Для питания коммутаторов КМГ-100 и контроллеров замка применяется блок питания БП-2. Количество блоков питания смотрите по схеме подключения оборудования (приложение Г).

---

* Блок питания БП-1Д применяется для питания системы при установленном градиенте яркости подсветки клавиатуры от 0 до 5, при градиенте яркости подсветки клавиатуры от 5 до 16 необходимо применять источник питания с выходным напряжением =18 В и максимально возможным выходным током = 0,5 А или больше.

SEC.RU | Короткий путь к информации
Скачано с sec.ru

1.4.3 Абонентские переговорные устройства

В качестве абонентских переговорных устройств в составе с коммутатором ЦИФРАЛ КМГ-100 или ЦИФРАЛ КМГ-100.1 могут использоваться трубки абонентские переговорные марки ЦИФРАЛ.

Возможно использование аналогов абонентских трубок, выпускаемых другими производителями, о совместимости которых с блоком вызова необходимо уточнить у завода - производителя.

Для блоков вызова с индексом «VC» в качестве абонентских переговорных устройств возможно применение видеомониторов марки ЦИФРАЛ, либо видеомониторов других производителей.*

Для блоков вызова с индексом «IP» в блок вызова устанавливается цветная цифровая IP видеокамера, что позволяет использовать блок вызова в составе умного домофона.**

---

* Возможность применения видеомониторов других производителей с блоками вызова ЦИФРАЛ уточнять на заводе-изготовителе.

** Использование блока вызова в составе умного домофона возможно только при включении в домофонную систему специализированных устройств типа: «РосДомофон», «Комендант», «DomSip» и т.д., (устройства, которые передают видеопоток посредством сети Internet. Также данный поток может быть заведён на видеорегистратор через роутер посредством службы DHCP.

SEC.RU | Короткий путь к информации
Скачано с sec.ru

1.4.4 Электромагнитные замки и кнопки открывания двери

С блоком вызова рекомендуется использовать электромагнитные замки ЦИФРАЛ или их аналоги. Подключение электромагнитного замка производится через контроллер* электромагнитного замка.

Для открывания двери изнутри могут быть использованы кнопки открывания двери ЦИФРАЛ КОДсП-2, ЦИФРАЛ КОДсП-4.

---

* Запрещается подключать электромагнитный замок напрямую к блоку вызова. Подключение электромагнитного замка без контроллера замка может привести к выходу из строя блока вызова.

SEC.RU | Короткий путь к информации
Скачано с sec.ru

1.4.5 Дополнительные устройства

Для совместной работы с блоком вызова ЦИФРАЛ CCD-2094.3/РК выпускаются следующие дополнительные устройства:

- адаптер диспетчерской службы ЦИФРАЛ ОДС, предназначенный для сопряжения блока вызова с автоматизированными системами диспетчерской связи трех наиболее распространенных типов АСУД-248, АСТК-64М, СТК-ПЛАНЕТА или их аналогов;
- сумматор ЦИФРАЛ С-02 обеспечивает возможность подключения нескольких устройств к коммутатору КМГ-100 (работоспособность системы, схему подключения и количество сумматоров уточнять на заводе-изготовителе);
- абонентское переговорное устройство ТАП ЦИФРАЛ КЛМ-2 позволяет подключать одно или два дополнительных абонентских устройства на один номер абонента;
- программатор ЦИФРАЛ ПЗУ, позволяющий переносить переменные данные памяти (цифровые ключи и т.д.) в другое ПЗУ;
- Видеоразветвитель ЦИФРАЛ ВР-01 позволяет подключить четырехпроводной видеомонитор к блокам вызова: ЦИФРАЛ CCD-2094.3/РК VC, ЦИФРАЛ CCD-2094.3/РК VC IP, ЦИФРАЛ CCD-2094.3/РК VC 112;

SEC.RU | Короткий путь к информации
Скачано с sec.ru

- Устройство переадресации вызова (УПВ) предназначено для переадресации вызова на мобильный телефон с блоков вызова ЦИФРАЛ CCD-2094.3/РК с возможностью общения посетителя с абонентом. Позволяет осуществлять дистанционное бесключевое открывание двери;

- Модуль экстренной связи МЭС-112* предназначен для вызова двух экстренных служб или двух абонентов мобильной связи.

---

* Блоки вызова: ЦИФРАЛ CCD-2094.3/РК 112, ЦИФРАЛ CCD-2094.3/РК VC 112, ЦИФРАЛ CCD-2094.3/РК IP 112 имеют на лицевой панели отдельно расположенную кнопку вызова экстренной службы.

SEC.RU | Короткий путь к информации
Скачано с sec.ru

1.5 Состав комплекта

Таблица 2

Наименование комплекта	Количество на комплект, (шт.)
Блок вызова	1
Комплект крепежный: гайка M5 DIN 934 шайба 5.016 ГОСТ 11371-78	 4 4
Коробка упаковочная	1
Гарантийный талон	1
Руководство по эксплуатации (по необходимости)	1

SEC.RU | Короткий путь к информации
Скачано с sec.ru

1.6 Упаковка

Блок вызова упакован в картонную коробку. В коробку укладывается один блок вызова, комплект крепежный, гарантийный талон и руководство по эксплуатации (по необходимости)*.

---

* В случае отсутствия руководства по эксплуатации в упаковке изделия, его можно найти (загрузить) на официальном сайте завода – изготовителя: http://www.cyfral.ru/.
QR-код, указанный на гарантийном талоне изделия, позволяет перейти на страницу с описанием, схемами подключения и руководством по эксплуатации на сайте завода – изготовителя: http://www.cyfral.ru/ .

SEC.RU | Короткий путь к информации
Скачано с sec.ru

2. Порядок подключения и установки

ВНИМАНИЕ! Соблюдайте меры предосторожности при работе с напряжением 220 В!

2.1 Блок вызова устанавливается на наружный лист неподвижной створки металлической двери подъезда на высоте, как правило, 1400-1600 мм. Крепление должно препятствовать несанкционированному демонтажу блока.

Установочные и габаритные размеры блоков вызова приведены в приложении А.

2.2 Коммутатор устанавливается внутри слаботочной секции этажного распределительного щитка 1-го или 2-го этажа. Допустима установка в помещении электрощитовой подъезда.

Установочные и габаритные размеры коммутатора приведены в приложении Б.

2.3 Блок питания устанавливается в непосредственной близости от коммутатора. Для блока питания БП-1Д должна быть предусмотрена отдельная розетка с заземляющим контактом. **ЗАПРЕЩАЕТСЯ** устанавливать блок питания на металлическую дверь подъезда.

2.4 Рекомендуется устанавливать электромагнитный замок на дверную раму на высоте не более 1200 мм от пола. Это приводит к сохранению максимальной силы удержания на отрыв якоря от электромагнитного замка.

SEC.RU | Короткий путь к информации
Скачано с sec.ru

Электропроводка замка должна быть защищена в местах прохождения по открытым частям двери подъезда.

2.5 Абонентское (квартирное) переговорное устройство устанавливается внутри квартиры в непосредственной близости от линии соединительных проводов на высоте, как правило, 1200-1500 мм от пола. Рекомендуемый провод для подключения - телефонный кабель ТРП 2х0,5 или аналогичный.

Сопротивление проводки от коммутатора до самого дальнего абонентского устройства не должно превышать 30 Ом. В противном случае возможна потеря функционала абонентского устройства при вызове (не проходит вызов на абонентскую трубку; при поднятии трубки устройство не переходит в режим разговора; нет реакции при нажатии кнопки открывания двери и т.д.).

2.6 Коммутатор имеет 10 линий «десятков» и 10 «единиц». Для подключения абонентских переговорных устройств к коммутатору служит 20-ти контактная колодка коммутационная "ЦИФРАЛ РК 10х10". Подключение переговорных устройств производится по разрядам десятков и единиц в номере абонента, разряд сотен отбрасывается.*

---

* Применимо в случае установки прямой адресации абонентов в коммутаторе (адресация абонентов в коммутаторе как в предыдущих версиях программы БВ). Функция «3» системных установок блока вызова.

SEC.RU | Короткий путь к информации
Скачано с sec.ru

2.7 Металлическая дверь подъезда должна быть обязательно заземлена.

2.8 Монтаж блока вызова осуществляется в соответствии с прилагаемыми схемами подключения (приложения В, Г). Неверное подключение приводит к выходу блока вызова из строя.

ВНИМАНИЕ! Проверьте правильность подключения полярности абонентских переговорных устройств! «Плюс» следует подключать к шине десятков коммутатора, «минус» - к шине единиц коммутатора.

Ошибка приводит к неправильной адресации абонентов и сбоям в работе блока вызова.

ВНИМАНИЕ!

Подключение электрозамка и блока вызова не производить, не убедившись, что вторичные обмотки трансформатора питания ~12В, ~15В защищены предохранителями 1 А и 0,5 А соответственно.

Предприятие-изготовитель требует обязательной установки кнопки аварийного выхода (принудительной разблокировки электромагнитного замка). Кнопка должна обеспечивать протекание тока не менее 2 А через нормально замкнутые контакты при напряжении 12 В.

Предприятие-изготовитель рекомендует при проведении пуско-наладочных работ, а также при поиске неисправностей в координатно-матричной линии связи,

SEC.RU | Короткий путь к информации Скачано с sec.ru

использовать стрелочный мультиметр (тестер) с питанием не ниже 3 В. Цифровые измерительные приборы для этих целей непригодны.

При установке блока вызова с видеокамерой установщикам необходимо обязательно указать информацию о том, что ведётся видеонаблюдение.

Рисунок 1 - Пример картинки с указанием информации о видеонаблюдении.

SEC.RU | Короткий путь к информации
Скачано с sec.ru

3 Правила пользования

3.1 Вызов абонента

Вызов абонента осуществляется набором на клавиатуре блока вызова соответствующего номера, который отображается на дисплее. При ошибке необходимо нажать кнопку «**С**» (СБРОС), подсвечена красным цветом, и повторить набор номера. После нажатия кнопки «**В**» (ВЫЗОВ), подсвечена зелёным цветом, в переговорное устройство абонента поступает сигнал вызова, который можно прервать нажатием кнопки «**С**» на блоке вызова. Снятие абонентом трубки переговорного устройства приводит к прекращению сигнала вызова и установлению режима связи между посетителем и абонентом. Дистанционное открывание электрозамка производится нажатием примерно на 1-2 секунды кнопки открывания двери на переговорном устройстве абонента. Прекращение связи между посетителем и абонентом происходит через 90 секунд с момента соединения или ранее при опускании трубки переговорного устройства абонента на подставку.

Если трубка абонентского устройства не лежит на подставке, то для установления режима связи необходимо уложить трубку на подставку, дождаться прохождения хотя бы одного сигнала вызова, а затем снять трубку с подставки.

Если переговорное устройство абонента отключено, блок вызова производит сброс при попытке вызвать абонента стиранием номера абонента с дисплея блока вызова.

SEC.RU | Короткий путь к информации
Скачано с sec.ru

3.2 Открывание замка

Открывание замка производится бесконтактными ключами (далее по тексту «ключ»).

Для этого необходимо поднести бесконтактный ключ в зону считывания на расстояние не более 10-15 мм от поверхности считывателя. Если блок вызова идентифицирует ключ, то на дисплее появятся буквы [OPEN] и произойдёт открывание двери.

3.3 Открывание замка с помощью индивидуального кода

Для этого на клавиатуре нажать кнопку «**B**» (на дисплее - [_ _ _ _F]), набрать номер абонента, вновь нажать кнопку «**B**» и далее - индивидуальный код, присвоенный данному абоненту. Если код содержит менее четырех цифр, то после набора кода еще раз нажать кнопку «**B**».

3.4 Дополнительная информация

Во время использования блока вызова на дисплее устройства кроме набираемого номера абонента могут высвечиваться дополнительные символы, которые означают:

SEC.RU | Короткий путь к информации
Скачано с sec.ru

[LOAD] – запись заводских настроек в чистую (новую) flash-память;
[C] – установлен режим связи с абонентом;
[OFF] – вызываемый абонент заблокирован;
[FLASH] – нет связи с flash-памятью или она неисправна;
[FUNC_] – режим ввода функции;
[PROT] – блокировка абонента;
[TOUCH] – устройство готово к записи ключей;
[REC] – запись ключа;
[ALAR] – отключение/включение звукового оповещения в переговорном устройстве абонента;
[SND] – выбор мелодии вызывного сигнала;
[CODE] – запись крипто-пароля в ключи;
[COL] – изменение цветовой темы подсветки кнопок;
[_brt] – изменение мощности светимости подсветки кнопок клавиатуры;
[F_112] – использование функции «112»;
[112on] – функция «112» включена;
[L_test] – тестирование линии на предмет короткого замыкания/обрыва;
[1F] – ввод первого номера абонента, с которого будет происходить тестирование линии на предмет короткого замыкания/обрыва;
[2F] – ввод последнего номера абонента, до которого будет происходить тестирование линии на предмет короткого замыкания/обрыва;

SEC.RU | Короткий путь к информации
Скачано с sec.ru

[End] – завершение тестирования линии на предмет короткого замыкания/обрыва;
[_LOC] – включение/выключение режима пользования общим кодом;
[_TYPE] – выбор режима работы коммутатора;
[_SAVE] – выбора метода идентификации ключей;
[_TEL] – включение/выключение бегущей строки с номером сервисного телефона;
[_FLOC] – включение/выключение режима индивидуальных кодов;
[_AUTO] – включение/выключение режима сбора ключей.
[t] –установка номера таблицы индивидуальных кодов;
[OPEN] – электромагнитный замок открыт;
[ERROR] – ошибка в наборе кода или использование незапрограммированного ключа.*

* Режимы [OPEN] и [ERROR] подтверждаются специальными звуковыми сигналами.

SEC.RU | Короткий путь к информации
Скачано с sec.ru

4 Программирование

Для правильного функционирования блока вызова необходимо произвести установку параметров. Доступ к режиму программирования осуществляется через пароль пользователя и пароль системных установок.

На момент продажи блок вызова имеет заводские установки, указанные в таблице 3.

Таблица 3

Пароль пользователя (USER1)	9753
Пароль пользователя (USER2)	9753
Пароль системных установок (SYS)	9753
Пароль общего доступа	9753
Крипто-пароль блока вызова	123456123456
Пользование индивидуальными кодами	выключено
Пользование общим кодом	выключено
Режим «сбор ключей»	выключено
Номер таблицы индивидуальных кодов	0000
Идентификация ключа	полная
Начальный номер абонента	1
Количество коммутаторов	6

SEC.RU | Короткий путь к информации
Скачано с sec.ru

Цветовая тема подсветки кнопок	Переливание цвета
Мощность светимости подсветки клавиатуры*	8

ВНИМАНИЕ! Изготовитель рекомендует при установке программных настроек домофона **заменить заводские пароли** (пароли пользователя и пароль системных установок) на свои собственные.

При утере какого-либо из паролей дальнейшее изменение параметров устройства становится невозможным. Восстановить доступ к режиму программирования возможно только на предприятии-изготовителе.

* Всего имеется 16 градиентов яркости, каждый из которых может быть установлен по желанию пользователя при помощи функции «2» программных настроек пользователя (USER2)

.

SEC.RU | Короткий путь к информации
Скачано с sec.ru

4.1 Программные настройки пользователя USER1

Для вхождения в режим программирования через пароль пользователя необходимо нажать и удерживать в нажатом положении любую цифровую кнопку, кроме цифры «**0**», до появления на дисплее надписи [USER1]. Цвет подсветки клавиатуры при этом изменится на фиолетовый.

Затем на дисплее появится предложение ввести пароль [P__]. После этого следует ввести пароль пользователя (стр. 28, таблица 3). При правильном наборе на дисплее появится надпись [FUNC_], означающая открытие режима программирования через пароль пользователя.

Для выхода из всех режимов программирования нажать кнопку «**C**». Выход из режимов программирования осуществляется также автоматически через 10 секунд, если не производится никаких действий. Цвет подсветки клавиатуры при этом меняется обратно на тот, который был установлен ранее.

а) для изменения пароля пользователя нажать кнопку «**1**» и набрать новый четырехзначный пароль;

б) для изменения общего кода нажать «**2**» и набрать новый код;

в) для изменения индивидуальных кодов внутри действующей таблицы, нажать «**3**». На дисплее высветится сообщение [_F]. Набрать номер абонента, нажать

SEC.RU | Короткий путь к информации
Скачано с sec.ru

кнопку «**В**». На дисплее сообщение [P____]. Набрать новый индивидуальный код данного абонента.

Если предполагается использовать код с количеством знаков менее четырех, то перед кодом необходимо набрать нули, так, чтобы общее количество знаков кода равнялась четырем. Например, для кода 768 необходимо набрать 0768, для кода 54 набрать 0054 и т.д.

г) Для отключения абонента или блокировки посылки вызова нажать «**4**». На дисплее [_F]. Набрать номер необходимой квартиры и нажать кнопку «**В**». На дисплее сообщение [PROT]. Ввести «**0**» для отключения (подсвечено красным цветом) или «**1**» для включения (подсвечено зелёным цветом);

д) Для программирования бесконтактных ключей торговой марки Mifare нажать «**5**». На дисплее сообщения [n (количество записанных ключей)], [_F]. Ввести номер абонента, на который необходимо записать группу ключей (карт), или стереть записанные ключи (карты). Нажать кнопку «**В**». На дисплее сообщение [TOUCH], т.е. устройство готово к записи ключей (карт).

Поднося к считывателю ключ (карту), записать необходимое количество ключей (карт) на данный номер абонента. При этом запись сопровождается коротким звуковым сигналом и сообщением [REC]. Повторная запись ключа или карты сопровождается сообщением: [n (НОМЕР абонента, на который уже записан ключ)]. Для стирания записанных ключей абонента нажать «**9**». Стирание подтверждается коротким звуковым сигналом.

SEC.RU | Короткий путь к информации
Скачано с sec.ru

Быстрый переход к следующему номеру абонента для программирования очередной группы ключей производится нажатием «**1**». Переход к произвольному номеру абонента осуществляется через режим [FUNC_], для чего нажать «**0**» и повторить вышеперечисленные действия, связанные с вводом номера абонента;

е) Для установки номера таблицы индивидуальных кодов нажать «**6**». На дисплее [t]. Ввести четырехзначный номер таблицы кодов;

ж) Для отключения/включения звукового оповещения в переговорном устройстве абонента при открытии электрозамка индивидуальным кодом или ключами нажать «**7**». На дисплее сообщение [ALAR]. Ввести соответственно «**0**» - отключение (подсвечено красным цветом) или «**1**» (подсвечено зелёным цветом) – включение;

з) Для выбора мелодии вызывного сигнала нажать «**8**». На дисплее высветится [_SND], для выбора мелодии нажать «**1**», «**2**» или «**3**», при этом прозвучит соответствующая мелодия. Для подтверждения выбора нажать «**B**»;

и) Для записи крипто-пароля в ключи и память блока вызова нажать «**9**». На дисплее высветится [CODE], а затем [_____], введите текущий крипто-пароль блока вызова, если используются не все 12 цифр, нажмите «**B**», при этом на дисплее высветится [_____], после чего введите аналогичным образом новый крипто-пароль. Если текущий крипто-пароль введен правильно, на дисплее появится сообщение [TOUCH], т.е. блок вызова готов к записи крипто-пароля в ключи. При прикладывании ключей к считывателю и удачной записи в ключ нового крипто-

SEC.RU | Короткий путь к информации
Скачано с sec.ru

пароля на дисплее высветится сообщение [REC] и прозвучит короткий звуковой сигнал. Для выхода из режима записи крипто-пароля в ключи нажать кнопку «**С**».

Если в качестве нового пароля ввести код «**0**», блок вызова перейдет в режим записи мастер-ключа для ключевого устройства КУ-95/РК, а в качестве крипто-пароля в мастер-ключ будет записан текущий крипто-пароль блока вызова. При записи мастер-ключа на дисплее высветится сообщение [REC] и прозвучит короткий звуковой сигнал, после чего блок вызова перейдет в режим [FUNC_]. Если в течение 10 секунд мастер-ключ не будет записан, блок вызова перейдет в дежурный режим.

ВНИМАНИЕ! При утере крипто-пароля блока вызова его восстановление НЕВОЗМОЖНО, а возврат к заводскому паролю возможен ТОЛЬКО на предприятии-изготовителе.

4.2 Программные настройки пользователя USER2

Для вхождения в режим программирования USER2 через пароль пользователя необходимо нажать и удерживать в нажатом положении цифровую кнопку «**0**» до появления на дисплее надписи [USER2]. Цвет подсветки клавиатуры при этом изменится на голубой.

SEC.RU | Короткий путь к информации
Скачано с sec.ru

Затем на дисплее появится предложение ввести пароль [P__]. После этого следует ввести пароль пользователя (стр. 27, таблица 3). При правильном наборе на дисплее загорится надпись [FUNC_], означающая открытие режима программирования через пароль пользователя.

Для выхода из всех режимов программирования нажать кнопку «**C**». Выход из режимов программирования осуществляется также автоматически через 10 секунд, если не производится никаких действий. Цвет подсветки клавиатуры при этом меняется обратно на тот, который был установлен ранее.

а) для изменения цветовой темы подсветки кнопок нажать кнопку «**1**». На дисплее высветится [_COL], после чего нажать одну из кнопок в зависимости от желаемого цвета подсветки клавиатуры:

«**0**» - подсветка отключена;

«**1**» - переливание цвета;

«**2**» - белый цвет;

«**3**» - голубой цвет;

«**4**» - фиолетовый цвет.

После выбранного варианта нажмите «**B**», при этом цвет клавиатуры изменится на установленный;

б) для изменения мощности светимости подсветки кнопок клавиатуры нажать «**2**». На дисплее высветится [_brt], при помощи кнопок «**5**» и «**8**» (подсвечены жёлтым

SEC.RU | Короткий путь к информации

Скачано с sec.ru

цветом) установить мощность светимости подсветки кнопок клавиатуры от 1 (на дисплее 0001) до 16 (на дисплее 0016);

«**5**» - увеличение яркости (подсвечено жёлтым цветом), «**8**» - уменьшение яркости (подсвечено жёлтым цветом).

После выбранного варианта нажмите «**В**», при выходе из программных установок мощность светимости подсветки кнопок клавиатуры изменится на установленную, цвет клавиатуры останется прежним;

в) Для использования функции «112» нажать кнопку «**3**». На дисплее высветится [F_112], после отображения на индикаторе [_F] необходимо ввести номер абонента, на которого будет подключена функция вызова экстренной службы «112». После указанного номера квартиры нажать кнопку «**В**»;

После включения функции при наборе установленной квартиры и нажатия кнопки «**В**» на индикаторе сообщение [112on].

г) Для использования функции тестирования линии на предмет обнаружения короткого замыкания нажать кнопку «**4**». На дисплее высветится [L_test], после чего необходимо выбрать диапазон абонентов, в котором будет происходить проверка. После появления на индикаторе сообщения [1F] нужно набрать номер абонента, с которого будет начинаться проверка, и нажать кнопку «**В**». Далее на индикаторе появится сообщение [2F], после которого нужно набрать номер абонента, на котором будет заканчиваться проверка, и нажать кнопку «**В**». После проделанных действий начнётся проверка линии связи на предмет короткого

SEC.RU | Короткий путь к информации
Скачано с sec.ru

замыкания, сопровождаемая зелёным цветом подсветки кнопок и изменением номера абонента. При обнаружении короткого замыкания цвет подсветки меняется на красный, счётчик останавливается на том номере абонента, на котором обнаружено короткое замыкание.

Если короткого замыкания обнаружено не было в выбранном диапазоне, то по завершению проверки счётчик остановится, на индикаторе сообщение [End].

4.3 Системные установки блока вызова

Вход в режим системных установок осуществляется удержанием кнопки «**В**» до появления на дисплее надписи [SYS]. Цвет подсветки клавиатуры при этом изменится на жёлтый.

Затем на дисплее появится сообщение [P____]. Далее набрать пароль системных установок (стр.28, таблица 3). При правильном наборе на дисплее появится надпись [FUNC_].

а) для изменения пароля системных установок нажать кнопку **«1»** и набрать новый четырехзначный пароль;

б) для включения/выключения режима пользования общим кодом нажать **«2»**. На дисплее сообщение [_LOC],

Далее ввести:

SEC.RU | Короткий путь к информации
Скачано с sec.ru

[**0**] - для отключения возможности использования общего кода (подсвечено красным цветом),

[**1**] - для включения возможности использования общего кода (подсвечено зелёным цветом),

в) Для выбора режима работы коммутатора нажать **«3»**. На дисплее сообщение [_TYPE],

Далее ввести:

[**0**] – адресация абонентов в коммутаторе как в предыдущих версиях программы блока вызова, см. приложение Д, рис. Д.1 (подсвечено красным цветом),

[**1**] - адресация абонентов в коммутаторе в упрощенном варианте, см. приложение Д, рис. Д.2 (подсвечено зелёным цветом);

г) Для выбора метода идентификации ключей блоком вызова нажать **«4»**. На дисплее сообщение [_SAVE],

Далее ввести:

[**0**] - при прикладывании ключа к считывателю проверяется только соответствие его крипто-пароля крипто-паролю блока вызова, без поиска его индивидуального кода в памяти блока вызова, т.е. работа в формате ключевого устройства,

[**1**] - при прикладывании ключа к считывателю проверяется соответствие его крипто-пароля крипто-паролю блока вызова, а также наличие его индивидуального кода в памяти блока вызова,

SEC.RU | Короткий путь к информации

Скачано с sec.ru

[**2**] - при прикладывании ключа к считывателю проверяется соответствие его крипто-пароля крипто-паролю блока вызова, а также наличие его индивидуального кода в памяти блока вызова. Дополнительно автоматически включается защита от ключей-клонов. При прикладывании одинаковых ключей (с одинаковым крипто-паролем и индивидуальным кодом) блок вызова определит как оригинальный только один ключ, второй ключ будет идентифицирован как клон и работать не будет.

Режим **ПОЛНОЙ ИДЕНТИФИКАЦИИ** ключа, при котором исключена возможность использования с блоком вызова ключей-клонов;

д) Для включения/выключения бегущей строки с номером сервисного телефона нажать «**5**». На дисплее сообщение [_TEL],

Далее ввести:

[**0**] - для отключения бегущей строки (подсвечено красным цветом),

[**1**] - для включения бегущей строки (подсвечено зелёным цветом);

е) Для включения/выключения режима индивидуальных кодов нажать «**6**». На дисплее сообщение [_FLOC],

Далее ввести:

[**0**] - для отключения возможности использования индивидуальных кодов (подсвечено красным цветом),

[**1**] - для включения возможности использования индивидуальных кодов (подсвечено зелёным цветом);

SEC.RU | Короткий путь к информации
Скачано с sec.ru

ж) Для включения/выключения режима сбора ключей нажать «**7**». На дисплее сообщение [_AUTO],

Далее ввести:

[**0**] - для отключения режима сбора ключей (подсвечено красным цветом),

[**1**] - для включения режима сбора ключей (подсвечено зелёным цветом);

з) Для ввода номера сервисного телефона бегущей строки нажать «**8**». На дисплее сообщение [TEL] и далее [_____]. Для ввода цифр номера телефона используются соответствующие кнопки блока вызова, для ввода знака «-» используется кнопка «**В**». После ввода для сохранения номера телефона нажать два раза кнопку «**В**»;

и) Для установки начального номера абонента нажать «**9**». На дисплее сообщение [_F]. Ввести начальный номер абонента (если номер содержит менее трех знаков, после ввода нажать кнопку «**В**»).

SEC.RU | Короткий путь к информации

Скачано с sec.ru

5 Требования безопасности

5.1 При монтаже и эксплуатации оборудования соблюдайте общие правила электробезопасности.

5.2 ЗАПРЕЩАЕТСЯ эксплуатация блока питания блока вызова в помещениях с повышенной влажностью или наличием токопроводящей пыли.

5.3 ЗАПРЕЩАЕТСЯ производить регулировку и ремонт электрооборудования лицам, не имеющим специальной подготовки.

5.4 Перед подключением проверьте, чтобы напряжение электросети соответствовало напряжению, указанному в таблице с техническими характеристиками.

5.5 Если вилка сетевого шнура блока питания не подходит к Вашей розетке, рекомендуем Вам обратиться к электрику для ее замены. Запрещается использовать самодельные переходники и удлинители.

5.6 ВНИМАНИЕ! В целях обеспечения пожарной безопасности соблюдайте указанные правила:

- перед включением блока питания в электросеть проверьте изоляцию электрического шнура;
- оберегайте электрический шнур от повреждений. При повреждении шнура блока питания его замену должен производить квалифицированный электрик, имеющий право на проведение этой работы.

SEC.RU | Короткий путь к информации
Скачано с sec.ru

5.7 ЗАПРЕЩАЕТСЯ снимать крышку блока питания, производить ремонт других элементов, не убедившись в отсутствии напряжения в домофонной системе.

5.8 ЗАПРЕЩАЕТСЯ устанавливать в блок питания самодельные предохранители.

6 Транспортирование и хранение

Блок вызова и коммутатор в упаковке завода-изготовителя можно перевозить любым видом крытого транспорта.

Блок вызова и коммутатор следует хранить в упаковке завода-изготовителя в закрытых помещениях с естественной вентиляцией при температуре окружающего воздуха до +40°С и относительной влажности не более 80% при температуре +25°С. Индивидуальные коробки с блоками вызова и коммутаторами должны быть уложены в штабеля (не более 10 коробок по высоте) на стеллажах на высоте не менее 0,1 м от пола.

7 Гарантийные обязательства

Предприятие-изготовитель гарантирует безотказную работу блока вызова в течение 12-ти месяцев со дня продажи, но не более 18-ти месяцев со дня выпуска изделия заводом-изготовителем и при соблюдении потребителем правил монтажа, эксплуатации и рекомендаций, изложенных в настоящем руководстве по эксплуатации. В случае обнаружения дефектов, возникших при работе блока вызова

SEC.RU | Короткий путь к информации
Скачано с sec.ru

в течение гарантийного срока, предприятие-изготовитель гарантирует бесплатное устранение неисправности.

Блок вызова рассчитан на непрерывную работу в течение 5-ти лет с момента продажи.

Гарантийный ремонт производится при наличии гарантийного талона с указанием заводского номера устройства. Пересылка блока вызова и его комплектующих на предприятие-изготовитель для ремонта осуществляется за счёт покупателя.

Предприятие-изготовитель не принимает претензий на некомплектность и механические повреждения блока вызова после его продажи.

Блок вызова не подлежит бесплатному гарантийному обслуживанию в следующих случаях:

- при наличии механических повреждений и дефектов, вызванных неправильным подключением или внешними воздействиями;
- при самовольном изменении конструкции, электрической схемы или комплектации изделия;
- если был проведен ремонт лицом, не имеющим на это соответствующего разрешения.

Предприятие-изготовитель не несет ответственности (гарантия не распространяется) в случаях:

- неисправностей, вызванных попаданием внутрь блока вызова посторонних предметов, веществ, жидкостей;

SEC.RU | Короткий путь к информации
Скачано с sec.ru

- неисправностей, вызванных несоответствием государственным стандартам параметров сети электропитания;
- при подключении блока вызова к сети электропитания без защитного заземляющего проводника на оборудовании и на металлической двери;
- неисправностей, вызванных использованием нестандартных материалов и запасных частей;
- неисправностей, вызванных стихией, пожаром или другими причинами, не зависящими от предприятия-изготовителя.

Предприятие-изготовитель оставляет за собой право вносить в конструкцию и электрическую схему устройства изменения, не влияющие на основные параметры.

ВНИМАНИЕ! Покупая блок вызова, проверьте наличие печати, даты продажи и подписи продавца на гарантийном талоне. Если в гарантийном талоне отсутствует печать и отметка о дате продажи, то гарантийный срок исчисляется со дня выпуска блока вызова заводом-изготовителем.

SEC.RU | Короткий путь к информации
Скачано с sec.ru

Приложение А

(справочное)

Внешний вид лицевой панели блока вызова ЦИФРАЛ CCD-2094.3/РК

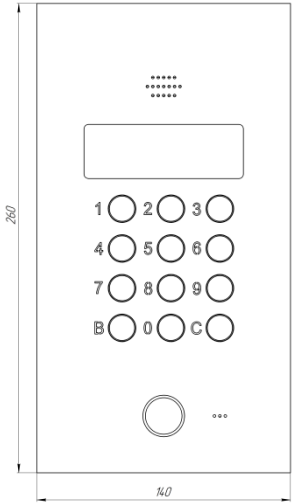

Рисунок А.1 - Лицевая панель блока вызова ЦИФРАЛ CCD-2094.3/РК

SEC.RU | Короткий путь к информации
Скачано с sec.ru

Установочные и габаритные размеры блоков вызова
ЦИФРАЛ CCD-2094.3/РК, ЦИФРАЛ CCD-2094.3/РК VC, ЦИФРАЛ CCD-2094.3/РК IP,
ЦИФРАЛ CCD-2094.3/РК 112, ЦИФРАЛ CCD-2094.3/РК VC IP

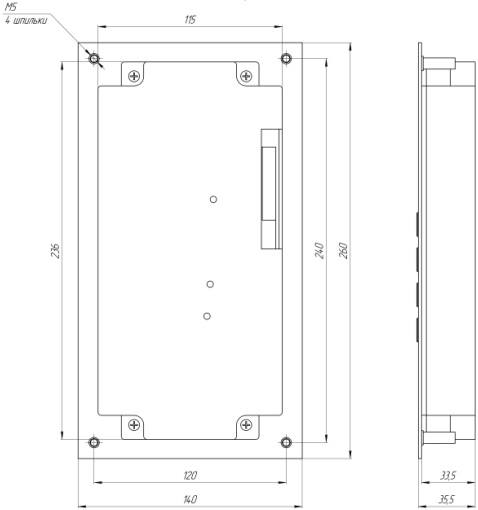

Рисунок А.2 - Установочные и габаритные размеры блоков вызова
ЦИФРАЛ CCD-2094.3/РК

SEC.RU | Короткий путь к информации
Скачано с sec.ru

Приложение Б

(справочное)

Установочные и габаритные размеры коммутаторов КМГ-100, КМГ-100.1, КМГ-2

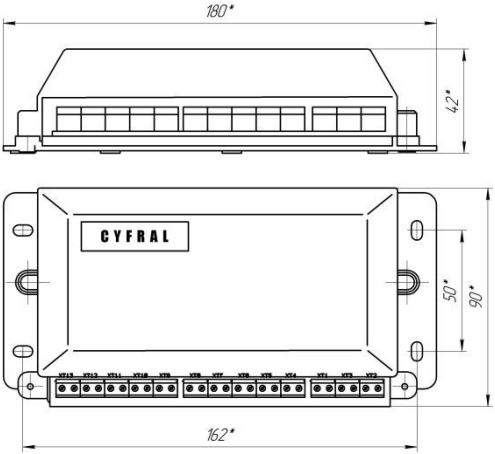

Рисунок Б.1 - Габаритные и установочные размеры коммутаторов ЦИФРАЛ КМГ-100, ЦИФРАЛ КМГ-2

SEC.RU | Короткий путь к информации
Скачано с sec.ru

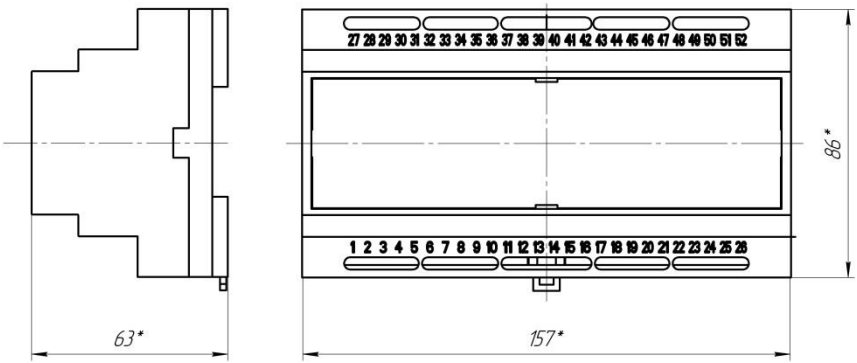

Рисунок Б.2 - Габаритные и установочные размеры коммутатора ЦИФРАЛ КМГ-100.1

SEC.RU | Короткий путь к информации
Скачано с sec.ru

Приложение В
(обязательное)
Базовая схема подключения домофонной системы

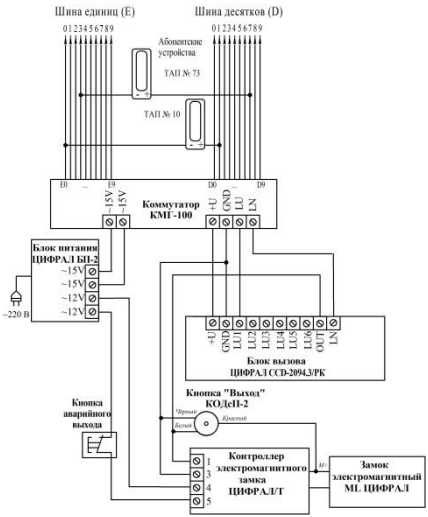

Рисунок В.1 - Схема подключения блока вызова с одним коммутатором

SEC.RU | Короткий путь к информации
Скачано с sec.ru

Приложение Г
(обязательное)
Схемы подключения домофонной системы

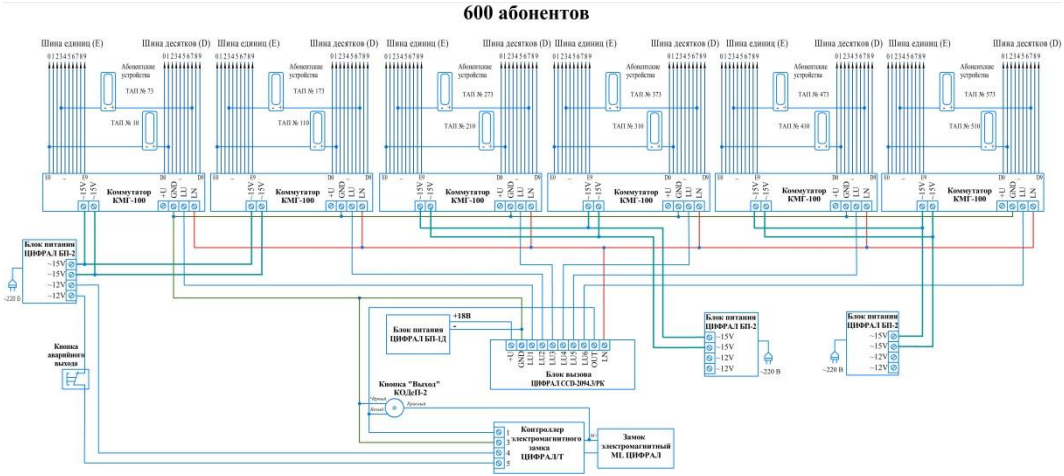

Рисунок Г.1 - Схема подключения блока вызова с шестью коммутаторами

SEC.RU | Короткий путь к информации
Скачано с sec.ru

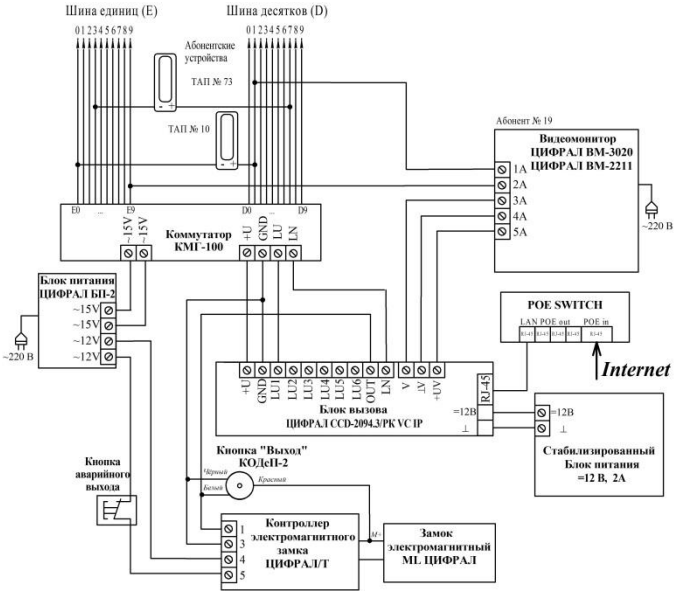

Рисунок Г.2 - Схема подключения блока вызова с двумя видеокамерами

SEC.RU | Короткий путь к информации
Скачано с sec.ru

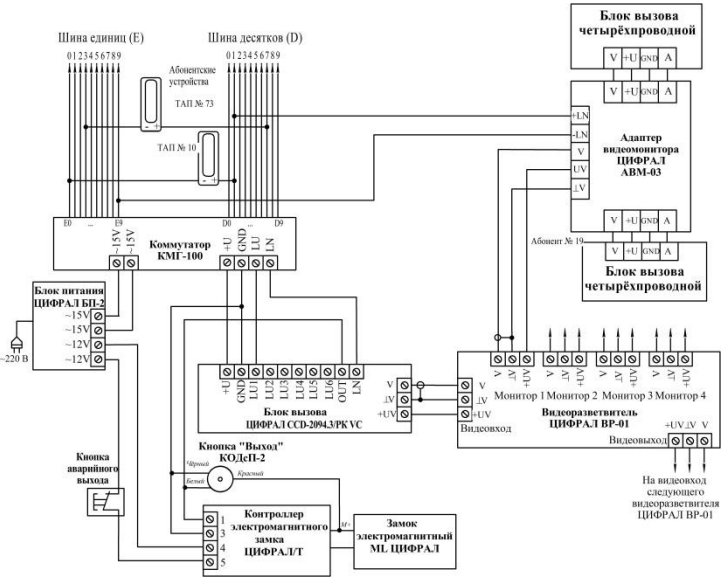

Рисунок Г.3 - Схема подключения блока вызова с аналоговой видеокамерой (при подключении четырёхпроводного видеомонитора через адаптер АВМ-03)

SEC.RU | Короткий путь к информации
Скачано с sec.ru

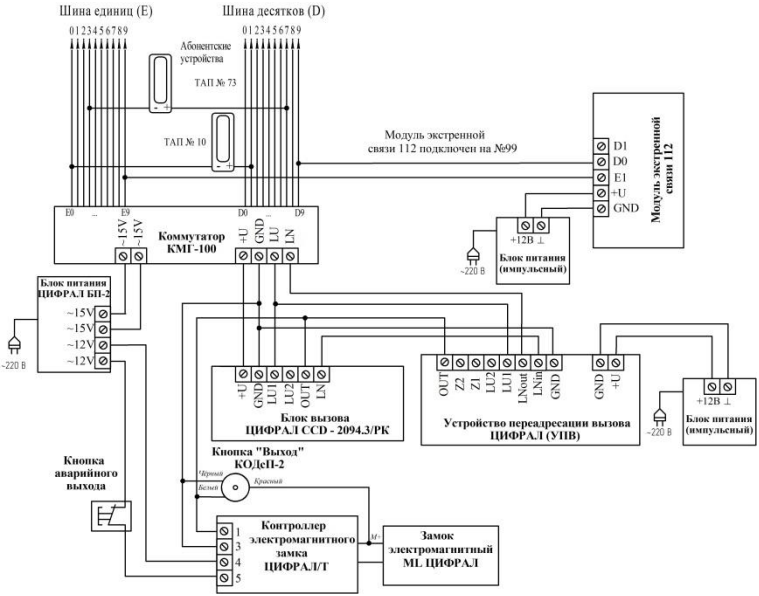

Рисунок Г.4 - Схема подключения блока вызова с устройством переадресации вызова и модулем экстренной связи 112

SEC.RU | Короткий путь к информации
Скачано с sec.ru

Приложение Д
(обязательное)
Адресация абонентов в коммутаторе
Начальный номер абонента -65, всего абонентов -600

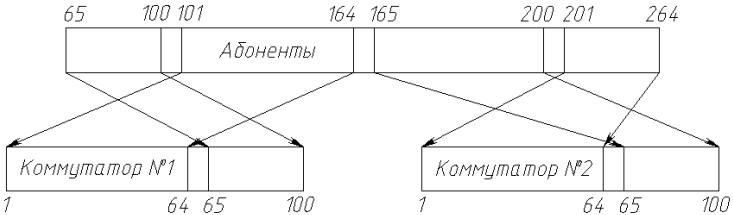

Рисунок Д.1 Адресация абонентов в коммутаторе как в предыдущих версиях программы БВ.

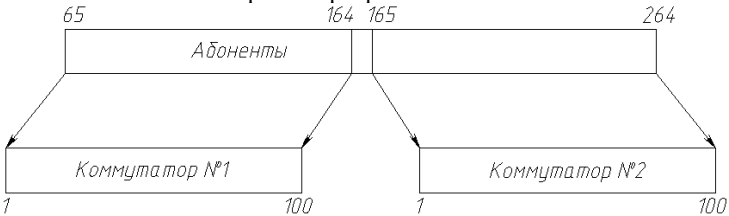

Рисунок Д.2 - Адресация абонентов в коммутаторе в упрощенном варианте.

SEC.RU | Короткий путь к информации
Скачано с sec.ru

Приложение Е
(обязательное)
Технические характеристики видеокамер, применяемых в блоках вызова ЦИФРАЛ CCD-2094.3/РК

Характеристики аналоговой видеокамеры
(для блоков вызова с индексом «VC»):

тип модуля: PAL 1/3";
тип матрицы: CMOS PC1099N;
комплектность встроенной подсветки: без ICR;
разрешающая способность: 800 твл;
световая чувствительность: 0,1 люкс;
режим переключения освещённости: Day&Night;
диаметр линзы: 3,7 мм;
угол обзора по вертикали: 52 град;
угол обзора по горизонтали: 70 град;
дистанция распознавания: 3,8 м;
дистанция наилучшего качества: 1,6 м.

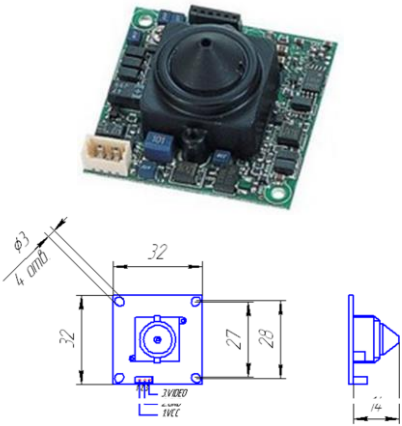

Рисунок Е.1 - Внешний вид и габаритные размеры аналоговой видеокамеры

SEC.RU | Короткий путь к информации
Скачано с sec.ru

Характеристики цифровой видеокамеры
(для блоков вызова с индексом «IP»):

Модель видеокамеры	SF-HDHS2I
Внешний вид модуля и комплектных дополнений.	
Тип матрицы (Complementary Metal Oxide Semiconductor)	CMOS IMX307 (Starvis Sony)
Размер матрицы	1/2.9"

SEC.RU | Короткий путь к информации
Скачано с sec.ru

Разрешение матрицы	2.0 Мегапикселя
Процессор	Hisilicon Hi3516E V200
Эффективное разрешение картинки	1920×1080
Скорость электронного затвора / в ручном режиме	Автоматическая / (1/25 ~ 1/10000 сек.)
Минимальная освещённость (при автоматической регулировке усиления (AGC))	Цветное изображение 0,001 люкс (AGC - включена) / чёрно-белое изображение (W/B) 0,001 люкс (ИК подсветка включена)
Светосила диафрагмы	F1,2
Соотношение сигнал/шум	≥ 50 дб (AGC - выключена)

SEC.RU | Короткий путь к информации
Скачано с sec.ru

Функционал камеры	
День/ночь	цветная / чёрно-белая (автоматическое переключение)
Баланс белого	Автоматический
Регулировка усиления (AGC))	Автоматическая
Инфракрасная подсветка	нет
Тип линзы	HD pinhole
Фокусное расстояние, мм	2,8
Угол обзора по вертикали, град.	90
Угол обзора по диагонали, град	120
Видео	
Поддерживаемые видеокодеки	H.265/H.264
Битрейт видеокамеры	128Kbps - 8Mbps
Количество видеопотоков	2

SEC.RU | Короткий путь к информации

Скачано с sec.ru

Характеристика основного видеопотока	
Разрешение	1920×1080
Частота кадров с секунду	25-30 fps
Характеристика вспомогательного видеопотока	
Разрешение	720×576
Частота кадров с секунду	25-30 fps
Баланс яркость изображения (WDR)	расширенный динамический диапазон с высокой цифровой обработкой сигнала (D-WDR)
Режим экспозиции	Автоматический / Ручной
Шумоподавление	Автоматический / Ручной
Зеркальное отражение картинки относительно оси наблюдения	Горизонтальное / Вертикальное
Выходы	RJ 45 (10M/100M Ethernet)

SEC.RU | Короткий путь к информации
Скачано с sec.ru

Сеть	
Протоколы	TCP/IP; HTTP; FTP; DHCP; DNS; DDNS; RTP; RTSP; RTCP; PPPOE; NTP; SMTP.
Интерфейсные протоколы	ONVIF / Private CGI
Одноранговая сеть	P2P
Общие характеристики	
Напряжение питания	постоянное напряжение 12 В±10%
Ток потребления (без ИК подсветки и микрофона)	90 мА

SEC.RU | Короткий путь к информации

Скачано с sec.ru

Климатические характеристики применения.	
Влажность	должна быть менее 90% (без конденсации)
Вес модуля, нетто	65 грамм

Рисунок Е.2 - Кабель подключения цифровой IP камеры с разъёмом питания (идёт в комплекте с блоками вызова с индексом IP)

Рисунок Е.3 - коннектор питания подключается к кабелю подключения цифровой IP видеокамеры (идёт в комплекте с блоками вызова с индексом IP)

SEC.RU | Короткий путь к информации
Скачано с sec.ru

Перечень всех функций, присутствующих
в блоках вызова ЦИФРАЛ CCD-2094.3/РК

Удерживается B SYS FUNC

Ввод и проверка пароля

FUNC

F1 Изм. пароля

F2 Вкл./выкл. общего кода

F3 Режим коммутатора

F4 Полная/неполная идент. ключа

F5 Вкл./выкл. бег. строки

F6 Вкл./выкл инд. кодов

F7 Вкл./выкл. сбора ключей

F8 Ввод телефона

F9 Начальный номер абонента

Удерживается Цифра USER1 FUNC

Ввод и проверка пароля

FUNC

F1 Изм. пароля

F2 Изм. общего кода

SEC.RU | Короткий путь к информации

Скачано с sec.ru

F3 Изм. инд. кода
F4 Откл. абонента
F5 Запись/стирание ключей
F6 Установка номера таблицы инд. кодов
F7 вкл./откл. оповещение об откр. двери инд. кодом
F8 Выбор мелодии
F9 Запись крипто-пароля

Удерживается Цифра "0" USER2

Ввод и проверка пароля

FUNC

F1 Цветовая тема подсветки кнопок

0: Отключено
1: Переливание цвета
2: Белый
3: Голубой
4: Пурпурный

F2 Изменение мощности светимости подсветки кнопок клавиатуры
F3 Квартира 112
F4 Тест линии

SEC.RU | Короткий путь к информации
Скачано с sec.ru

Для заметок

SEC.RU | Короткий путь к информации
Скачано с sec.ru

8 Контактная информация

Центральный офис продаж и сервисного обслуживания:

115088, г. Москва, 2-й Южнопортовый проезд, д.18, строение 1, 1 этаж.
Тел./факсы: **+7 (495) 120-02-85**
e-mail: cyfral@cyfral.ru

Производство:

241035, г. Брянск, ул. XXII Съезда КПСС, д. 138.
Тел./факсы: **(4832) 51-68-75**
Техническая поддержка:
Тел: **+7(4832)51-68-71 (доб. 130)**, **+7 (495) 120-02-85**, **+79065018484**

e-mail: npp-cyfral@cyfral.ru
WhatsApp: **+79065018484**

SEC.RU | Короткий путь к информации
Скачано с sec.ru