НАУЧНО-ПРОИЗВОДСТВЕННОЕ ОБЪЕДИНЕНИЕ
СПЕКТРОН

ОПОВЕЩАТЕЛЬ ПОЖАРНЫЙ ВЗРЫВОЗАЩИЩЕННЫЙ

Руководство по эксплуатации
СПЕК.420559.000.001-06-03 РЭ

2026

SEC.RU | Короткий путь к информации
Скачано с sec.ru

ОГЛАВЛЕНИЕ

1. ОПИСАНИЕ 3
2. ТЕХНИЧЕСКИЕ ХАРАКТЕРИСТИКИ 4
3. ОБЩАЯ ИНФОРМАЦИЯ ПО ПРИМЕНЕНИЮ 5
3.1. УСТРОЙСТВО И ПРИНЦИП РАБОТЫ 5
3.1.1. РАБОТА ПО 2-Х ПРОВОДНОЙ СХЕМЕ ПОДКЛЮЧЕНИЯ 7
3.1.2. РАБОТА ПО 4-Х ПРОВОДНОЙ СХЕМЕ ПОДКЛЮЧЕНИЯ 7
3.2. УСЛОВИЯ БЕЗОПАСНОЙ ЭКСПЛУАТАЦИИ 7
3.3. ОБЕСПЕЧЕНИЕ ВЗРЫВОЗАЩИТЫ 8
3.4. ОБЕСПЕЧЕНИЕ ВЛАГОЗАЩИЩЕННОСТИ 8
3.5. МАРКИРОВКА 9
4. МОНТАЖ 9
4.1. ОПРЕДЕЛЕНИЕ МЕСТА УСТАНОВКИ 9
4.2. МОНТАЖ ОПОВЕЩАТЕЛЯ 9
5. ТЕХНИЧЕСКОЕ ОБСЛУЖИВАНИЕ 10
6. ОБНАРУЖЕНИЕ И УСТРАНЕНИЕ НЕИСПРАВНОСТЕЙ 10
7. РЕМОНТ И ВОЗВРАТ УСТРОЙСТВА 11
8. ГАРАНТИИ ИЗГОТОВИТЕЛЯ 11
9. ТРАНСПОРТИРОВАНИЕ И ХРАНЕНИЕ 11
10. СВЕДЕНИЯ О СЕРТИФИКАЦИИ 12
11. ИНФОРМАЦИЯ ДЛЯ ЗАКАЗА 12
ПРИЛОЖЕНИЕ А 13
ПРИЛОЖЕНИЕ Б 14

SEC.RU | Короткий путь к информации
Скачано с sec.ru

ВНИМАНИЕ! *Перед установкой и включением оповещателя внимательно ознакомьтесь с руководством по эксплуатации.*

1. ОПИСАНИЕ

Оповещатель пожарный взрывозащищенный «Прометей-МИНИ», (далее – оповещатель) предназначен для работы в качестве светового или комбинированного средства оповещения в системах охранно-пожарной сигнализации и системах пожаротушения.

Оповещатель может использоваться в качестве информационных указателей и табло.

Оповещатель производится с видами взрывозащиты «ia» (искробезопасная электрическая цепь) и «m» (герметизация компаундом) имеет следующие исполнения:

Оповещатель пожарный взрывозащищенный световой	«ТСВ-Exi-М-Прометей-МИНИ 12-36В», «ТСВ-Exi-Н-Прометей-МИНИ 12-36В», «ТСВ-Exm-М-Прометей-МИНИ 12-36В», «ТСВ-Exm-Н-Прометей-МИНИ 12-36В», «ТСВ-Exm-М-Прометей-МИНИ 220В», «ТСВ-Exm-М-Прометей-МИНИ 220В»
Оповещатель пожарный взрывозащищенный комбинированный	«ТСЗВ-Exi-М-Прометей-МИНИ 12-36В», «ТСЗВ-Exi-Н-Прометей-МИНИ 12-36В», «ТСЗВ-Exm-М-Прометей-МИНИ 12-36В», «ТСЗВ-Exm-Н-Прометей-МИНИ 12-36В», «ТСЗВ-Exm-М-Прометей-МИНИ 220В», «ТСЗВ-Exm-М-Прометей-МИНИ 220В»

Оповещатель выполнен в соответствии с требованиями к техническим средствам пожарной автоматики по ГОСТ Р 53325-2012.

Оповещатель выполнен в соответствии с требованиями на взрывозащищенное оборудование по ТР ТС 012/2011, ГОСТ 31610.0-2019 (IEC 60079-0:2017) и имеет следующие маркировки взрывозащиты:

РО Ex ia I Ma X / 0Ex ia IIC T6…T5 Ga X / Ex ia IIIC T_{200} 80 °C…T_{200} 95 °C Da X – для вида взрывозащиты **«искробезопасная электрическая цепь»**;

РП Ex eb mb I Mc X / 1Ex eb mb IIC T6…T5 Gb X – для вида взрывозащиты **«герметизация компаундом»**.

Знак «X», следующий за маркировкой взрывозащиты означает:

- для исключения появления на поверхности смотрового стекла электростатических зарядов, во взрывоопасной зоне необходимо избегать конвекционных потоков;
- протирка (чистка) поверхности табло оповещателя допускается только влажной тканью.

Искробезопасный оповещатель может устанавливаться во взрывоопасных зонах закрытых помещений и наружных установок классов «0», «1» и «2», а также в подземных выработках шахт, рудников и их наземных строений, согласно классификации главы 7.3. ПУЭ (шестое издание), ГОСТ 31610.10-2012 (IEC 60079-10:2002) и других директивных документов, регламентирующих применение электрооборудования во взрывоопасных зонах.

Оповещатель с видом взрывозащиты «искробезопасная электрическая цепь» должен подключаться к приемно-контрольным приборам и источникам питания, имеющим на выходе искробезопасные электрические цепи по ГОСТ 31610.11-2014 (IEC 60079-11:2011), а их искробезопасные параметры (уровень искробезопасной электрической цепи и подгруппа электрооборудования) должны соответствовать условиям применения оповещателя Ex во взрывоопасной зоне.

Если ППК и источника питания не имеют искробезопасный выход – оповещатель следует подключать через барьер искрозащиты.

Оповещатель с видом взрывозащиты «герметизация компаундом» применяется во взрывоопасных зонах закрытых помещений и наружных установок классов «1» и «2».

SEC.RU | Короткий путь к информации Скачано с sec.ru

Корпус оповещателя выполняется из стали с полимерным порошковым покрытием (обозначается буквой «М» в названии оповещателя) или из нержавеющей стали (обозначается буквой «Н» в названии оповещателя) и имеет степень защиты оболочкой IP66/IP68.

В кислотных, щелочных и других химически активных средах, в условиях морской воды и соляного тумана рекомендуется применять оповещатели только в корпусе из нержавеющей стали.

2. ТЕХНИЧЕСКИЕ ХАРАКТЕРИСТИКИ

Таблица 1.

<table>
<tr><th>Характеристика</th><th colspan="2">Исполнение оповещателя</th><th>Значение</th></tr>
<tr><td rowspan="2">Напряжение питания, не более, В</td><td colspan="2">ТСВ-Exi-М-Прометей-МИНИ 12-36В
ТСВ-Exm-М-Прометей-МИНИ 12-36В
ТСВ-Exi-Н-Прометей-МИНИ 12-36В
ТСВ-Exm-Н-Прометей-МИНИ 12-36В
ТСЗВ-Exi-М-Прометей-МИНИ 12-36В
ТСЗВ-Exm-М-Прометей-МИНИ 12-36В
ТСЗВ-Exi-Н-Прометей-МИНИ 12-36В
ТСЗВ-Exm-Н-Прометей-МИНИ 12-36В</td><td>12÷36 DC,
12÷28 AC</td></tr>
<tr><td colspan="2">ТСВ-Exm-М-Прометей-МИНИ 220В
ТСВ-Exm-Н-Прометей-МИНИ 220В
ТСЗВ-Exm-М-Прометей-МИНИ 220В
ТСЗВ-Exm-Н-Прометей-МИНИ 220В</td><td>220 AC</td></tr>
<tr><td rowspan="7">Ток потребления, не более, мА</td><td rowspan="3">ТСВ-Exi-М-Прометей-МИНИ 12-36В»
ТСВ-Exm-М-Прометей-МИНИ 12-36В</td><td>питание 12 В</td><td>130</td></tr>
<tr><td>питание 24 В</td><td>65</td></tr>
<tr><td>питание 36 В</td><td>43</td></tr>
<tr><td>ТСВ-Exm-М-Прометей-МИНИ 220В</td><td>питание 220 В</td><td>7</td></tr>
<tr><td rowspan="3">ТСЗВ-Exi-М-Прометей-МИНИ 12-36В
ТСЗВ-Exm-М-Прометей-МИНИ 12-36В</td><td>питание 12 В</td><td>170</td></tr>
<tr><td>питание 24 В</td><td>85</td></tr>
<tr><td>питание 36 В</td><td>56</td></tr>
<tr><td>ТСЗВ-Exm-М-Прометей-МИНИ 220В</td><td>питание 220 В</td><td>9</td></tr>
<tr><td colspan="3">Управляющее напряжение, В</td><td>12÷36 DC
12÷28 AC</td></tr>
<tr><td colspan="3">Максимальная мощность потребления, Вт</td><td>2</td></tr>
<tr><td colspan="3">Частота мигания светового сигнала, Гц</td><td>1</td></tr>
<tr><td colspan="2">Уровень звукового давления на расстоянии 1 м, не менее, дБ</td><td>ТСЗВ-Exi-М/Н-Прометей-МИНИ 12-36В
ТСЗВ-Exm-М/Н-Прометей-МИНИ 12-36В
ТСЗВ-Exm-М/Н-Прометей-МИНИ 220В</td><td>100</td></tr>
<tr><td colspan="3">Световой сигнал взрывозащищенного табло контрастно различим с расстояния, метров, при наружной освещённости до 2000 люкс</td><td>15</td></tr>
<tr><td rowspan="2">Масса, кг.</td><td colspan="2">ТСВ/ТСЗВ-Exi/Exm-М-Прометей-МИНИ 12-36В</td><td>2,8</td></tr>
<tr><td colspan="2">ТСВ/ТСЗВ-Exi/Exm-Н-Прометей-МИНИ 12-36В</td><td>3</td></tr>
<tr><td colspan="3">Температурный диапазон, ºС</td><td>-70 ÷ +85</td></tr>
<tr><td colspan="3">Вид климатического исполнения</td><td>УХЛ1</td></tr>
<tr><td colspan="3">Степень защиты оболочки, не ниже, IP</td><td>66/68</td></tr>
<tr><td colspan="3">Габаритные размеры информационного окна, мм</td><td>240x120</td></tr>
<tr><td colspan="3">Габаритные размеры оповещателя, мм</td><td>390,5x150x66</td></tr>
</table>

Габаритные размеры оповещателя приведены в приложении А.

SEC.RU | Короткий путь к информации Скачано с sec.ru

3. ОБЩАЯ ИНФОРМАЦИЯ ПО ПРИМЕНЕНИЮ

3.1. УСТРОЙСТВО И ПРИНЦИП РАБОТЫ

На лицевой панели комбинированного оповещателя размещены текстовое поле (табло), звуковой излучатель (пьезоэлемент) и крышка коммутационного отсека, рис 3. В световом оповещателе звуковой излучатель отсутствует. Табло оповещателя состоит из светопропускающих стекол, между которыми размещен светофильтр с надписью (текстом). Табло является неразборным элементом оповещателя.

Под крышкой коммутационного отсека расположены клеммники для подключения оповещателя и DIP переключатель выбора режимов работы оповещателя. Справа от крышки коммутационного отсека, на боковой стороне оповещателя расположен кабельный ввод, рассчитанный для фиксации кабеля:

- наружным диаметром от 10 до 14 мм для оповещателя в корпусе из оцинкованной стали;
- наружным диаметром от 8 до 12 мм для оповещателя в корпусе из нержавеющей стали.

Для заземления предусмотрена приварная резьбовая шпилька, расположенная на боковой стороне оповещателя, рядом с кабельным вводом. Оповещатель с напряжением питания 220 В, дополнительно имеет клеммы заземления на клеммниках «Питание вход» и «Питание выход».

1 - табло (экран); 2 - звуковой излучатель; 3 - место заземления; 4 - крышка коммутационного отсека; 5 - кабельный ввод; 6 - крепежные отверстия (4 шт.).

Рис. 3 – Внешний вид оповещателя.

Оповещатель подает световые или комбинированные (светозвуковые) сигналы при включении. Выбор режима работы светового и звукового излучателей определяется положением соответствующих DIP переключателей на электронной плате оповещателя.

Оповещатель подключается по 2-х и 4-х проводной схеме подключения.

Таблица 2. Назначение DIP- переключателей

№ DIP	Функция	Режим ON (Включено)	Режим OFF (Выключено) [Заводской]*
1	Имитация сигнала управления	Есть имитация сигнала управления. Обязательно для 2-проводной схемы (активация по питанию).	Нет имитации. Для 4-проводной схемы (активация по сигналу управления).
2	Поведение светового оповещения при включении питания	При подаче напряжения питания табло оповещателя светится не зависимо от сигнала управления.	При подаче напряжения питания табло оповещателя не светится и включается только по приходу сигнала управления.
3	Эффект работы табло при активации	Мигание табло оповещателя по приходу сигнала управления разрешено	Мигание табло оповещателя по приходу сигнала управления запрещено

SEC.RU | Короткий путь к информации Скачано с sec.ru

4	Разрешение работы сирены	Работа сирены разрешена	Работа сирены запрещена
5	Выбор типа серены	Комбинация этих двух переключателей меняет тип звука сирены *(см. таблицу 2)*.	Комбинация этих двух переключателей меняет тип звука сирены *(см. таблицу 2)*.
6	Выбор типа серены		

Таблица 3. Выбор типа сирены для оповещателя с типом питания 220 АС.

Тип сирены (выбирается комбинацией переключателей 5 и 6)	DIP	
	5	6
Однотональный сигнал 0,5 сек/пауза 0,5 сек	“OFF”*	“OFF”*
«Трель» двухтональная	“ON”	“OFF”
Двухтональный сигнал: тон высокий 0,5 сек/тон низкий 0,5 сек	“OFF”	“ON”
Многотональный «звонок»	“ON”	“ON”

* – *заводская установка.*

Таблица 4. Выбор типа сирены для оповещателя с типом питания 12÷36 DC, 12÷28 AC.

Тип сирены (выбирается комбинацией переключателей 5 и 6)	DIP	
	5	6
Однотональный сигнал 3,4кГц	“OFF”*	“OFF”*
Нарастающий 2кГц/4кГц	“ON”	“OFF”
Сирена 2кГц/4кГц	“OFF”	“ON”
Переменный 2кГц/4кГц	“ON”	“ON”

Дополнительно возможно изменить вариант раскладки оповещателя с другими вариантами звукового оповещения.

ПЕРЕКЛЮЧЕНИЕ РАСКАЛАДОК

1. Отключить питание у табло. Смена раскладки производится только при выключенном питании.

2. Перевести DIP-переключатель №4 в нижнее положение, а затем в верхнее (или просто в верхнее, если переключатель был выключен, до отключения питания). Раскладка поменяется и сохранится в памяти. Мелодии поменяются.

Таблица 5. Настройки типа сирены (дополнительная раскладка) для оповещателя с типом питания 12÷36 DC, 12÷28 AC.

Тип сирены (выбирается комбинацией переключателей 5 и 6)	DIP	
	5	6
Однотонный сигнал 0,5 сек/пауза 0,5 сек	“OFF”*	“OFF”*
«Трель» многотональная	“ON”	“OFF”
Двухтональный сигнал: тон высокий 0,5 сек/тон низкий 0,5 сек	“OFF”	“ON”
Многотональный «звонок»	“ON”	“ON”

Таблица 6. Комбинация режимов работы.

№	**DIP 1 или напряжение на СИГ.ВХ.1**	**DIP 2**	**DIP 3**	**DIP 4**	**Режим работы при подаче напряжения питания**
1	OFF	OFF	X	X	Световое и звуковое оповещение отключено.
2	OFF	ON	X	X	Включено световое оповещение (постоянное свечение). Звуковое оповещение отключено.
3	ON	X	OFF	OFF	Включено световое оповещение (постоянное свечение). Звуковое оповещение отключено.
4	ON	X	OFF	ON	Включено световое оповещение (постоянное свечение). Включено звуковое оповещение.
5	ON	X	ON	OFF	Включено световое оповещение (мигание). Звуковое оповещение отключено.

SEC.RU | Короткий путь к информации Скачано с sec.ru

6	ON	X	ON	ON	Включено световое оповещение (мигание). Включено звуковое оповещение.

3.1.1. РАБОТА ПО 2-Х ПРОВОДНОЙ СХЕМЕ ПОДКЛЮЧЕНИЯ

При двухпроводной схеме подключения оповещатель активируется при включении напряжения питания на клеммы «Питание вход».

Положение переключателей DIP:

- переключатель «1» должен быть установлен в положение «ON»;
- переключатель «2» должен быть установлен в положение «ON»;
- переключатель «3» состояние переключателя выбирает пользователь;
- переключатель «4» состояние переключателя выбирает пользователь;
- переключатель «5» состояние переключателя выбирает пользователь;
- переключатель «6» состояние переключателя выбирает пользователь.

При работе по 2-х проводной схеме подключения ток потребления оповещателя смотреть по таблице 1.

3.1.2. РАБОТА ПО 4-Х ПРОВОДНОЙ СХЕМЕ ПОДКЛЮЧЕНИЯ

При 4-х проводной схеме подключения оповещатель активируется при поступлении управляющего напряжения от 12 до 36В на клеммы «Сигнал вход».

Напряжение питания на клеммах «Питание вход» есть - по умолчанию.

Положение переключателей DIP:

- переключатель «1» должен быть установлен в положение «OFF»;
- переключатель «2» состояние переключателя выбирает пользователь;
- переключатель «3» состояние переключателя выбирает пользователь;
- переключатель «4» состояние переключателя выбирает пользователь;
- переключатель «5» состояние переключателя выбирает пользователь;
- переключатель «6» состояние переключателя выбирает пользователь.

При работе по 4-х проводной схеме подключения ток линии управления не более 3 мА.

3.2. УСЛОВИЯ БЕЗОПАСНОЙ ЭКСПЛУАТАЦИИ

Монтаж и эксплуатация изделия должны осуществляться в соответствии с требованиями руководства по эксплуатации, главы 7.3 «Правил устройства электроустановок», ГОСТ 31610.0-2019 (IEC 60079-0:2017).

Работы по монтажу/демонтажу, обслуживанию и ремонту оповещателя на объекте необходимо проводить в соответствии с правилами техники безопасности, установленными для объекта. Ответственность за соблюдение правил безопасности возлагается на обслуживающий персонал.

При прокладке линий связи следует руководствоваться следующими правилами:

- линии связи прокладывать вдали от силовых кабелей, пересечение силового кабеля с кабелем линии связи должно производиться под прямым углом;
- при использовании экранированных кабелей, заземление экрана должно быть надёжным и осуществляться только в одной точке.

В соответствии с ГОСТ 12.2.007.0-75 оповещатель с напряжением питания до 36 В относится к классу защиты III – изделие, работающее только на безопасном сверхнизком напряжении. Оповещатель с напряжением питания 220 В относится к классу защиты I.

Цепи питания (ШС, линия питания) оповещателя ТСЗВ-Exi-М-Прометей-МИНИ 12-36В, ТСВ-Exi-М-Прометей-МИНИ 12-36В, ТСЗВ-Exi-Н-Прометей-МИНИ 12-36В, ТСВ-Exi-Н-Прометей-МИНИ 12-36В, ТСЗВ-Exi-Прометей-МИНИ 12-36В, ТСВ-Exi-Прометей-МИНИ 12-36В должны питаться от источника или барьера безопасности, имеющего следующие параметры:

SEC.RU | Короткий путь к информации Скачано с sec.ru

Таблица 7. Искробезопасные параметры.

максимальное входное напряжение Ui, В	12	24	36
максимальный входной ток Ii, мА	180	130	69
максимальная внутренняя емкость Ci, нФ	10		
максимальная внутренняя индуктивность Li, мкГн	1		

- вид взрывозащиты «искробезопасная электрическая цепь»;
- уровень взрывозащиты не ниже «ia» для группы смеси IIC;
- сертификат соответствия о взрывозащищенности.

3.3. ОБЕСПЕЧЕНИЕ ВЗРЫВОЗАЩИТЫ

Взрывобезопасность оповещателя обеспечивается:

Видом взрывозащиты искробезопасная электрическая цепь «ia» обеспечивается следующими средствами:

- Искробезопасные цепи оповещателя защищены токоограничительными резисторами и стабилитронами, обеспечивающими ограничение тока и напряжения в нормальном и аварийном режимах работы до искробезопасных значений для электрооборудования подгруппы IIC по ГОСТ 31610.11-2014 (IEC 60079-11:2011);
- Резервирование защитных элементов для искробезопасных цепей уровня «ia» выполнено в соответствии с требованиями ГОСТ 31610.11-2014 (IEC 60079-11:2011);
- Для защиты входной цепи питания от повышенных значений электрического тока применены плавкие предохранители. Электрические зазоры, пути утечки и электрическая прочность изоляции соответствует требованиям 31610.11-2014 (IEC 60079-11:2011);
- Электрическая нагрузка искрозащитных элементов не превышает 2/3 их номинальных значений, что соответствует требованиям ГОСТ 31610.11-2014 (IEC 60079-11:2011);

Видом взрывозащиты герметизация компаундом «m» обеспечивается следующими средствами:

- Заливка компаундом выполнена в соответствии с требованиями ГОСТ Р МЭК 60079-18-2012. Компаунд сохраняет свои свойства во всем диапазоне рабочих температур;
- Резисторы, конденсаторы и катушки индуктивности используются при нагрузках, не превышающих 2/3 значения номинального напряжения, номинального тока и номинальной мощности в соответствии с требованиями ГОСТ Р МЭК 60079-18-2012 для уровня взрывозащиты «mb»;
- Электрические цепи защищены токоограничительными резисторами, обеспечивающими ограничение тока в нормальной и аварийных режимах работы в соответствии с требованиями ГОСТ Р МЭК 60079-18-2012 уровня взрывозащиты «mb»;
- Электрическое защитное устройство (плавкий предохранитель) соответствует требованиям ГОСТ Р МЭК 60079-18-2012 для уровня взрывозащиты «mb»;
- Электрические зазоры и электрическая прочность изоляции соответствует требованиям ГОСТ Р МЭК 60079-18-2012;
- Состав материала, используемого для изготовления оповещателя соответствует ГОСТ 31610.0-2019 (IEC 60079-0:2017) для электрооборудования группы I и II для разных зон;
- Температура нагрева наружных поверхностей оболочки в нормальных режимах не превышает температуры для электрооборудования соответствующего температурного класса (T6) по ГОСТ 31610.0-2019 (IEC 60079-0:2017)

3.4. ОБЕСПЕЧЕНИЕ ВЛАГОЗАЩИЩЕННОСТИ

При проведении монтажных, наладочных или других работ принять меры, чтобы в корпус изделия не попала вода, снег или частицы льда. Изделие перед закрытием должно быть сухим.

ВНИМАНИЕ!!!

Ответственность за отсутствие воды (снега, льда) в корпусе, а также за обеспечение герметичности при установке кабельных вводов и открывающихся крышек изделия несет

SEC.RU | Короткий путь к информации Скачано с sec.ru

монтажно-наладочная организация.

3.5. МАРКИРОВКА

Маркировка оповещателя должна содержать следующую информацию:

- наименование или товарный знак предприятия-изготовителя;
- наименование, условное обозначение и условное наименование;
- маркировку взрывозащиты;
- название органа по сертификации взрывозащиты и номер сертификата;
- степень защиты от окружающей среды;
- напряжение питания;
- дату выпуска;
- заводской номер;
- единый знак обращения продукции на рынке государств-членов Таможенного союза;
- специальный знак взрывобезопасности;
- знаки соответствия систем сертификации.

4. МОНТАЖ

ВНИМАНИЕ!

Установка и электромонтаж оповещателя должны выполняться только квалифицированными специалистами.

При монтаже и эксплуатации оповещателя запрещено:

- *чистить экран сухой ветошью, применять абразивные чистящие средства;*
- *прикасаться к звуковому излучателю острыми, колющими, режущими предметами;*
- *отворачивать винты и вскрывать заднюю крышку оповещателя;*
- *подключать напряжение питания, не соответствующее характеристикам оповещателя;*
- *эксплуатировать изделие при t° окружающей среды, не соответствующей характеристикам оповещателя;*
- *применять кабели с внешним диаметром, не соответствующим кабельному вводу изделия;*
- *вносить любые изменения в конструкцию оповещателя;*
- *подключать оповещатель с отступлением от схем, размещенным в настоящем руководстве по эксплуатации без официального согласования с производителем оповещателя;*
- *эксплуатировать оповещатель с неплотно закрытой или открытой крышкой коммутационного отсека;*
- *эксплуатировать оповещатель в условиях воздействия агрессивных сред (кроме оповещателя в корпусе из нержавеющей стали);*
- *подвергать оповещатель ударам или падению с высоты более 0,1 м.*

Нарушение данных требований приводит к безусловному прекращению гарантийных обязательств и может оказаться причиной неправильной работы оповещателя.

4.1. ОПРЕДЕЛЕНИЕ МЕСТА УСТАНОВКИ

- место установки оповещателя должно соответствовать проектному решению;
- предусмотреть свободный доступ к оповещателю для проведения плановых и аварийных работ.

4.2. МОНТАЖ ОПОВЕЩАТЕЛЯ

Перед установкой произвести внешний осмотр изделия.

Корпус, кабельный ввод и светопропускающие стекла не должны иметь повреждений. Убедится в наличии и целостности уплотнения крышки коммутационного отсека. Проверить наличие всех крепежных элементов (болтов, гаек, шайб).

SEC.RU | Короткий путь к информации Скачано с sec.ru

Прокладку кабелей и проводов, а также заземление оповещателя следует проводить в соответствии с проектом и требованиями ПУЭ. Типы проводов и кабелей, а также способ их прокладки, выбираются исходя из класса взрывоопасной зоны.

Оповещатель устанавливается на стенах или других конструкциях помещения в местах, не препятствующих работе звукового канала оповещателя, обеспечивающих контрастное восприятие надписи табло при естественном и искусственном освещении с расстояния не менее 5 м, а также исключающих попадания грязи.

Установка и подключение:

- закрепить корпус оповещателя на определенное проектом место. Для крепления, в корпусе оповещателя, предусмотрены 4 отверстия диаметром 5 мм. (приложение А);
- подключить заземляющий или нулевой защитный проводник к корпусу оповещателя.
- открыть крышку коммутационного отсека;
- завести кабель через кабельный ввод в корпус оповещателя и подключить в соответствии с приведенными в настоящем руководстве схемами подключений на рисунках 3, 4, 5. 6 Для подключения в оповещателе использованы нажимные клеммы для проводов, сечением до 2,5 мм^2. Для подключения оповещателя использовать кабели с медными жилами, сечением не менее 0,75 мм^2.
- после подключения оповещателя, по необходимости, возобновить смазку ЦИАТИМ-221 ГОСТ 9433-2021, установить на место крышку коммутационного отсека.

5. ТЕХНИЧЕСКОЕ ОБСЛУЖИВАНИЕ

ПРЕДУПРЕЖДЕНИЕ **Открывать крышку оповещателя только при отключенном напряжении.**

В процессе эксплуатации оповещатель должен подвергаться периодичному внешнему осмотру и чистке. Периодичность осмотров устанавливаются технологическим регламентом организации, в зависимости от производственных условий, но не реже одного раза в год.

При техническом обслуживании оповещателя необходимо проверить:

- целостность корпуса (отсутствие вмятин, и других механических повреждений);
- целостность резинового уплотнителя между корпусом и крышкой;
- наличие всех крепежных деталей и их элементов, качество крепежных соединений;
- наличие маркировки взрывозащиты;
- состояние уплотнения вводных кабелей. Проверку производят на отключенном от сети оповещателе;
- целостность заземляющих устройств.

Механические повреждения взрывозащитных поверхностей не допускаются.

Категорически запрещается эксплуатация оповещателей с поврежденными элементами, обеспечивающими взрывозащиту.

6. ОБНАРУЖЕНИЕ И УСТРАНЕНИЕ НЕИСПРАВНОСТЕЙ

ВНИМАНИЕ!
Запрещается демонтировать оповещатель, не отключив его от сети.

№ п/п	Характер неисправности	Возможная причина неисправности	Способ устранения
1	Табло не включается	Отсутствует напряжение питания	Проверить источник питания, от которого запитано табло

SEC.RU | Короткий путь к информации Скачано с sec.ru

2	Табло не светится при включенном питания	Неправильно выбрано положение DIP переключателей	Установить положение DIP переключателей в нужный режим в соответствии с информацией в разделе 3 настоящего руководства
3	Запотевает стекло оповещателя	Нарушена герметичность: - при монтаже кабельных вводов; - неплотно притянута крышка коммутационного отсека	Проверить качество монтажа кабельных вводов. Проверить затяжку гайки крышки коммутационного отсека

7. РЕМОНТ И ВОЗВРАТ УСТРОЙСТВА

Оборудование не предназначено для ремонта пользователем на местах использования.

При возникновении проблем, следует обратиться к разделу данного руководства по эксплуатации «Обнаружение и устранение неисправностей», при невозможности самостоятельной диагностики следует обратиться в техническую поддержку для выявления неисправности:

- по телефону +7 800 500-10-73;
- по электронной почте support@spectron-ops.ru

При обнаружении неисправностей и дефектов, возникших по вине предприятия-изготовителя, потребителем составляется акт в одностороннем порядке с описанием неисправности, заполняется накладная (скачать акт рекламации и накладную можно по ссылке https://spectron-ops.ru/zayavka-na-remont), заполненные документы направляются по средствам электронной почты в отдел технической поддержки (support@spectron-ops.ru).

После проверки и подтверждения неисправности оборудования, отделом технической поддержки потребителю выдается посредством электронной почты направление на ремонт.

Потребитель самостоятельно отправляет неисправное оборудование с паспортом, актом, накладной и направлением ОТП на ремонт в адрес предприятия-изготовителя: 623700, Россия, Свердловская обл., г. Березовский, ул. Ленина, 2д. тел.: (343)379-07-95.

Упаковка оборудования для транспортировки описана в разделе 9 «Транспортирование и хранение».

8. ГАРАНТИИ ИЗГОТОВИТЕЛЯ

Срок службы оповещателя не менее 10 лет.

Гарантийный срок эксплуатации – 18 месяцев со дня ввода в эксплуатацию, но не более 24 месяцев со дня выпуска изготовителем.

Гарантийный ремонт с учётом требований ГОСТ Р МЭК 60079-19 замена оповещателя производится предприятием-изготовителем при условии соблюдения потребителем правил транспортирования, хранения и эксплуатации.

Предприятие-изготовитель не принимает претензий: если истек гарантийный срок эксплуатации; при отсутствии паспорта на оповещатель; в случае механических повреждений; в случае нарушения требований настоящего руководства по эксплуатации.

9. ТРАНСПОРТИРОВАНИЕ И ХРАНЕНИЕ

Оповещатель, для транспортирования, должен быть упакован в заводскую упаковку или подходящий по размерам ящик (коробку) с обязательным применением воздушно-пузырчатой пленки, вспененного полиэтилена или другого амортизирующего материала для исключения перемещения изделия. Если несколько изделий размещаются в одной коробке, то между ними обязательно предусмотреть изолирующие прокладки.

Оповещатель может транспортироваться на любое расстояние, любым видом транспорта. При транспортировании должна быть обеспечена защита транспортной тары от атмосферных осадков.

SEC.RU | Короткий путь к информации Скачано с sec.ru

Во время погрузочно-разгрузочных работ и при транспортировании, оповещатель не должен подвергаться резким ударам и воздействиям атмосферных осадков. Способ укладки коробки с оповещателем на транспортное средство должен исключать его перемещение при транспортировании.

10. СВЕДЕНИЯ О СЕРТИФИКАЦИИ

На оповещатели ТСВ-Прометей-МИНИ и ТСЗВ-Прометей-МИНИ имеется сертификат ТР ТС 012/2011 «О безопасности оборудования для работы во взрывоопасных средах» выданный ОС ВСИ «ВНИИФТРИ» RU C-RU.ВН02.В.01127/26 срок действия с 15.09.2026 по 14.09.2031.

На оповещатели ТСВ-Прометей-МИНИ и ТСЗВ-Прометей-МИНИ имеется сертификат ТР ЕАЭС 043/2017 «О требованиях к средствам обеспечения пожарной безопасности и пожаротушения» RU C-RU.ЧС13.В.00668/22 срок действия с 10.10.2022 по 09.10.2027.

11. ИНФОРМАЦИЯ ДЛЯ ЗАКАЗА

Пример записи в документации при заказе:

Оповещатель пожарный взрывозащищенный «ТСЗВ-Exi-М-Прометей-МИНИ 12-36В» Х

Х – информация для табло – надпись, цвет фона/цвет текста (первые буквы).

В комплект поставки оповещателя входит:

- оповещатель ..... 1 шт.;
- паспорт СПЕК.420559.000.001-06 ПС ..... 1 шт.

SEC.RU | Короткий путь к информации Скачано с sec.ru

ПРИЛОЖЕНИЕ А

Габаритные размеры

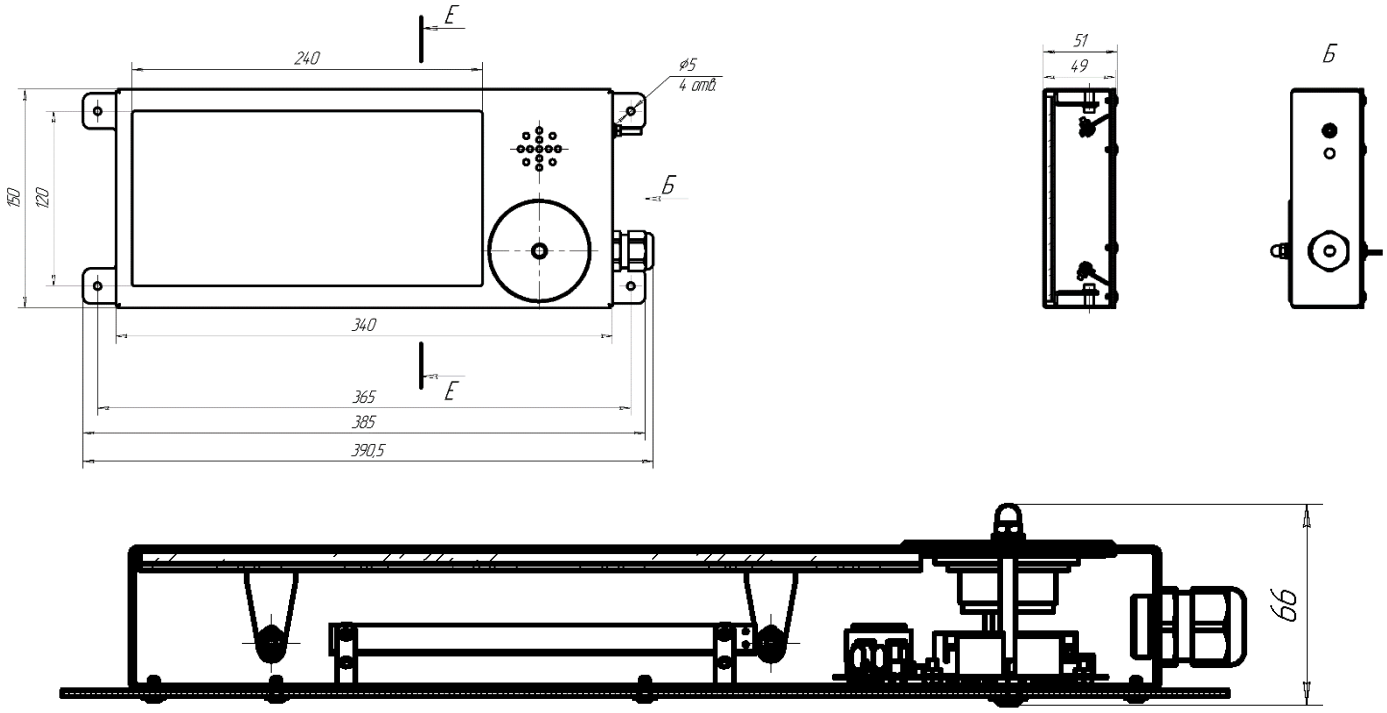

Рис. А1 – Оповещатель пожарный взрывозащищенный комбинированный

SEC.RU | Короткий путь к информации
Скачано с sec.ru

ПРИЛОЖЕНИЕ Б

Схема подключения

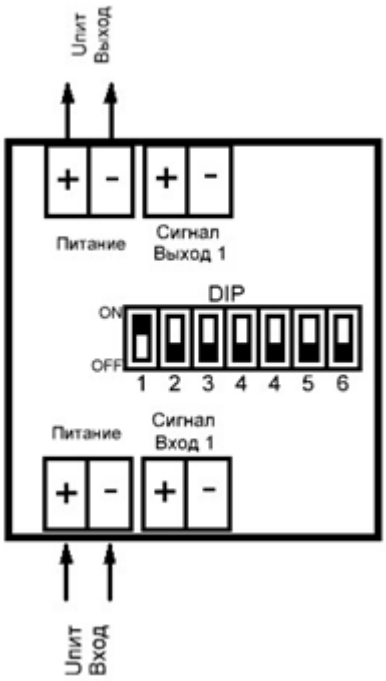

Рис. Б1. Схема двухпроводного подключения оповещателя 12÷36В DC, 12÷28В AC.
Номинал управляющего сигнала: 12÷36В DC, 12÷28В AC.

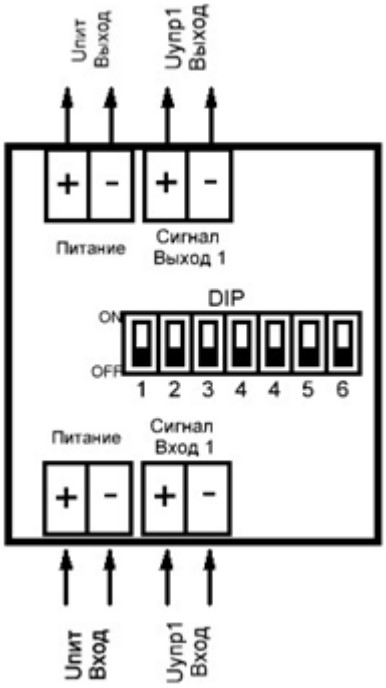

Рис. Б2. Схема четырехпроводного подключения оповещателя 12÷36В DC, 12÷28В AC.
Номинал управляющего сигнала: 12÷36В DC, 12÷28В AC.

SEC.RU | Короткий путь к информации Скачано с sec.ru

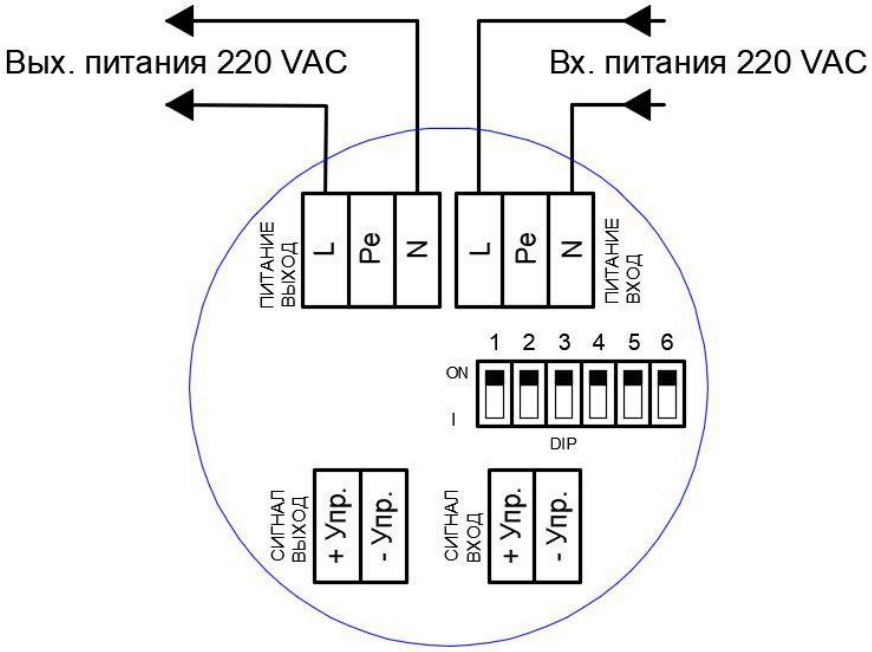

Рис. Б3. Схема двухпроводного подключения оповещателя 220В АС.
Номинал управляющего сигнала: 12÷36В DC, 12÷28В АС.

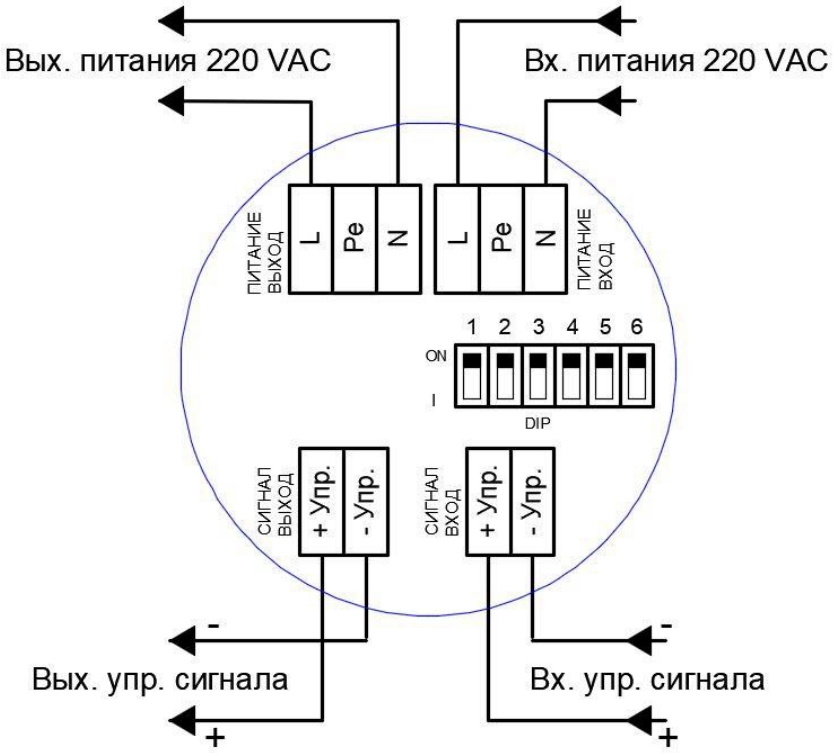

Рис. Б4. Схема четырехпроводного подключения оповещателя 220В АС.
Номинал управляющего сигнала: 12÷36В DC, 12÷28В АС.

АДРЕС ИЗГОТОВИТЕЛЯ
Россия, 623700, Свердловская обл., г. Березовский,
ул. Ленина, 2д. т/ф. (343)379-07-95.
info@spectron-ops.ru www.spectron-ops.ru

НАУЧНО-ПРОИЗВОДСТВЕННОЕ ОБЪЕДИНЕНИЕ
СПЕКТРОН

SEC.RU | Короткий путь к информации
Скачано с sec.ru