ОКП 43 7292 Группа Г 88

Модуль локальной сети
ETHERNET U-1

Руководство по эксплуатации

ЮНИТ.437241.080 РЭ ред.5

2010

1. НАЗНАЧЕНИЕ

1.1. Модуль локальной сети ETHERNET U-1 (далее «Модуль») предназначен для удаленного подключения через сеть ETERNET ПКП “Юнитроник-496” к рабочей станции на базе ПК с установленным ПО “Мониторинг” (ПЦН) или “Конфигуратор”.
1.2.Модуль обеспечивает функционирование ПО “Мониторинг” и ПО “Конфигуратор” через сеть ETHERNET.
1.3. Модуль имеет информационный вход ETHERNET (розетка RJ45), стандартную вилку DB9 (com-порт RS232) для соединения с ПКП “Юнитроник-496” и винтовые клеммы подключения питания +12 Вольт.
1.4. Питание Модуля осуществляется от разъемов дополнительного питания +12V ПКП “Юнитроник” или от внешнего источниа.
1.5. Обозначение Модуля при заказе и в документации другого изделия, в котором он может быть применен: "Модуль ETHERNET U-1 ТУ 4372-002-42828569-04".

2. КОМПЛЕКТ ПОСТАВКИ

2.1. Комплект поставки указан в таблице 1.

Табл. **1**

N п.п.	Комплектующие	Кол-во	Условное обозначение
1	Модуль ETHERNET U-1	1 шт.	ТУ 4372-002-42828569-04
2	Руководство по эксплуатации	1 шт.	ЮНИТ.437241.080 РЭ
3	Упаковка	групп	
4	Информац. CD с ПО Юнитест	1 шт.	

3. ТЕХНИЧЕСКИЕ ХАРАКТЕРИСТИКИ

3.1 Модуль соответствует требованиям ТУ 4372-002-42828569-04 и комплекта технической документации, а также ГОСТ 27990-88, ГОСТ 26342-84, ГОСТ Р50009-92, ГОСТ Р51089-97, ГОСТ Р 53325-2009.
3.2. По устойчивости к воздействию коррозионно-активных агентов Модуль рассчитан на работу в условиях, соответствующих атмосфере типа 1 по ГОСТ 15150-69.
3.3. Вид климатического исполнения Модуль УХЛ 3.1 по ГОСТ 15150-69.
3.4. По защищенности от воздействия окружающей среды Модуль соответствует обыкновенному исполнению по ГОСТ 12997-84.
3.5. Степень защиты оболочки Модуль IP40 по ГОСТ 14254-96.
3.6. По основным техническим параметрам Модуль соответствует второй ступени ГОСТ 27990-88.
3.7. Длина шлейфа RS232 (нуль-модемный кабель), не более……..…....……..… 1,5 м.
3.8. Длина шлейфа ETHERNET (до хаба) , не более ……..……... 50 м.
3.9. Среднее потребление по цепи 12V , не более ……..……... 150 мА.
3.10. Работоспособность в температурном диапазоне от 0°С до +70°С и относительной влажности 93% при температуре 40 °С.

SEC.RU | Короткий путь к информации Скачано с sec.ru

3.11. По помехоустойчивости, помехоэмиссии и устойчивости к индустриальным радиопомехам Модуль соответствует требованиям второй степени жесткости по ГОСТ Р 50009-92 и ГОСТ Р 53325-2009.
3.12. По устойчивости к механическим воздействиям (синусоидальная вибрация) Модуль соответствует группе исполнения NX по ГОСТ 28203.
3.13. Габаритные размеры, не более ….....…..100x100x30 мм.
3.14. Масса, не более .....…..…..…..……..... 0,1 кг.
3.15. Средняя наработка на отказ не менее ..……..……..... 60000 часов.
3.16. Модуль является ремонтопригодным восстанавливаемым изделием. Среднее время восстановления 1 час. Срок службы не менее 10 лет.

4. ПРИНЦИП РАБОТЫ

4.1. Модуль содержит в своем составе микропроцессор с IP - адресом, записанным в энергонезависимой памяти. ПО “Редиректор” создает на компьютере виртуальный com-порт через который работает ПО “Мониторинг” и “Конфигуратор”. ПО “Редиректор” обращается к Модулю по статическому IP-адресу.

5. ТРАНСПОРТИРОВАНИЕ И ХРАНЕНИЕ

5.1. Транспортирование изделий в упаковке предприятия-изготовителя может быть произведено всеми видами закрытого или открытого транспорта в контейнерах или ящиках, при этом ящики должны быть накрыты водонепроницаемым материалом. Значения климатических и механических воздействий при транспортировании должны соответствовать ГОСТ 12997-84.
5.2. Модули в упакованном виде должны храниться в крытых складских помещениях, обеспечивающих защиту от влияния влаги, солнечной радиации, вредных испарений и плесени. Температурный режим хранения должен соответствовать условиям хранения 2 по ГОСТ 15150.

6. ПОРЯДОК УСТАНОВКИ И ПОДГОТОВКА К РАБОТЕ

6.1. Правила монтажа

6.1.1. При проектировании размещения устройств пожарной автоматики необходимо руководствоваться Сводом Правил СП 5.13130.2009.
Габаритные и установочные размеры модуля показаны на рис.1, принципиальные схемы подключения – на рис.2.

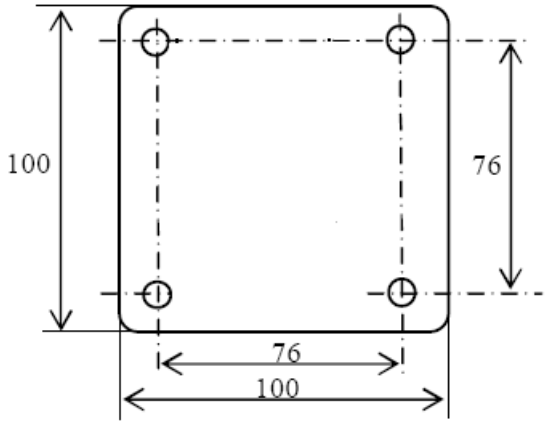

Рис.1. Габаритные и установочные размеры модуля.

SEC.RU | Короткий путь к информации Скачано с sec.ru

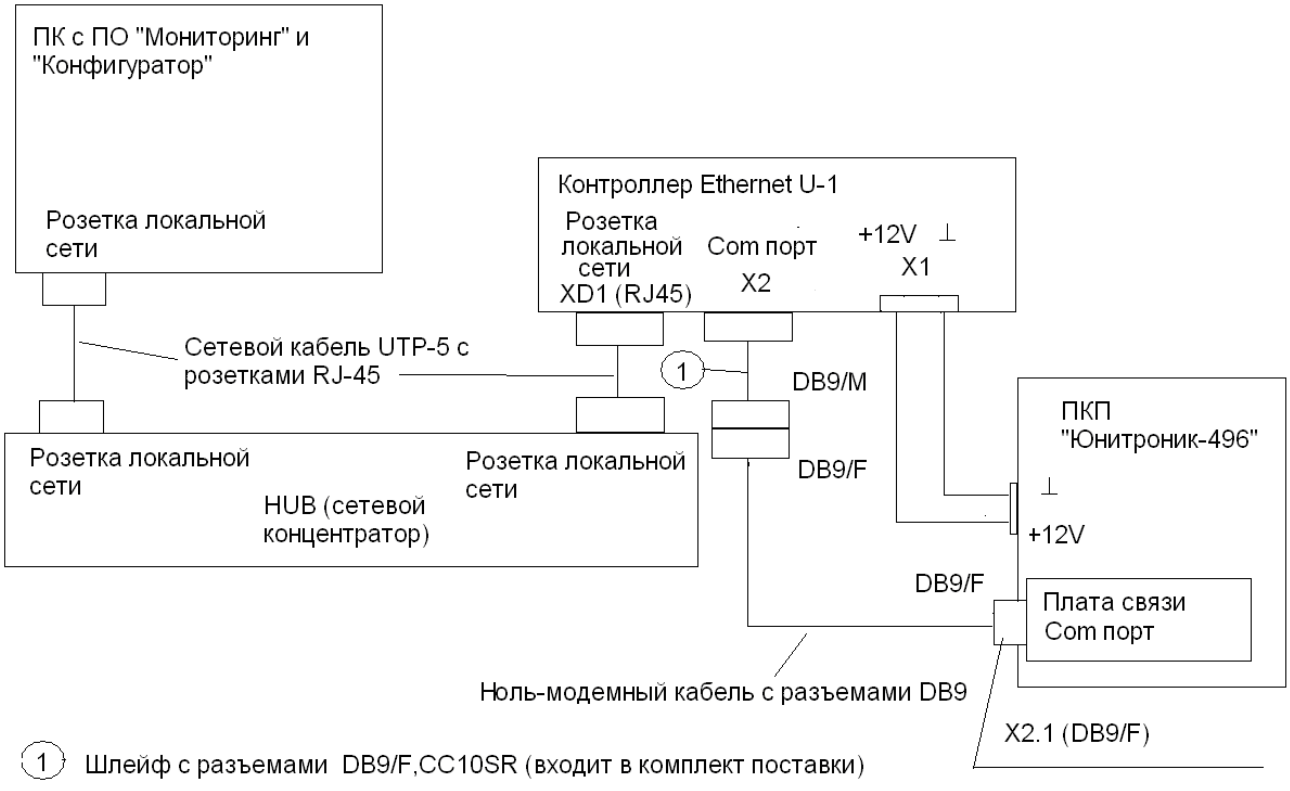

Рис.2. Схема подключения Модуля.

6.2. Инсталляция Модуля

6.2.1. Подключить Модуль согласно схеме рис.2

6.2.2. На ПК, с которым будет работать модуль Eternet U-1, должна быть установлена Windows XP (SP2). Прописать IP-адрес в Модуль следующим способом.

Установить ПО “Redirector” и “DeviceInstaller” с прилагаемого диска (или из Интернета www.lantronix.com).

Установка ПО DeviceInstaller:

1. Установите ПО .NET Framework актуальной версии. Для этого запустите файл dotnetfx.exe с прилагаемого диска и следуйте инструкциям по установке или скачайте файл с сайта Microsoft.com
2. Запустите программу Setup.exe из папки DeviceInstaller. Далее следуйте инструкциям программы установки.

Установка ПО Redirector:

3. Запустите программу Red32bit.exe из папки Redirector. Далее следуйте инструкциям программы установки.

При возникновении вопросов по конфигурации локальной сети обратитесь к Вашему системному Администратору.

Запустить ПО “DeviceInstaller” для этого: выбрать Пуск ->Все программы -> Lantronix -> DeviceInstaller-> DeviceInstaller

ПО найдет устройство и выдаст окно, выберите XPort и конкретное устройство в правом окне, поле Type, указав на него мышью.

SEC.RU | Короткий путь к информации Скачано с sec.ru

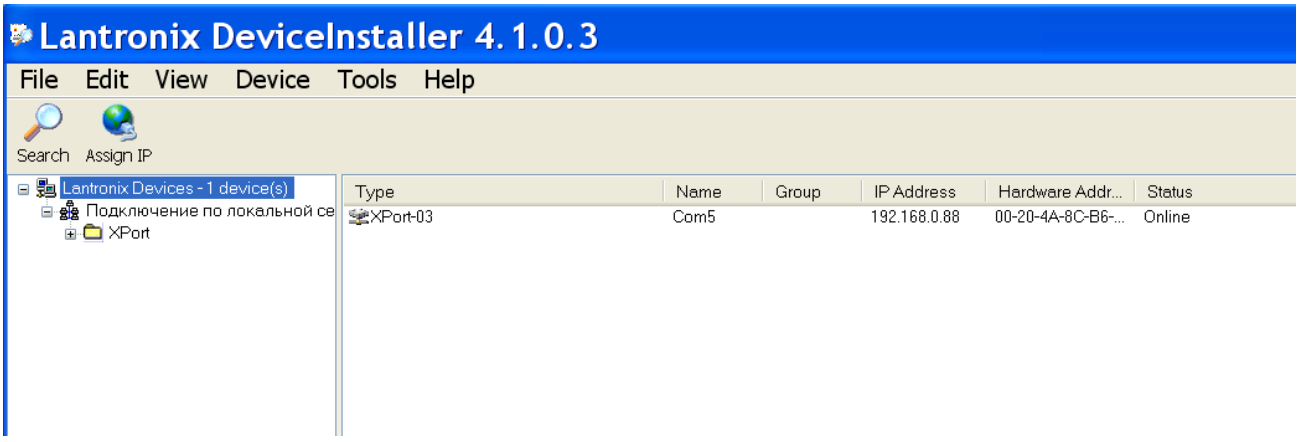

Нажмите кнопку “Assign IP” (присвоить IP), появится окно

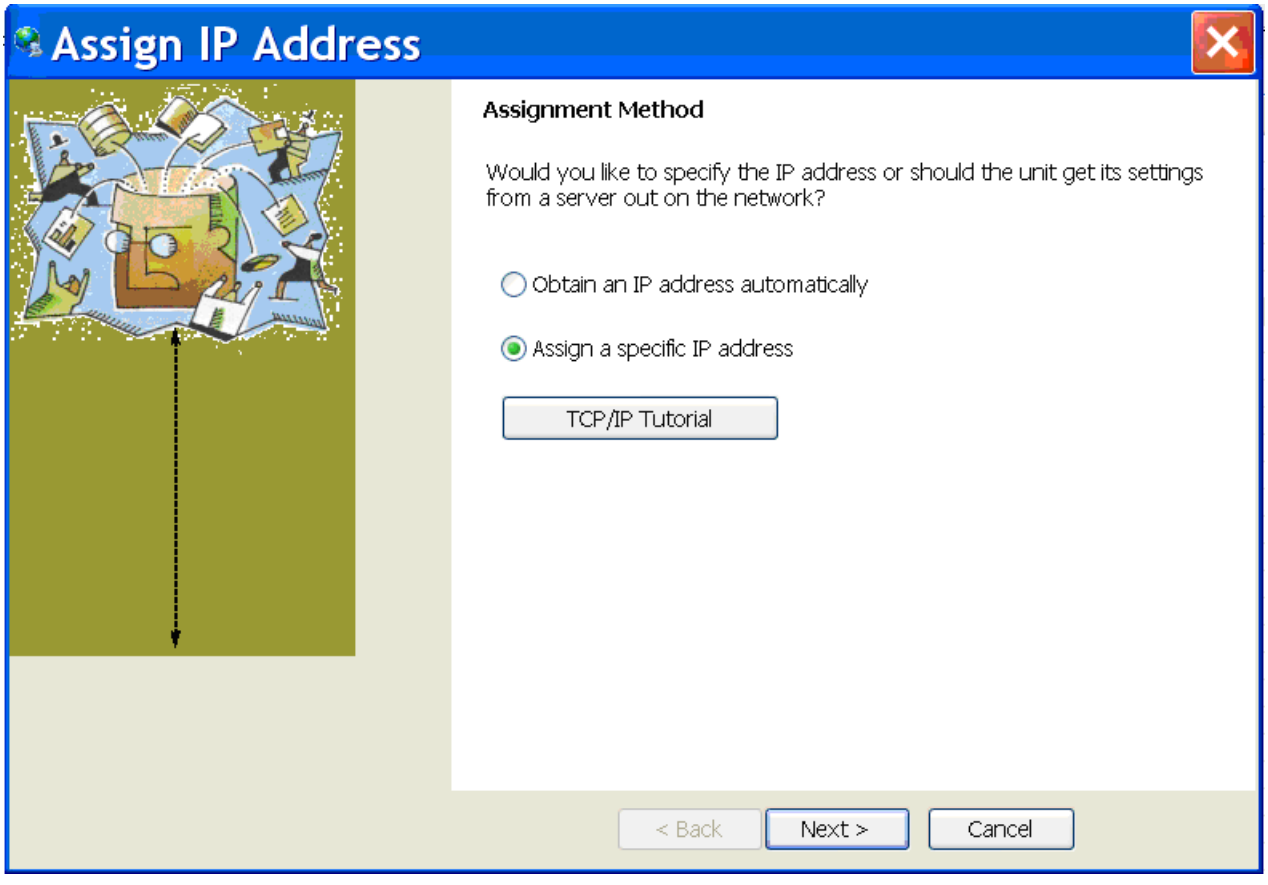

Нажмите Next и в соответствующие поля введите IP-адрес (любой свободный в Вашей сети), маску подсети (такую как у Вас в сети или как в примере) и шлюз (можно не вводить).

Нажмите Next.

Нажмите Assign в появившемся окне.

Нажмите Finish.

Вы закончили присваивание IP-адреса. Если Вы хотите подключить несколько модулей к локальной сети, то присвойте каждому из них уникальный IP-адрес.

SEC.RU | Короткий путь к информации Скачано с sec.ru

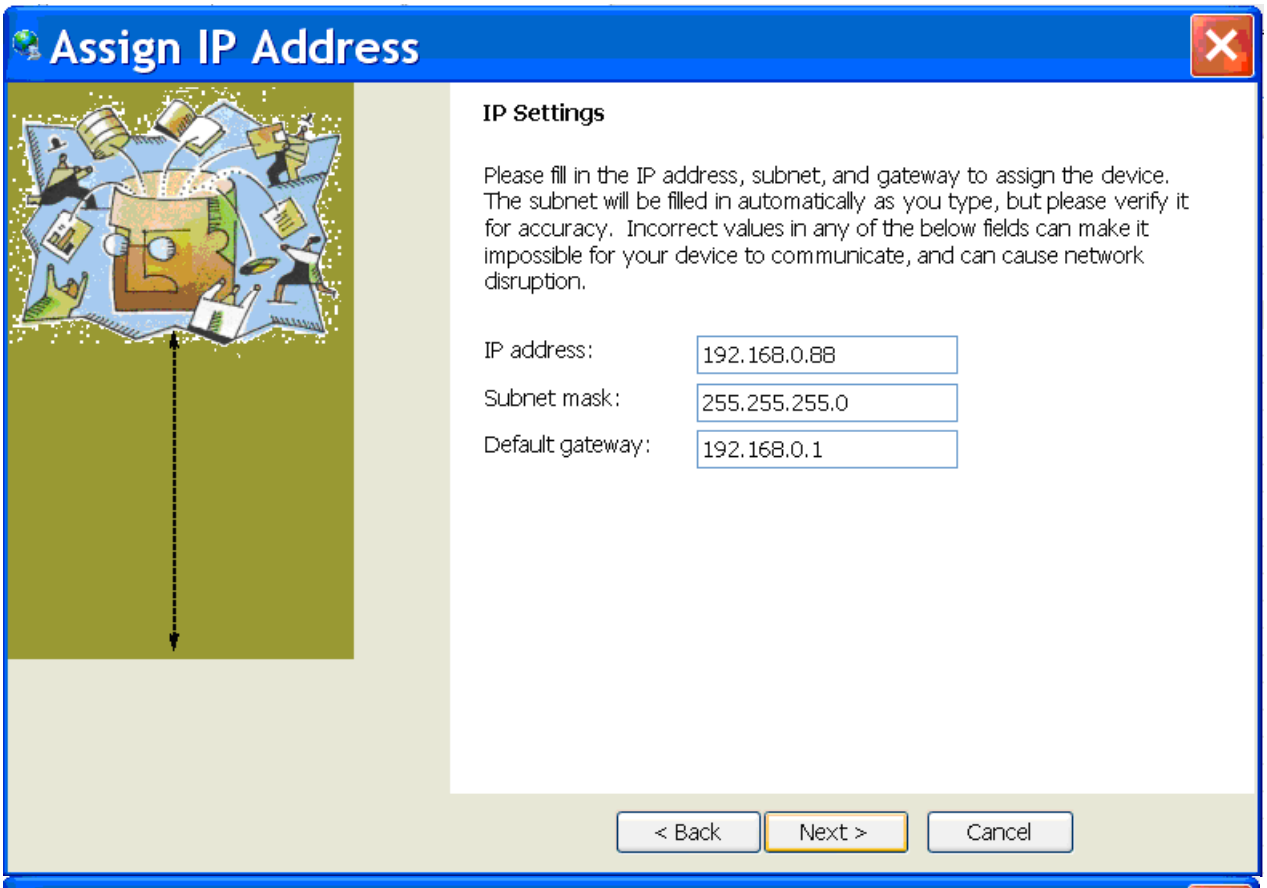

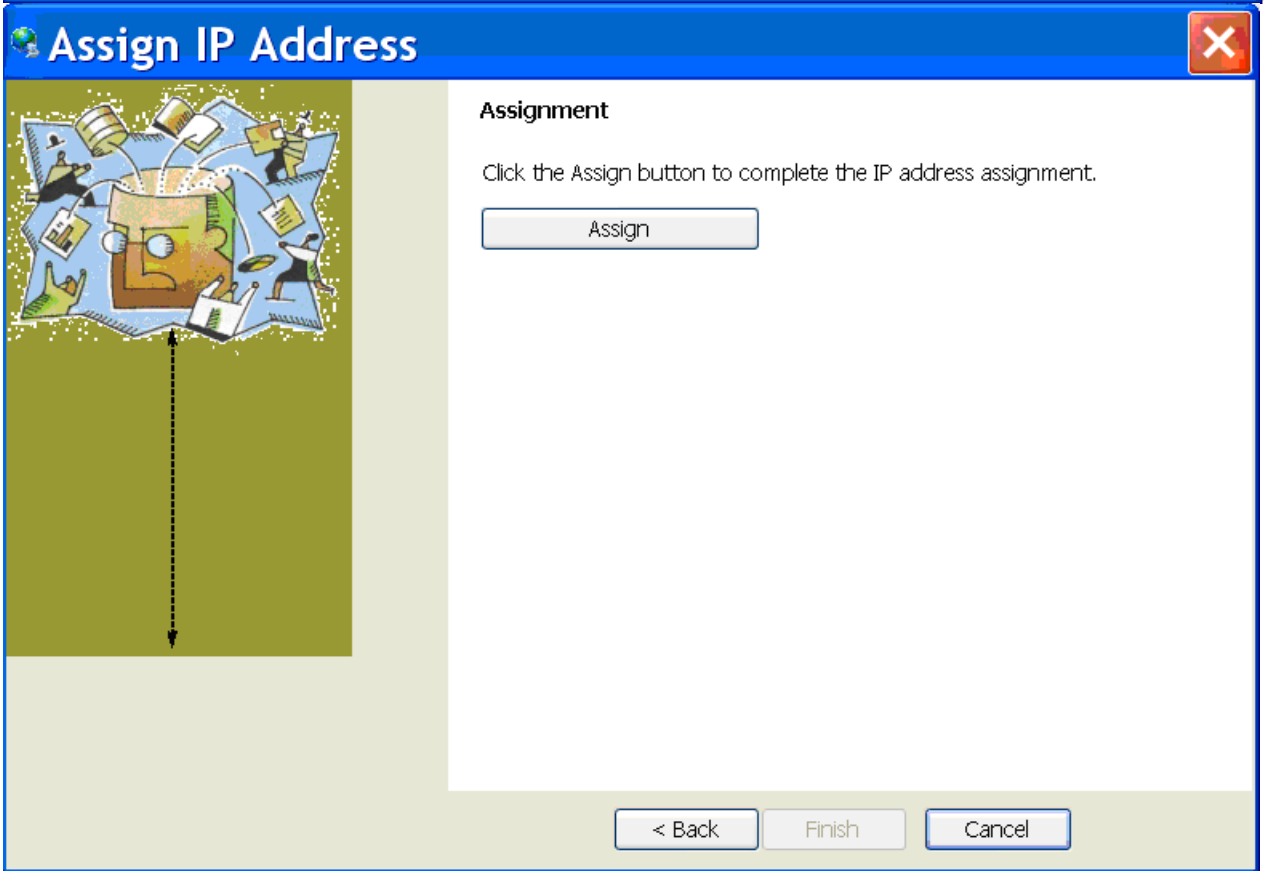

SEC.RU | Короткий путь к информации
Скачано с sec.ru

6.2.3 Создание виртуального Com порта.
Запустите программу “Redirector”. Для этого выберите:
Пуск -> Все программы -> Lantronix -> Redirector -> Configuration

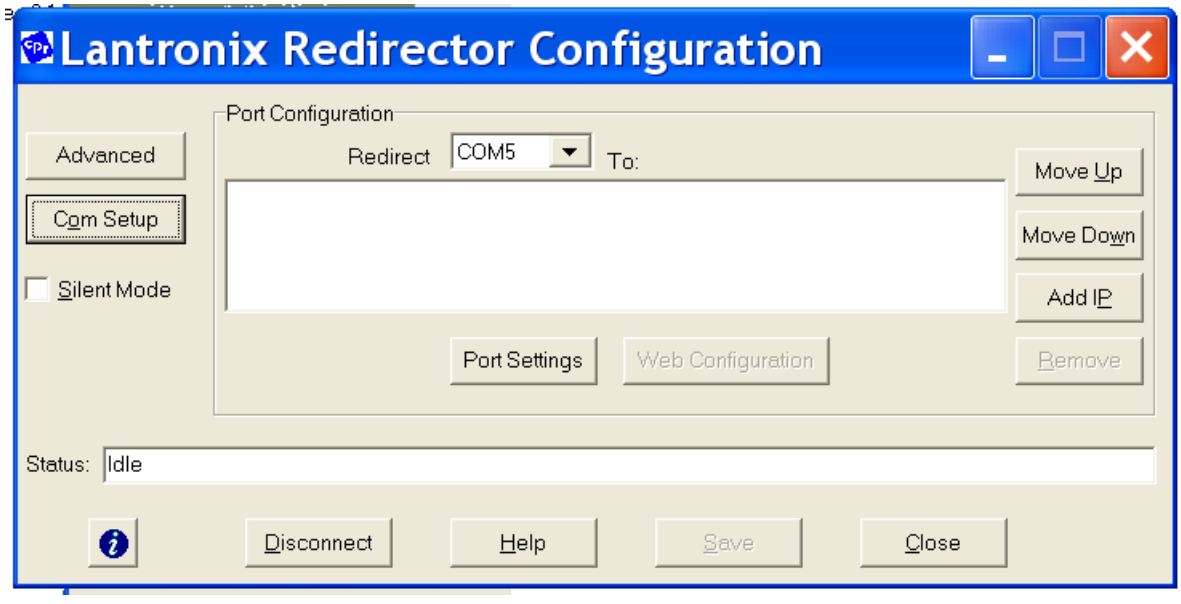

В окне Redirect будет указан первый свободный порт. Например, если у Вас в компьютере два com, то в окне Redirect будет com3. Этот порт и будет использован в дальнейшем.

Нажмите “AddIP” и введите IP-адрес который Вы присвоили в п. 6.2.2. Введите TCP Port = 10001 (Всегда такой для данной ревизии Модуля).

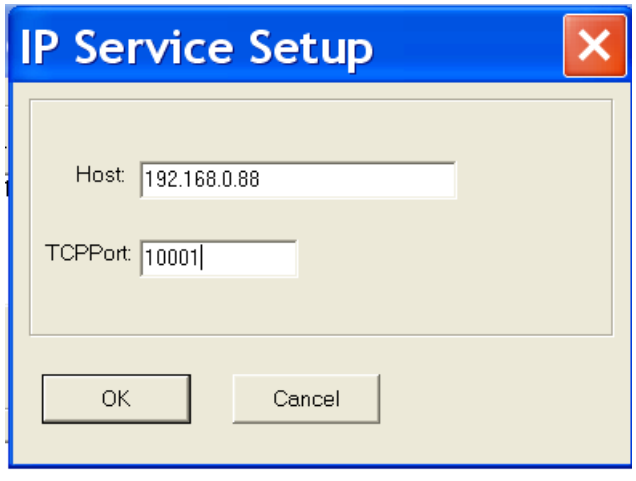

Нажмите OK.
Нажмите “PortSettings”

SEC.RU | Короткий путь к информации
Скачано с sec.ru

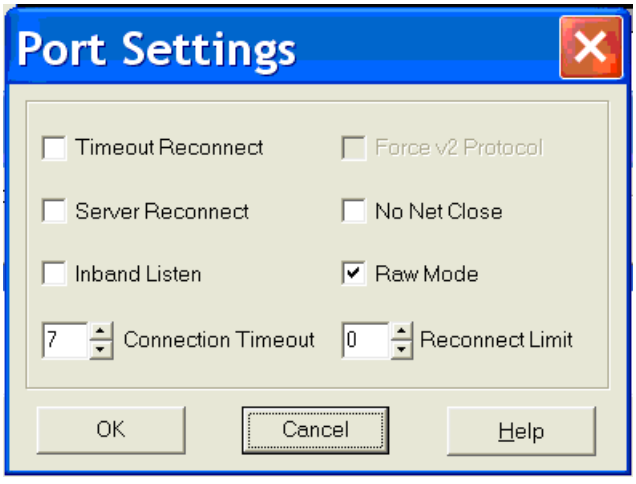

Установите все пункты, как приведено в примере (отметьте Rawmode) и нажмите OK!

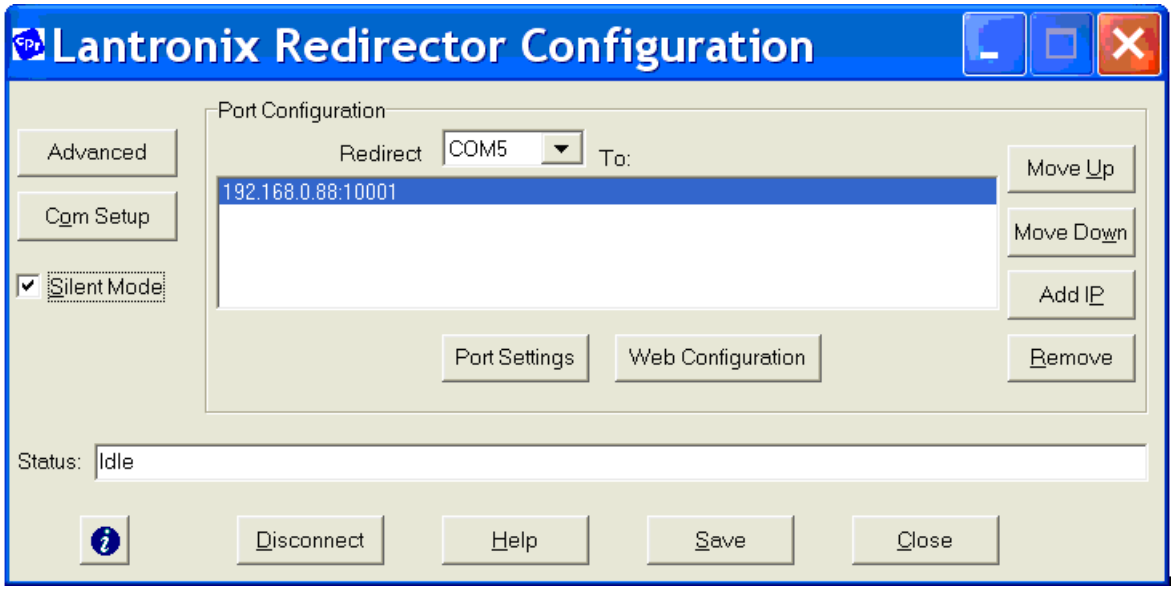

Отметьте “SilentMode”, нажмите “Save” и “Close”.
Настройка Модуля завершена.

6.2.3 Настройки в “Конфигураторе”.
Запустите ПО “Конфигуратор”.
Выберите: Сервис -> Настройки Com-порта (п.1 на рисунке ниже).
Установите номер Com-порта такой же, как и в ПО “Redirector”. В п.6.2.2 данного документа установлен порт com5.

SEC.RU | Короткий путь к информации Скачано с sec.ru

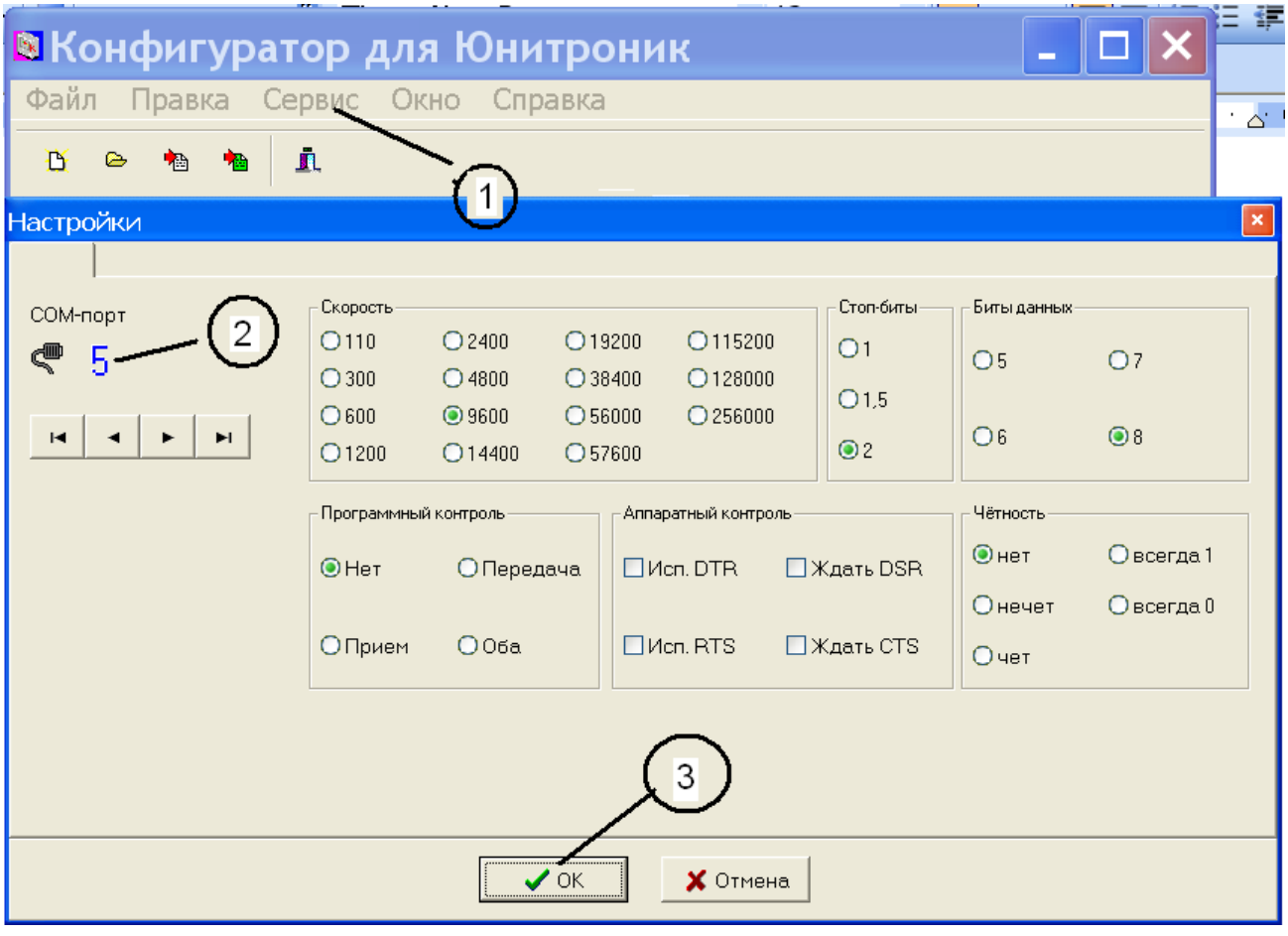

Теперь ПО “Конфигуратор” будет работать с ПКП “Юнитроник” через сеть Ethernet по виртуальному com-порту. Все функции ПО будут работать, как если бы подключение было через физический com-порт или порт RS485.

6.2.3 Настройки в “Мониторинге”

Запустите драйвер “Мониторинга”

Выберите: Настройки (п.1 на рисунке Ниже)

Установите номер Com-порта такой же, как и в ПО “Redirector”. В п.6.2.2 данного документа установлен порт com5. (п.2 на рисунке ниже)

SEC.RU | Короткий путь к информации Скачано с sec.ru

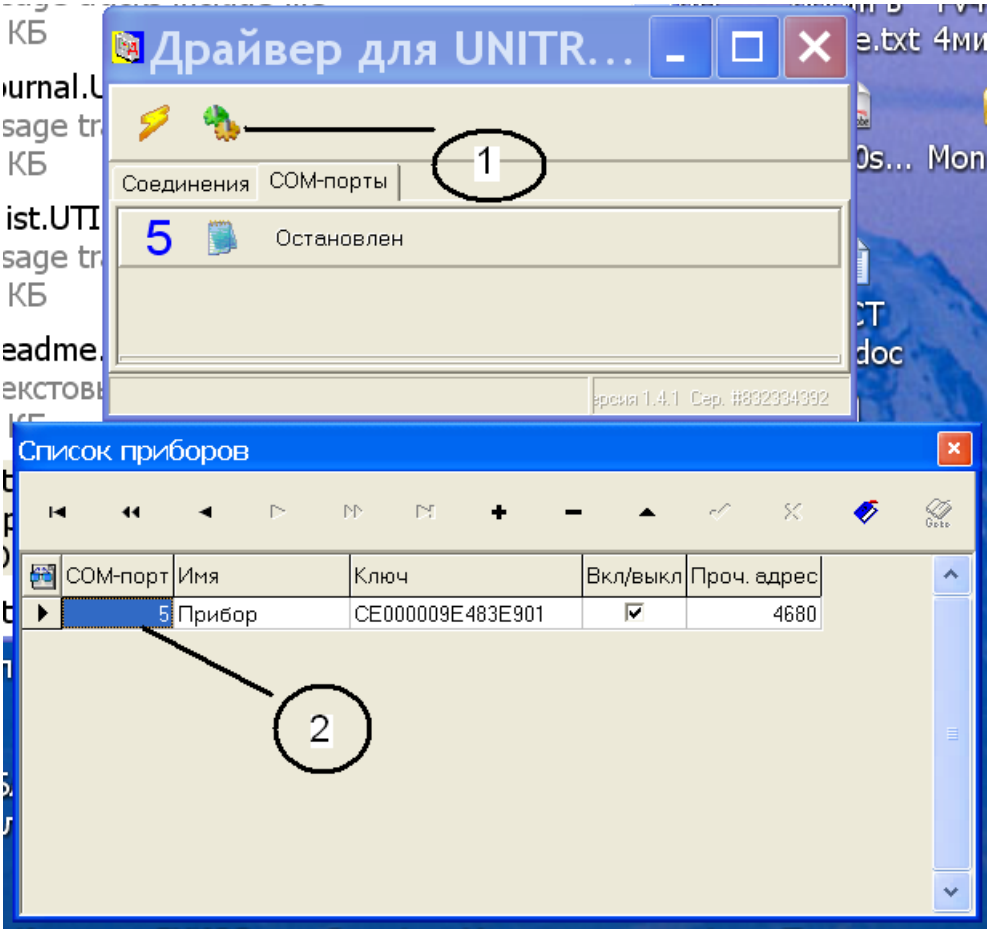

Закройте “Список приборов”. Запустите драйвер мониторинга. Запустите ПО “Мониторинг”. Настройка выполнена. Теперь ПО “Мониторинга” работает с ПКП “Юнитроник” по сети Ethernet.

7. ГАРАНТИИ ИЗГОТОВИТЕЛЯ

7.1. Предприятие-изготовитель гарантирует соответствие устройства требованиям ТУ 4372-002-42828569-04 при соблюдении условий транспортирования, хранения, монтажа и эксплуатации.

7.2. Гарантийный срок хранения изделия в упаковке и эксплуатации - 24 мес. со дня изготовления. Гарантия прекращается досрочно в случае механических повреждений изделия, наличия следов агрессивных жидкостей, паров.

7.3. Производитель оставляет за собой право вносить изменения в конструкцию и устройство изделия, не приводящие к ухудшению его параметров.

SEC.RU | Короткий путь к информации Скачано с sec.ru

СВИДЕТЕЛЬСТВО О ПРИЕМКЕ

Модули ETHERNET U-1, партия:_____ соответствуют техническим условиям ТУ 4372-002-42828569-04 и признаны годными для эксплуатации.

Дата выпуска_____

Представитель СКК _____(_____)

М.П.

СВИДЕТЕЛЬСТВО ОБ УПАКОВКЕ

Модуль ETHERNET U-1 упакован согласно требованиям ТУ 4372-002-42828569-04.

Дата упаковки _____

Упаковщик_____(_____)

М.П.

Изготовитель: ЗАО "Юнитест", 107023, г. Москва, ул. Мажоров переулок, д.14, стр.5.
Тел./ф. (495) 9-883-884
E-mail: info@unitest.ru www.unitest.ru

SEC.RU | Короткий путь к информации Скачано с sec.ru