Назначение изделия.

Усилитель UD-SA-1 предназначен для увеличения максимально возможного количества подключенных к блоку вызова этажных коммутаторов KMF-4.1 или KMF-6.1. Изделие является усилителем по току входного сигнала линии управления (LU) многоабонентских блоков вызова и имеет две выходных линии управления LU1 И LU2. к каждой из которых может подключаться до 50-ти этажных коммутаторов. На плате усилителя имеются клеммные колодки с соответствующими обозначениями.

На рис.1 представлен внешний вид изделия, на рис.2 – схема подключения усилителя UD-SA-1. Максимальное сопротивление линии между блоком вызова и абонентским пультом - 30 Ом.

Краткие технические характеристики.

Количество выходных линий управления	2
Количество этажных коммутаторов, подключаемых к одному выходу линии управления, макс.	50
Напряжение питания, В	+(9…25) ~(8…20)
Ток потребления холостого хода, мА, макс.	5
Максимальный ток потребления, мА	60
Габаритные размеры, мм, не более	136x80x30
Масса , кг, не более	0,12
Условия эксплуатации:	
- температура окружающего. воздуха	от -10 до +40°С
- относительная влажность воздуха	до 98% при 25°С
Условия хранения в транспортной таре	2 по ГОСТ 15150-69
Срок службы*	5 лет
Срок хранения*, не более	5 лет

* - Указанные ресурсы действительны при соблюдении потребителем требований действующей эксплутационной документации

Комплектность.

Усилитель UD-SA-1	1	шт.
Паспорт	1	шт.
Заглушки	2	Шт.

Свидетельство о приемке.

Изделие УСИЛИТЕЛЬ UD-SA-1
Признан годным к эксплуатации.
Дата выпуска _____
Подпись лица ответственного за приемку _____М.П._____

Гарантийный талон.

Фирма несет гарантийные обязательства по поставляемому оборудованию в течение одного года со дня продажи.

На механические повреждения оборудования гарантия не распространяется.

Дата продажи _____

Крышка не показана

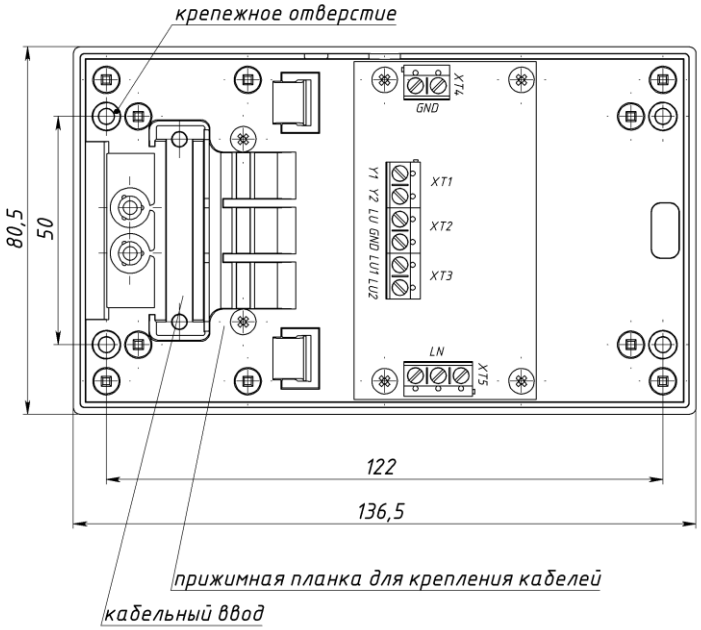

Рис. 1. Внешний вид UD-SA-1

ВНИМАНИЕ! В зависимости от толщины кабелей, прижимная планка устанавливается либо лицевой, либо тыльной стороной к кабелям.

Сведения о рекламациях.

Заполняет эксплуатационная служба:

Наименование организации _____
Дата установки на объект _____
Дата отказа _____
Описание неисправностей _____
_____
Дата заполнения _____

Заполняет ремонтная служба:

Обнаруженные неисправности, механические повреждения _____
_____
Ремонтные работы _____
_____
Изделие отремонтировал _____дата ремонта_____
Проверил _____
Вид ремонта: гарантийный/платный

SEC.RU | Короткий путь к информации
Скачано с sec.ru

Стоимость ремонта _____
Накладные расходы _____
Сумма _____

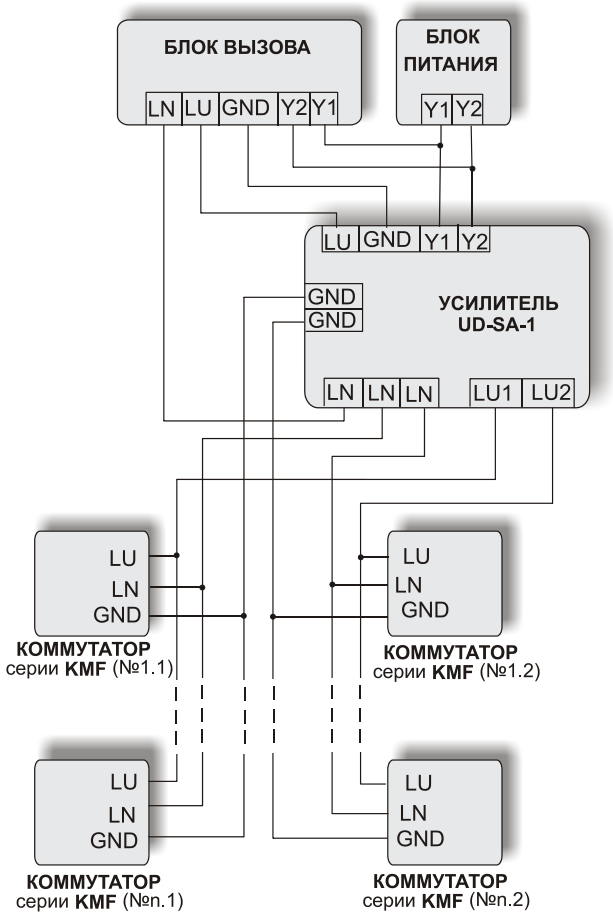

рис.2 Схема подключения усилителя UD-SA-1

Производитель: ЭЛТИС, Россия

Служба технической поддержки

www.eltis.com
тел. +7 (812) 326 15 52
E-mail:
support.tech@eltis.com

ЭЛТИС ТРЕЙДИНГ ПЕТЕРБУРГ,
197101, Россия,
г. Санкт-Петербург,
Петроградская наб.,
д.34, литер «А»
Тел:+7 (812) 326 93 46

ЭЛТИС ТРЕЙДИНГ МОСКВА,
119270, Россия,
г. Москва, ул. Неверовского.,
д.9, оф.519
Тел:+7 (495) 280 71 10
E-mail: mov@eltis.com

ЭЛТИС ТРЕЙДИНГ НОВОСИБИРСК
633004, Россия,
Г. Бердск,
ул. Химзаводская 11/85,
офис4
Тел:+7 (383) 209 07 23

Усилитель UD-SA-1

ПАСПОРТ

г. Санкт-Петербург

SEC.RU | Короткий путь к информации
Скачано с sec.ru