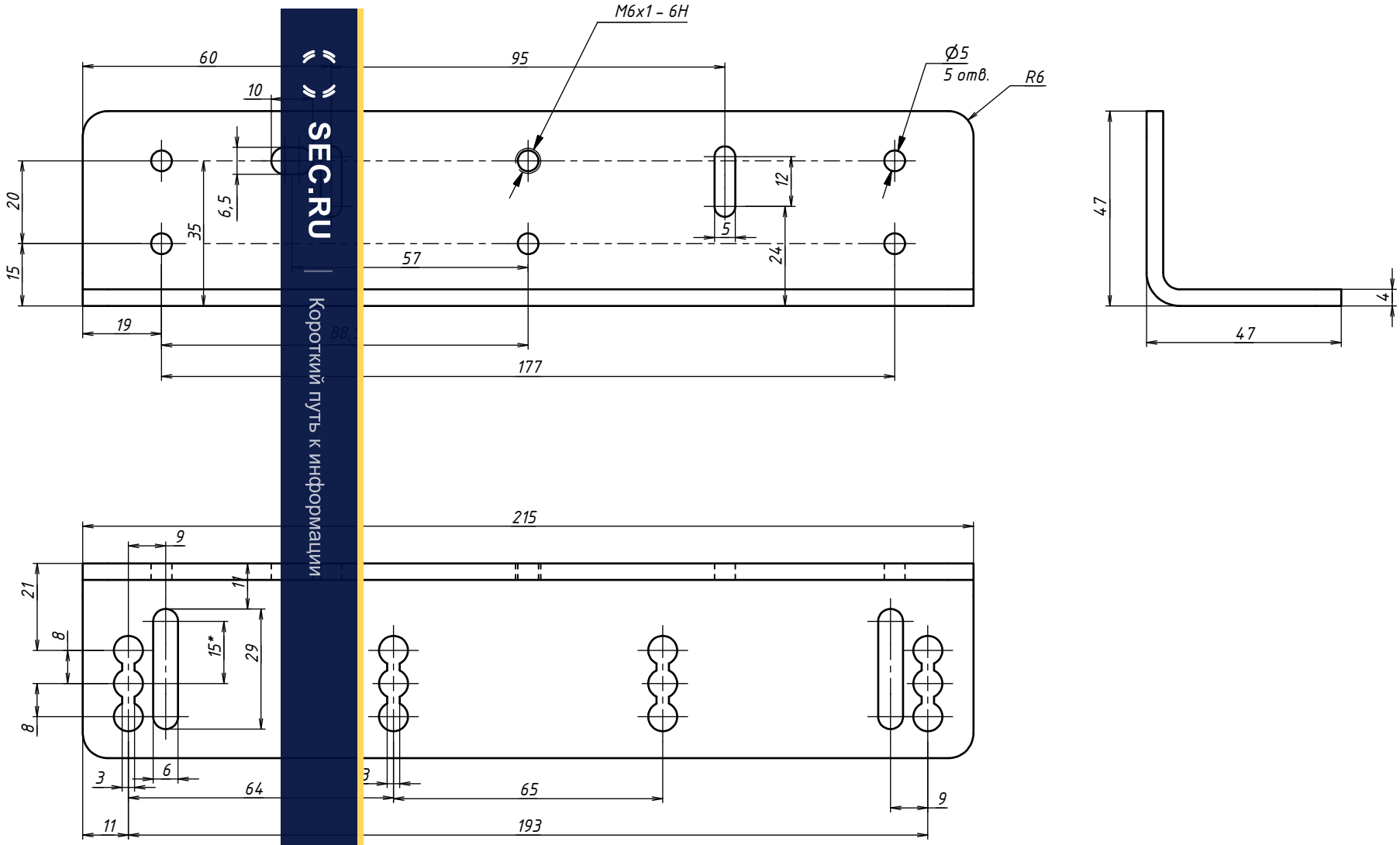


SEC.RU | Короткий путь к информации