STX-IP21TM

Устройство для дистанционного измерения температуры

- **Неохлаждаемый микроболометр IRFPA**
- **Разрешение тепловизора: 400×300 пикс.**
- **Чувствительность 40 мК**
- **Тепловизор: 8 мм объектив**
- **2Мп IP-камера: 2.7 – 12 мм моторизованный объектив**
- **Точность измерения температуры 0.3 °C**
- **Время отклика при измерении 30 мс**
- **17 цветных палитр отображения**

Комплекс STX-IP21TM выполняет бесконтактное измерение температуры тела одновременно с распознаванием лиц людей в потоке для своевременного выявления зараженных вирусными инфекциями и проактивной защиты от распространения опасных заболеваний. Устройство с высокой точностью измеряет температуру более 16 человек в кадре, даже если они используют медицинские маски, и эффективно решает задачи эпидемиологического контроля в медицинских и образовательных учреждениях, на объектах транспорта, промышленности и торговли. В компактном корпусе биспектрального устройства сочетаются тепловизионный модуль на основе неохлаждаемого микроболометра IRFPA и IP-камера видимого диапазона с широкоугольным моторизованным объективом. Тепловизор с высокой скоростью определяет температуру людей в движении, а камера формирует четкое изображение лиц для внесения в базу данных. Если фиксируется превышение порогового значения температуры, STX-IP21TM немедленно передает сигнал тревоги.

Постоянный мониторинг и анализ данных

Дистанционный контроль температуры имеет жизненно важно значение, поэтому комплекс STX-IP21TM сконструирован для работы в режиме 24/7. Распознавание состояния объектов по их тепловому излучению позволяет без промедления обнаруживать потенциальные опасности, исходящие не только от людей, но и от технологического оборудования. Встроенная видеоаналитика помогает фиксировать тревожные изменения в поле зрения камеры. Поступающие данные автоматически анализируются, и пользователи получают всю необходимую информацию для принятия решений.

Возможности передачи видео и аудио

Видеоизображение от камеры передается несколькими настраиваемыми потоками. STX-IP21TM поддерживает передовой алгоритм компрессии H.265 и защищает транслируемые данные. При необходимости звукового сопровождения (например, для оповещения при превышении пороговой температуры) видео к аудиовходу и выходу устройства подключаются микрофон и динамик. Данные могут записываться на встраиваемую карту памяти, жесткие диски видеорегистратора/сервера/ПК, на сетевое хранилище NAS. Для управления видеокомплексом в комплекте предусмотрено клиентское программное обеспечение. С его

SEC.RU | Короткий путь к информации Скачано с sec.ru

помощью задаются температурные пороги формирования тревоги, действия по тревоге (создание снимка, внесение лица в базу и пр.) В то же время, STX-IP21TM свободно интегрируется со многими VMS по ONVIF.

Простые правила установки STX-IP21TM

Чтобы сделать мониторинг температуры максимально точным и корректным, и упростить калибровку видеокомплекса, рекомендуется устанавливать STX-IP21TM по правилам. Оптимальное расстояние между камерой и калибровщиком – 3-5 метров. Оба устройства располагаются на одной высоте от пола (2,2 – 2,3 м) в пределах прямой видимости. Камера может размещаться под наклоном к плоскости измерения.

Комплектация и всепогодное исполнение

Устройство STX-IP21TM поставляется полностью готовым к работе в комплекте с калибрующим прибором (Black body) и настенным кронштейном. Комплекс рассчитан на установку, как внутри помещений, так и на улице, и работоспособен при температурах от -30 до +60 °С. На выбор варианты стационарного или мобильного развертывания практически в любых условиях.

РАЗМЕРЫ

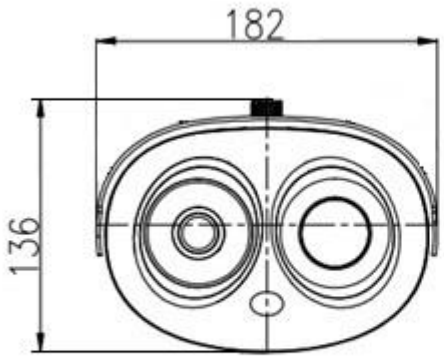

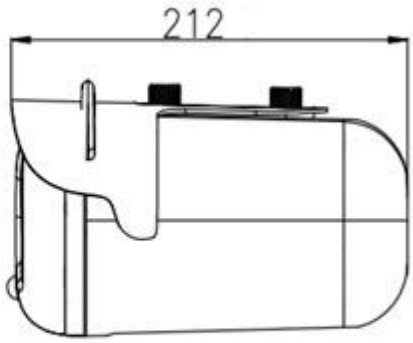

Технические характеристики тепловизионной камеры

Тип детектора	Неохлаждаемый микроболометр IRFPA
Эффективные пиксели	400(Г) ×300(В)
Размер пиксела	17мкм
Чувствительность	40мК @F1.0, 300K
Спектральный диапазон	8~14мкм
Настройка изображения	Полярность LUT/ DVE/ Зеркало/ FCC/ /3D DNR Яркость/Контраст/ ROI
Цветовая палитра	Черный-тепло/белый-тепло/радуга/оттенки красного, 17 режимов окрашивания
Управление фокусировкой	Ручная фокусировка
Фокусное расстояние	8 мм
Диафрагма	F1.0
Угол обзора	Г: 46°, В: 35°

Технические характеристики камеры видимого диапазона

SEC.RU | Короткий путь к информации Скачано с sec.ru

Матрица	1/1,9" Sony CMOS
Эффективное разрешение	1920(H)×1080(V)
Скорость затвора	1/50 ~ 1/64,000s
Широкий динамический диапазон	True WDR 120dB
Мин. освещенность	Цвет: 0.01лк @(F1.2, AGC ON) Ч/Б: 0.001лк @(F1.2, AGC ON)
Соотношение сигнал/шум	Более 55 дБ
Фокусное расстояние	2.7 ~ 12 мм
Диафрагма	F1.6~ F2.9
Угол обзора	105°~ 32°
Оптический зум	Моторизованный
Управление фокусировкой	Моторизованный
Минимальная дистанция фокусировки	0.2м

Общие технические характеристики

Сжатие	H.265, H.264, MJPEG, MJPEG
Частота кадров	Первый поток: Тепловизор: D1 @25/30к/с Видимый диапазон: 1920×1080/1280×720 @25/30к/с Второй поток: Тепловизор: CIF @25/30к/с Видимый диапазон: D1/VGA/640×360/CIF/QCIF/QVGA @25/30к/с
Регулирование скорости передачи битов	CBR/VBRBR
Скорость передачи	Тепловизор: 100 Кбит/с~6 Мбит/с Видимый диапазон: Основной поток: 500 Кбит/с~10 Мбит/с; Второстепенный поток: 100Кбит/с~6Кбит/с~6Кбит/с
Зоны интереса	Выкл / Вкл (8 Зон, Прямоугольник)
Электронная стабилизация изображения	нет
Цифровое масштабирование	16x
Зеркало	Да
Антитуман	Да
Обнаружение движения	Да
Маскирование	Выкл / Вкл (4 области, прямоугольник)
Улучшение DVE изображения	Да
Сжатие звука	G.711, AMR, RAW_PCM (опционально)
Интеллектуальная система тревожных сигналов	Обнаружение движения, тревога диска, тревога входов/выход, порог температуры: тревога/предупреждение
Аналитика IVS	Интеллектуальная детекция тела, периметр, пересечение линии, коридорный режим (2 линии), оставленные объекты, удаленные объекты
Режим обнаружения	Мониторинг температуры тела
Предустановка обнаружения	Максимум 16
Сигнал тревоги о температуре	Сигнал тревоги перегрева, сигнал тревоги перепада температур
Погрешность измерений	≤ 0.3 °C (зависит от интенсивности излучения, расстояния, температуры окружающей среды и т.д.)
Время отклика	≤30мс
Диапазон измерения температуры	-20 °C ~ 60 °C (-4 °C ~ 140 °C)
Режим отображения температуры	Диапазон детекции >5°C – Абсолютное значение температуры; Диапазон детекции ≤5°C – относительное значение температуры
Ethernet	RJ-45 (10/100Base-T)
Протоколы	IPv4/IPv6, HTTP, RTSP/RTP/RTCP, TCP/UDP, DHCP, DNS, PPPOE, SMTP, SIP, 802.1x

SEC.RU | Короткий путь к информации
Скачано с sec.ru

Совместимость	ONVIF, CGI
Потоковый метод	Unicast
Макс. кол-во подключений	10 Пользователей
Хранение/запись информации	NAS, локальный ПК для мгновенной записи, карта памяти MicroSD до 128GB
Средство просмотра веб-страниц	<IE11, Firefox, Chrome
Язык веб-страниц	Английский, китайский, польский, итальянский, португальский, испанский, русский, французский, чешский, венгерский
Ethernet	1 Разъем Ethernet (10/100 Base-T) Разъем RJ-45
Аудиоинтерфейс	1x вход,1x выход
Сигнал тревоги	2 трев. Вх., 2 трев. вых.
RS485	Да
Выход BNC	нет
Кнопка сброса	Да (встроенная)
Источник питания	DC12V/POE
Потребление энергии	Максимальная мощность 10 Вт
Рабочая температура	-30 °C ~ 60 °C (-22 °C ~ 140 °C)
Условия хранения	0~ 90% RH
Сертификация	CE /FCC
Класс защиты	IP66
Корпус	Металл
Размеры	212 × 182 × 136 мм
Масса	2 кг

SEC.RU | Короткий путь к информации
Скачано с sec.ru