CAME BPT

FB00833M4A

FUTURA X2

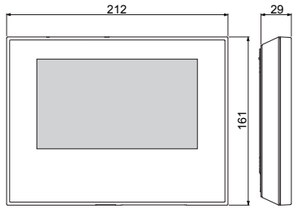

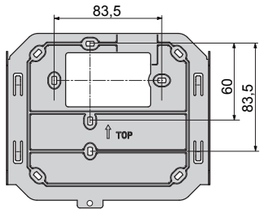

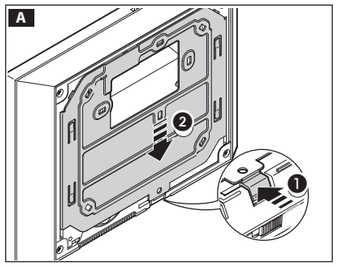

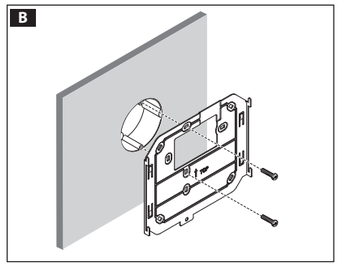

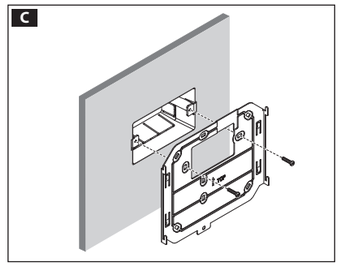

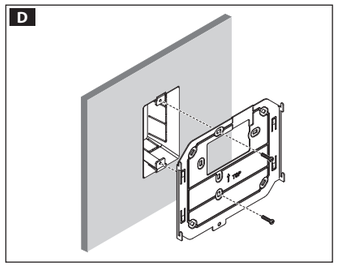

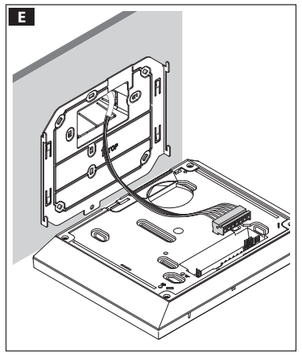

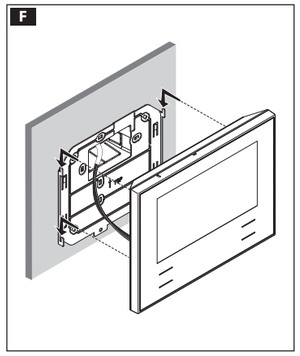

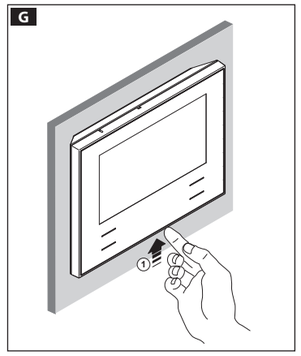

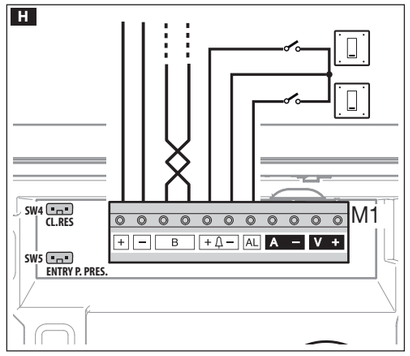

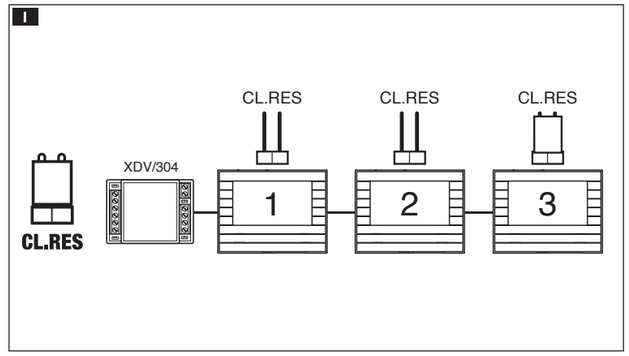

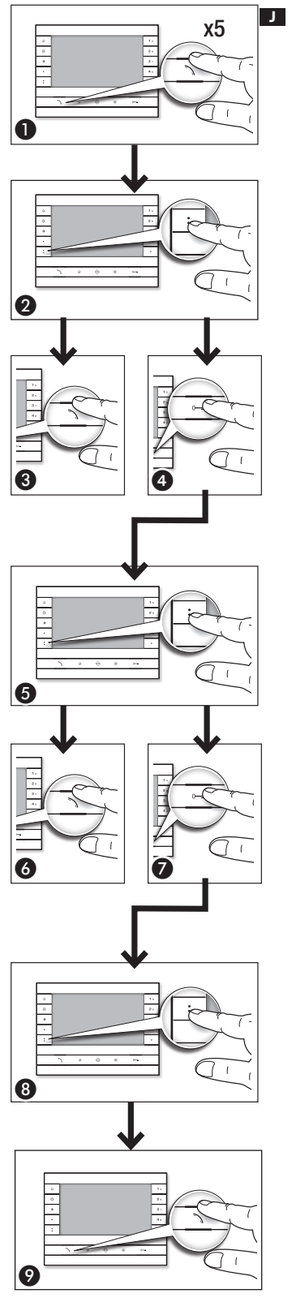

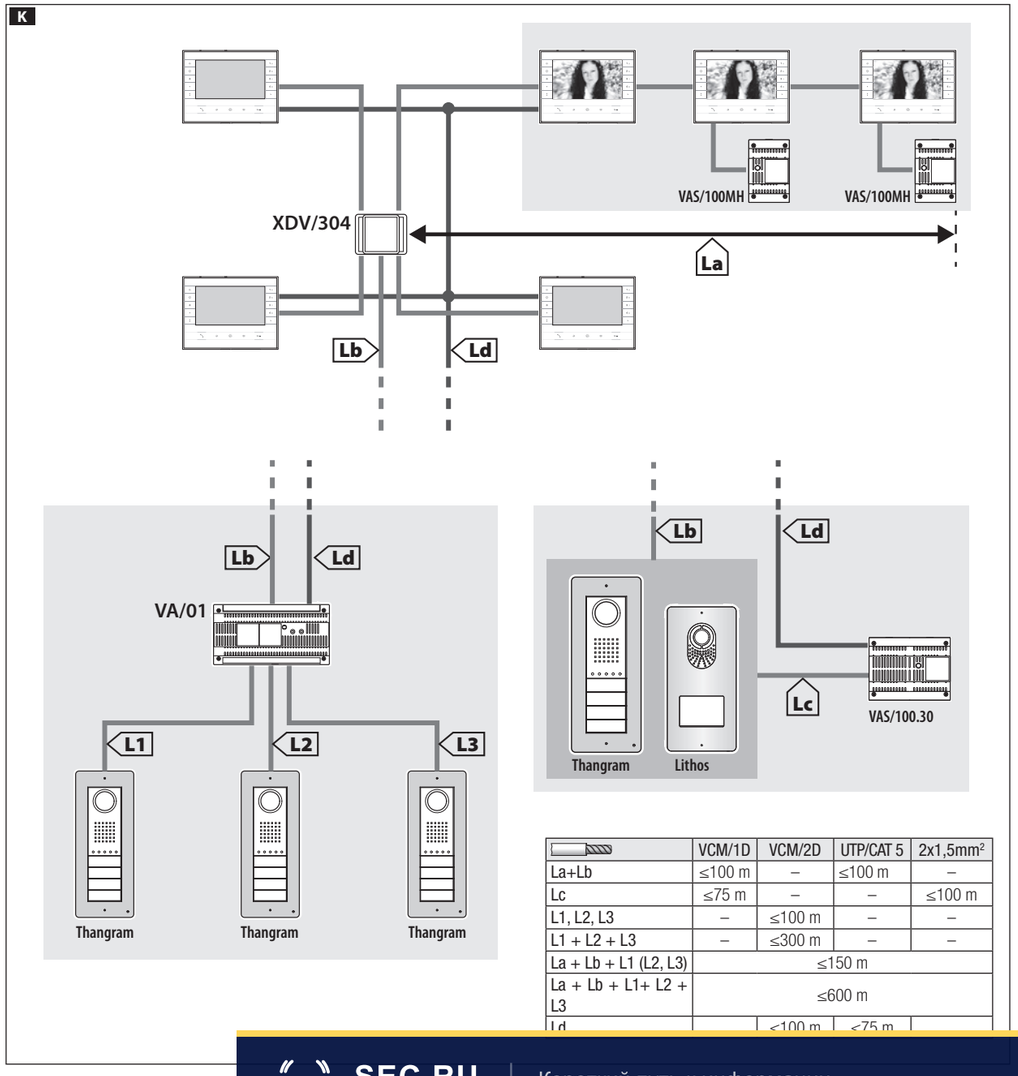

	VCM/1D	VCM/2D	UTP/CAT 5	2x1,5mm²
La+Lb	≤100 m	–	≤100 m	–
Lc	≤75 m	–	–	≤100 m
L1, L2, L3	–	≤100 m	–	–
L1 + L2 + L3	–	≤300 m	–	–
La + Lb + L1 (L2, L3)	≤150 m			
La + Lb + L1+ L2 + L3	≤600 m			
Ld		≤100 m	≤75 m	

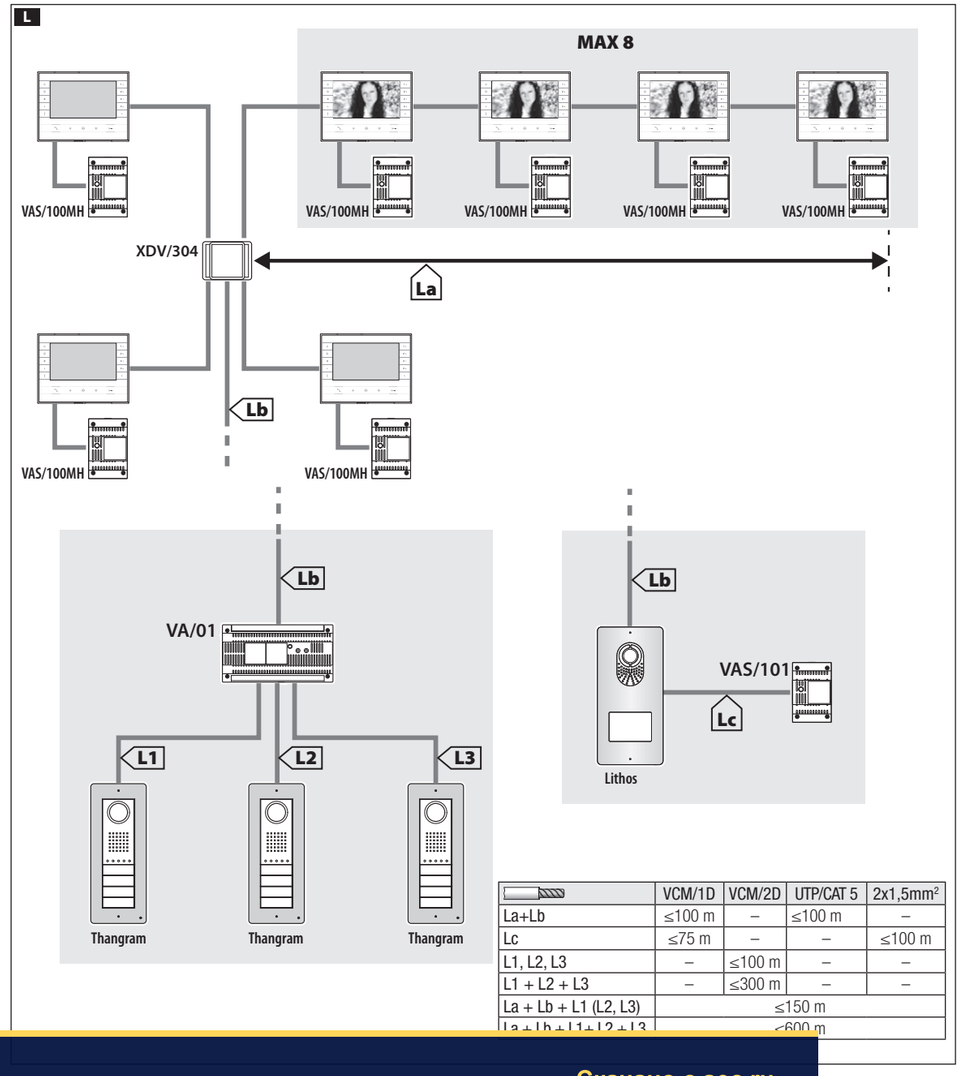

	VCM/1D	VCM/2D	UTP/CAT 5	2x1,5mm²
La+Lb	≤100 m	–	≤100 m	–
Lc	≤75 m	–	–	≤100 m
L1, L2, L3	–	≤100 m	–	–
L1 + L2 + L3	–	≤300 m	–	–
La + Lb + L1 (L2, L3)	≤150 m			
La + Lb + L1+ L2 + L3	≤600 m			

IT	Italiano
EN	English
FR	Français
RU	Русский

CAME S.P.A.
Via Martiri Della Libertà, 15
31030 - Dosson di Casier
Treviso - Italy

CAME.COM

FB00833M4A - ver. 1 - 07/2017

SEC.RU | Короткий путь к информации
Скачано с sec.ru

ITALIANO

Avvertenze generali

• Leggere attentamente le istruzioni, prima di iniziare l'installazione ed eseguire gli interventi come specificato dal costruttore.
• L'installazione, la programmazione, la messa in servizio e la manutenzione del prodotto deve essere effettuata solo da personale tecnico qualificato ed opportunamente addestrato nel rispetto delle normative vigenti ivi comprese le osservanze sulla prevenzione infortuni.
• Prima di effettuare ogni operazione di pulizia o di manutenzione, togliere l'alimentazione.
• L'apparecchio dovrà essere destinato solo all'uso per il quale è stato studiato.
• Il costruttore non può comunque essere considerato responsabile per eventuali danni derivanti da usi impropri, erronei ed irragionevoli.

Descrizione

Videocitofonico vivavoce con display LCD da 7'' con alimentazione locale.

Morsettiera H

+ –	Alimentazione locale
B	Ingresso linea BUS
– 🔔 +	Chiamata da pianerottolo
AL	Ingresso allarme

Resistenza di fine linea (CL.RES) I
Il ponticello deve essere inserito solo nell'ultimo dispositivo della linea.

Dati tecnici

Tipo	Futura X2
Alimentazione locale (VDC)	16÷18
Assorbimento (mA max)	300
Assorbimento in stand by (mA)	<10
Assorbimento singolo LED (mA) (panico, esclusione suoneria)	1
Temperatura di stoccaggio (°C)	-25 ÷ +70
Temperatura di funzionamento (°C)	0 ÷ +35
Grado IP	20
Standard video	PAL/NTSC
Display LCD TFT a colori (pollici)	7

Installazione

Installare il dispositivo ad un'altezza adeguata all'utente.
• A Premere il pulsante ❶; sganciare il supporto dal dispositivo facendolo scorrere ❷.
• Fissare il supporto alla scatola da incasso: tonda Ø 60mm B oppure rettangolare 503 C D. Utilizzare le viti in dotazione, rispettare l'indicazione TOP ed evitare il serraggio eccessivo delle viti.
• Eseguire i collegamenti e agganciare il dispositivo al supporto E F.
• Per sganciare l'apparecchio dal supporto premere il pulsante e sollevare il dispositivo G.
Per l'installazione da incasso fare riferimento al manuale del kit da incasso.

Configurazione melodie J

☞ **Bisogna eseguire, in successione, tutte le fasi di programmazione descritte di seguito:**

1- Ingresso in Programmazione.
Premere per 5 volte il pulsante entro 5 s ❶.
Un breve segnale acustico conferma l'ingresso in programmazione.

2- Programmazione della melodia associata alla chiamata dal posto esterno.
Per ascoltare in sequenza le melodie premere il tasto ❷.
Per selezionare la melodia ed uscire dalla programmazione premere il tasto ❸.
Per selezionare la melodia e proseguire con la programmazione premere il tasto ❹.

3- Programmazione della melodia associata alla chiamata dal pianerottolo.
Per ascoltare in sequenza le melodie premere il tasto ❺.
Per selezionare la melodia ed uscire dalla programmazione premere il tasto ❻.
Per selezionare la melodia e proseguire con la programmazione premere il tasto ❼.

4- Programmazione del numero di squilli di chiamata.
Premere il tasto ❽ tante volte quanti sono gli squilli desiderati (da 1 a 6 squilli). Dopo 3 secondi dall'ultima pressione del tasto verrà riprodotta la chiamata selezionata per il numero di squilli prescelto.

Per uscire dalla programmazione premere il tasto ❾.

☞ **Per la programmazione della chiamata, vedere la documentazione dei posti esterni.**

Schemi di installazione K L

L Nel caso si utilizzi un cavo UTP/CAT 5 ogni coppia di cavi deve alimentare un solo derivato.

Il prodotto è conforme alle direttive di riferimento vigenti.

Dismissione e smaltimento. Non disperdere nell'ambiente l'imballaggio e il dispositivo alla fine del ciclo di vita, ma smaltirli seguendo le norme vigenti nel paese di utilizzo del prodotto. I componenti riciclabili riportano simbolo e sigla del materiale.
I DATI E LE INFORMAZIONI INDICATE IN QUESTO MANUALE SONO DA RITENERSI SUSCETTIBILI DI MODIFICA IN QUALSIASI MOMENTO E SENZA OBBLIGO DI PREAVVISO. LE MISURE, SE NON DIVERSAMENTE INDICATO, SONO IN MILLIMETRI.

ENGLISH

General precautions

• Read the instructions carefully before beginning the installation and carry out the actions as specified by the manufacturer.
• The installation, programming, commissioning and maintenance of the product must be carried out only by qualified technical personnel, correctly trained with regard to respecting the regulations in force, including the implementation of accident prevention measures.
• Before carrying out any cleaning or maintenance, disconnect the power supply.
• The equipment must only be used for the purpose for which it was designed.
• The manufacturer declines all liability for any damage as a result of improper, incorrect or unreasonable use.

Description

Hands-free video receiver with 7" LCD display and local power supply.

Terminal board H

+ –	Local power supply
B	BUS line input
– 🔔 +	Doorbell
AL	Alarm input

Closing resistance (CL.RES) I
The jumper should be inserted in the last device in the line only.

Technical data

Type	Futura X2
Local power supply (VDC)	16-18
Consumption (mA max)	300
Consumption in stand-by mode (mA)	<10
Consumption of single LED (mA) (panic alarm, disabling ringtone)	1
Storage temperature (°C)	-25 to +70
Operating temperature (°C)	0 to +35
IP Rating	20
Video standard	PAL/NTSC
LCD TFT colour display (inches)	7

Installation

Install the device at a suitable height for the user.
• A Press button ❶; unhook the device from the bracket by sliding it off ❷.
• Fasten the bracket to the recessed box: round Ø 60mm B or rectangular 503 C D. Use the screws provided, follow the direction marked "TOP" and avoid overtightening the screws.
• Make the connections and fit the device onto the bracket E F.
• To unhook the unit from the bracket, press the button and lift the device G.
For recessed installation refer to the recessing kit manual.

Ringtone configuration J

☞ **All the programming stages described below must be carried out in sequence:**

1- Accessing programming mode
Press button 5 times in 5 secs ❶.
A short beep confirms that you have entered programming mode.

2- Programming the melody associated with a call from the entry panel
To listen to the melodies in sequence, press button ❷.
To select the melody and exit programming, press button ❸.
To select the melody and continue with programming, press button ❹.

3- Programming the melody associated with a call from the floor
To listen to the melodies in sequence, press button ❺.
To select the melody and exit programming, press button ❻.
To select the melody and continue with programming, press button ❼.

4- Programming the number of rings
Press button ❽ as many times as you want the call to ring (from 1 to 6 rings). Three seconds after the button is last pressed, the selected call is played back with the chosen number of rings.

To exit programming, press button ❾.

☞ **See the entry panel documentation for call programming.**

Installation diagrams K L

L If using a UTP/CAT 5 cable, each pair of cables must power only one receiver.

This product complies with the relevant directives in force.

Decommissioning and disposal. Dispose of the packaging and the device at the end of its life cycle responsibly, in compliance with the laws in force in the country where the product is used. The recyclable components are marked with a symbol and the material's ID marker.
THE DATA AND INFORMATION SHOWN IN THIS MANUAL ARE TO BE CONSIDERED AS SUBJECT TO CHANGE AT ANY TIME AND WITHOUT THE NEED FOR ANY ADVANCE WARNING. MEASUREMENTS, UNLESS OTHERWISE INDICATED, ARE IN MILLIMETRES.

FRANÇAIS

Instructions générales

• Lire attentivement les instructions avant toute opération d'installation et effectuer les interventions comme indiqué par le fabricant.
• L'installation, la programmation, la mise en service et l'entretien du produit ne doivent être effectués que par des techniciens qualifiés et dans le strict respect des normes en vigueur, y compris des règles sur la prévention des accidents.
• Avant toute opération de nettoyage ou d'entretien, mettre hors tension.
• L'appareil ne devra être destiné qu'à l'utilisation pour laquelle il a été conçu.
• Le fabricant décline toute responsabilité en cas d'éventuels dommages provoqués par des utilisations impropres, incorrectes et déraisonnables.

Description

Portier vidéo mains libres avec écran LCD 7'' à alimentation locale.

Bornier H

+ –	Alimentation locale
B	Entrée ligne BUS
– 🔔 +	Appel depuis palier
AL	Entrée alarme

Résistance de terminaison de ligne (CL.RES) I
Le shunt ne doit être activé que dans le dernier dispositif de la ligne.

Données techniques

Type	Futura X2
Alimentation locale (VDC)	16 - 18
Absorption (mA max.)	300
Absorption en mode veille (mA)	<10
Absorption LED simple (mA) (panique, désactivation sonnerie)	1
Température de stockage (°C)	-25 à +70
Température de fonctionnement (°C)	0 à +35
Degré IP	20
Standard vidéo	PAL/NTSC
Écran LCD TFT couleur (pouces)	7

Installation

Installer le dispositif à la hauteur convenant à l'utilisateur.
• A Appuyer sur le bouton ❶ ; décrocher le support du dispositif en le faisant glisser ❷.
• Fixer le support au boîtier à encastrer : rond Ø 60mm B ou rectangulaire 503 C D. Utiliser les vis fournies sans trop les serrer et respecter l'indication TOP.
• Effectuer les branchements et fixer le dispositif au support E F.
• Pour décrocher l'appareil du support, appuyer sur le bouton et soulever le dispositif G.
Pour la version à encastrer, se référer au manuel du kit à encastrer.

Configuration des mélodies J

☞ **Effectuer, l'une après l'autre, toutes les phases de programmation décrites ci-après :**

1- Entrée en mode programmation.
Appuyer 5 fois sur le bouton en 5 s ❶.
Un signal sonore bref confirme l'entrée en mode programmation.

2- Programmation de la mélodie associée à l'appel provenant du poste externe.
Pour écouter les mélodies l'une après l'autre, appuyer sur la touche ❷.
Pour sélectionner la mélodie et sortir de la programmation, appuyer sur la touche ❸.
Pour sélectionner la mélodie et poursuivre la programmation, appuyer sur la touche ❹.

3- Programmation de la mélodie associée à l'appel provenant du palier.
Pour écouter les mélodies l'une après l'autre, appuyer sur la touche ❺.
Pour sélectionner la mélodie et sortir de la programmation, appuyer sur la touche ❻.
Pour sélectionner la mélodie et poursuivre la programmation, appuyer sur la touche ❼.

4- Programmation du nombre de sonneries de l'appel.
Appuyer sur la touche ❽ autant de fois que le nombre de sonneries souhaité (de 1 à 6 sonneries). Au bout de 3 secondes à compter du dernier enfoncement de la touche, l'appel sélectionné sera reproduit selon le nombre de sonneries choisi.

Pour sortir du menu de programmation, appuyer sur la touche ❾.

☞ **Pour la programmation de l'appel, voir la documentation des postes externes.**

Schémas d'installation K L

L En cas d'utilisation d'un câble UTP/CAT 5, chaque paire de câbles ne doit alimenter qu'un seul poste.

Ce produit est conforme aux directives de référence en vigueur.

Mise au rebut et élimination. Ne pas jeter l'emballage et le dispositif dans la nature au terme du cycle de vie de ce dernier, mais les éliminer selon les normes en vigueur dans le pays où le produit est utilisé. Le symbole et le sigle du matériau figurent sur les composants recyclables.
LES DONNÉES ET LES INFORMATIONS CONTENUES DANS CE MANUEL SONT SUSCEPTIBLES DE SUBIR DES MODIFICATIONS À TOUT MOMENT ET SANS AUCUN PRÉAVIS. LES DIMENSIONS SONT EXPRIMÉES EN MILLIMÈTRES, SAUF INDICATION CONTRAIRE.

РУССКИЙ

Общие правила безопасности

• Внимательно прочитайте инструкции, прежде чем приступить к установке и выполнению работ, согласно указаниям фирмы-изготовителя.
• Монтаж, программирование, включение и техобслуживание изделия должны выполняться только квалифицированным и обученным персоналом в полном соответствии с действующими нормативами, включая соблюдение правил техники безопасности
• Обесточьте все устройства перед выполнением работ по чистке и техобслуживанию.
• Это изделие должно использоваться исключительно по назначению.
• Фирма-изготовитель снимает с себя всякую ответственность за ущерб, нанесенный неправильным, ошибочным или небрежным использованием изделия.

Описание

Абонентское видеоустройство с громкой связью, ЖК-дисплеем 7'' и локальным электропитанием.

Клеммная колодка H

+ –	Локальное электропитание
B	Вход линии шины
– 🔔 +	Дверной звонок
AL	Вход тревожной сигнализации

Концевой резистор (CL.RES) I
Перемычка должна быть установлена только на последнем устройстве линии.

Технические характеристики

Модель	Futura X2
Локальное электропитание (=В)	16-18
Макс. потребляемый ток (мА)	300
Потребление в режиме ожидания (мА)	<10
Потребление тока одним светодиодом (мА) (паника, беззвучный режим)	1
Диапазон температур хранения (°C)	-25 — +70
Диапазон рабочих температур (°C)	0 — +35
Класс защиты (IP)	20
Видеостандарт	PAL/NTSC
Цветной ЖК-дисплей TFT (в дюймах)	7

Монтаж

Установите устройство на удобной для пользователя высоте.
• A Нажмите кнопку ❶; вытащите суппорт из устройства ❷.
• Прикрепите суппорт к монтажной коробке: круглой Ø 60 мм B или прямоугольной 503 C D. Используйте прилагаемые винты, соблюдая указание «TOP» («ВВЕРХ») и избегая чрезмерного затягивания винтов.
• Выполните электрические подключения и прикрепите устройство к суппорту E F.
• Чтобы отсоединить устройство от суппорта, нажмите кнопку и поднимите устройство G.
Для встроенного монтажа руководствуйтесь инструкцией, прилагаемой к комплекту для встроенного монтажа.

Настройка мелодий J

☞ **Необходимо последовательно выполнить все этапы программирования, описанные ниже:**

1. Вход в режим программирования.
Нажмите 5 раз кнопку в течение 5 секунд ❶.
Короткий звуковой сигнал подтвердит вход в режим программирования.

2. Программирование мелодии вызова с вызывной панели.
Для последовательного прослушивания мелодий нажмите кнопку ❷.
Для выбора мелодии и выхода из режима программирования нажмите кнопку ❸.
Для выбора мелодии и продолжения программирования нажмите кнопку ❹.

3. Программирование мелодии дверного звонка.
Для последовательного прослушивания мелодий нажмите кнопку ❺.
Для выбора мелодии и выхода из режима программирования нажмите кнопку ❻.
Для выбора мелодии и продолжения программирования нажмите кнопку ❼.

4. Программирование количества звонков во время вызова.
Нажмите клавишу ❽ столько раз, сколько звонков требуется для вызова (от 1 до 6). Спустя 3 секунды после последнего нажатия клавиши мелодия вызова будет воспроизведена заданное количество раз.

Для выхода из режима программирования нажмите кнопку ❾.

☞ **Информация о программировании вызовов приведена в документации к вызывной панели.**

Схемы установки K L

L В случае использования кабеля UTP/CAT 5 каждая пара проводов должна питать только одно абонентское устройство.

Изделие соответствует требованиям действующих нормативов.

Утилизация. Не выбрасывайте упаковку и устройство в окружающую среду. Утилизируйте их в соответствии с требованиями законодательства, действующего в стране установки. Компоненты, пригодные для повторного использования, отмечены специальным символом с обозначением материала.
КОМПАНИЯ CAME S.P.A. СОХРАНЯЕТ ЗА СОБОЙ ПРАВО НА ИЗМЕНЕНИЕ СОДЕРЖАЩЕЙСЯ В ЭТОЙ ИНСТРУКЦИИ ИНФОРМАЦИИ В ЛЮБОЕ ВРЕМЯ И БЕЗ ПРЕДВАРИТЕЛЬНОГО УВЕДОМЛЕНИЯ. ВСЕ РАЗМЕРЫ ПРИВЕДЕНЫ В ММ, ЕСЛИ НЕ УКАЗАНО ИНОЕ.

SEC.RU | Короткий путь к информации
Скачано с sec.ru