CAME BPT

FB00854M4A

PEC

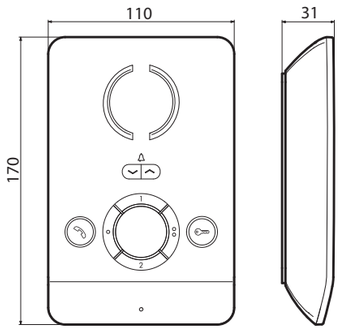

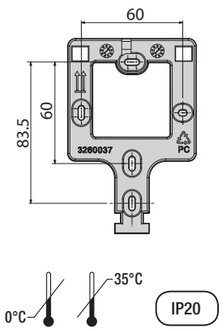

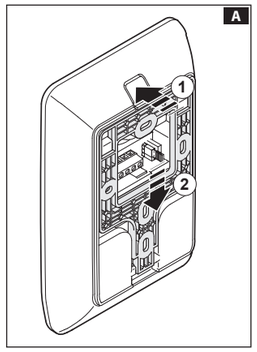

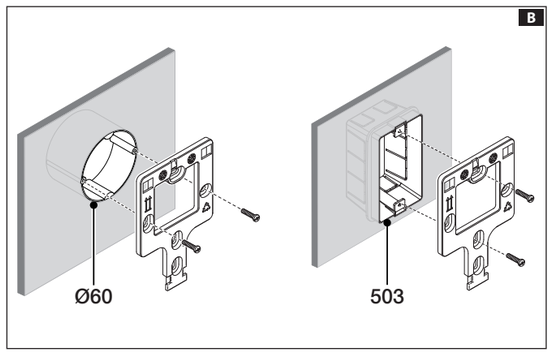

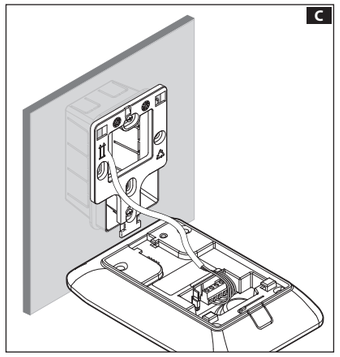

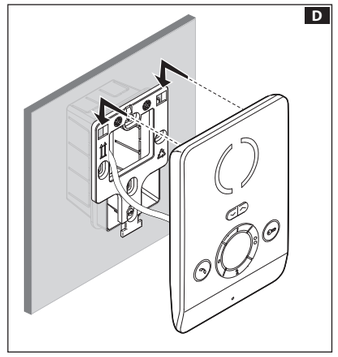

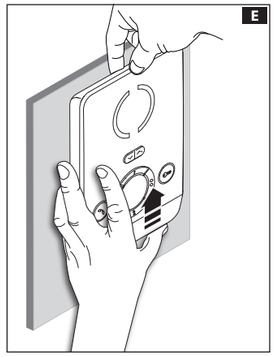

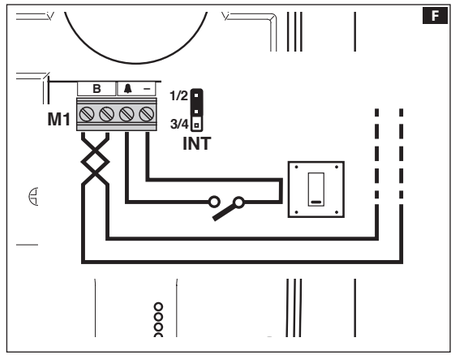

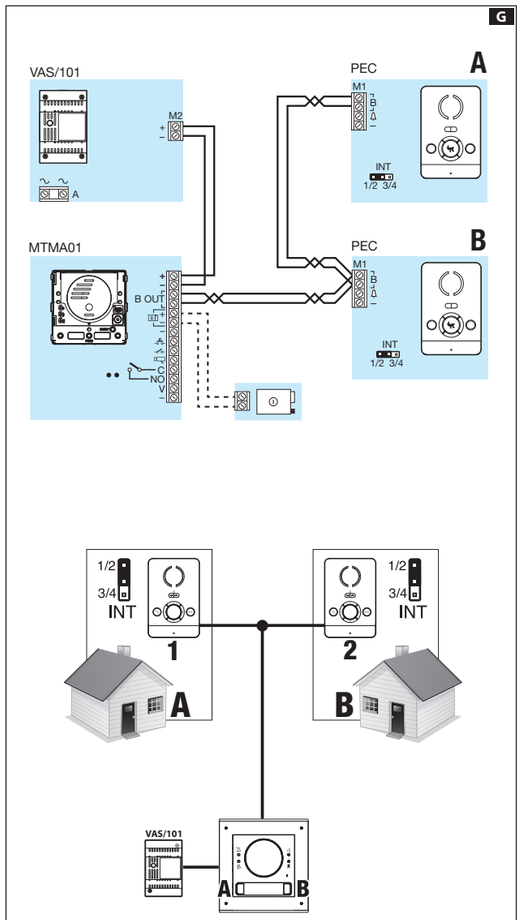

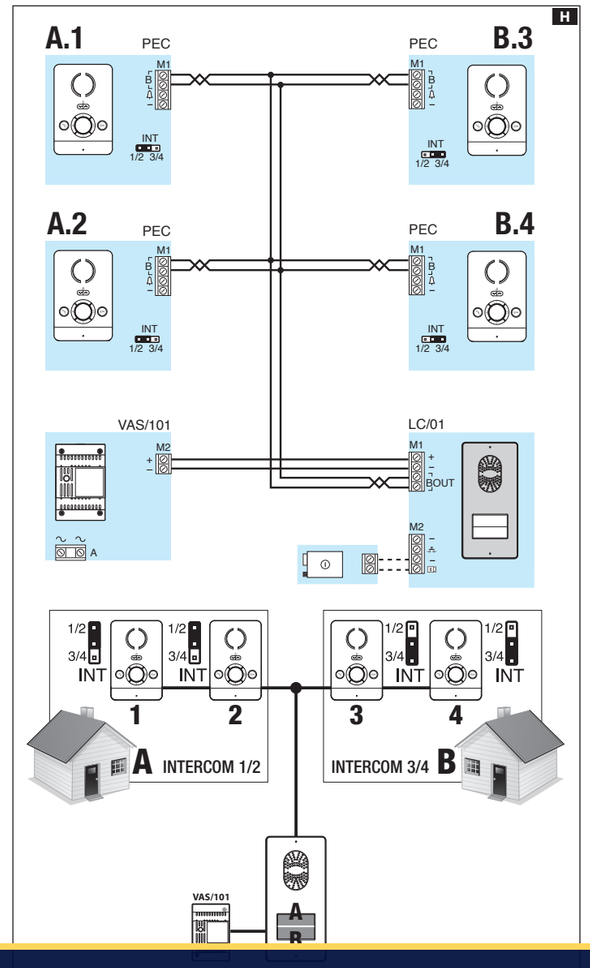

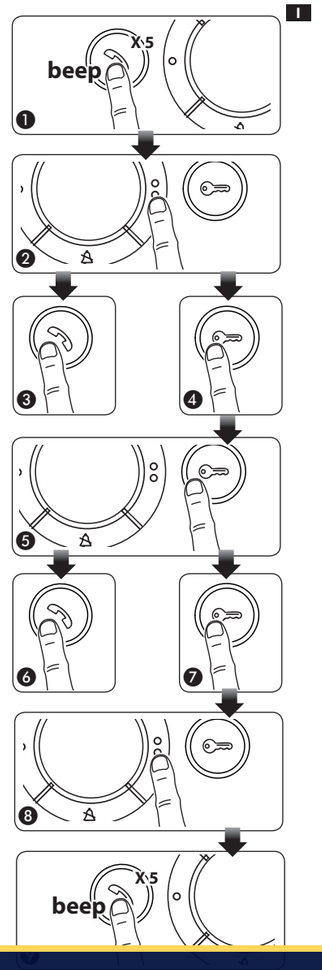

CE

FC

IT	Italiano
EN	English
FR	Français
RU	Русский

CAME S.P.A.
Via Martiri Della Libertà, 15
31030 - Dosson di Casier
Treviso - Italy

CAME.COM

FB00854M4A - ver. 1 - 07/2017

ITALIANO

Avvertenze generali

- Leggere attentamente le istruzioni, prima di iniziare l'installazione ed eseguire gli interventi come specificato dal costruttore.
- L'installazione, la programmazione, la messa in servizio e la manutenzione del prodotto deve essere effettuata solo da personale tecnico qualificato ed opportunamente addestrato nel rispetto delle normative vigenti ivi comprese le osservanze sulla prevenzione infortuni.
- Prima di effettuare ogni operazione di pulizia o di manutenzione, togliere l'alimentazione.
- L'apparecchio dovrà essere destinato solo all'uso per il quale è stato studiato.
- Il costruttore non può comunque essere considerato responsabile per eventuali danni derivanti da usi impropri, erronei ed irragionevoli.

Descrizione

Derivato interno citofonico intercomunicante.

Funzione di morsetti e ponticello F

Morsettiera M1

B Ingresso linea BUS

Chiamata pianerottolo

Ponticello selettore (INT)

Permette di creare due gruppi intercomunicanti distinti.

Sui derivati del primo gruppo inserire il jumper INT nella posizione "1/2", sui derivati del secondo gruppo, inserire il jumper INT nella posizione "3/4" G H.

Dati tecnici

Tipo	PEC
Assorbimento massimo (mA)	80
Assorbimento in stand-by (mA)	< 1
Assorbimento singolo LED (mA)	1
Temperatura di stoccaggio (°C)	-25 ÷ +70

Installazione A

- Premere il pulsante ①; sganciare il supporto dal dispositivo facendolo scorrere ②.
- Fissare il supporto alla scatola da incasso o direttamente alla parete, utilizzando le viti in dotazione B evitando il serraggio eccessivo delle viti.

Installare il dispositivo ad un'altezza adeguata all'utente.

- Eseguire i collegamenti e agganciare il dispositivo al supporto C D.
- Per sganciare l'apparecchio dal supporto premere il pulsante e sollevare il dispositivo E.

Esempi di collegamento

G Pur rispondendo a due pulsanti di chiamata diversi, le due abitazioni possono intercomunicare.

H Le due abitazioni rispondono a due pulsanti di chiamata diversi; l'intercomunicazione è concessa tra i soli dispositivi all'interno della stessa abitazione.

Configurazione melodie I

☞ **Bisogna eseguire, in successione, tutte le fasi di programmazione descritte di seguito:**

1- Ingresso in Programmazione.
Premere per 5 volte il pulsante entro 5 s ❶.
Un breve segnale acustico conferma l'ingresso in programmazione.

2- Programmazione della melodia associata alla chiamata dal posto esterno.
Per ascoltare in sequenza le melodie premere il tasto ❷.
Per selezionare la melodia ed uscire dalla programmazione premere il tasto ❸.
Per selezionare la melodia e proseguire con la programmazione premere il tasto ❹.

3- Programmazione della melodia associata alla chiamata dal pianerottolo.
Per ascoltare in sequenza le melodie premere il tasto ❺.
Per selezionare la melodia ed uscire dalla programmazione premere il tasto ❻.
Per selezionare la melodia e proseguire con la programmazione premere il tasto ❼.

4- Programmazione del numero di squilli di chiamata.
Premere il tasto ❽ tante volte quanti sono gli squilli desiderati (da 1 a 6 squilli). Dopo 3 secondi dall'ultima pressione del tasto verrà riprodotta la chiamata selezionata per il numero di squilli prescelto.
Per uscire dalla programmazione premere il tasto ❾.

☞ **Per la programmazione della chiamata, vedere la documentazione dei posti esterni.**

Il prodotto è conforme alle direttive di riferimento vigenti.

Dismissione e smaltimento. Non disperdere nell'ambiente l'imballaggio e il dispositivo alla fine del ciclo di vita, ma smaltirli seguendo le norme vigenti nel paese di utilizzo del prodotto. I componenti riciclabili riportano simbolo e sigla del materiale.
I DATI E LE INFORMAZIONI INDICATE IN QUESTO MANUALE SONO DA RITENERSI SUSCETTIBILI DI MODIFICA IN QUALSIASI MOMENTO E SENZA OBBLIGO DI PREAVVISO. LE MISURE, SE NON DIVERSAMENTE INDICATO, SONO IN MILLIMETRI.

SEC.RU | Короткий путь к информации
Скачано с sec.ru

ENGLISH

General Precautions

- Read the instructions carefully before beginning the installation and carry out the actions as specified by the manufacturer.
- The installation, programming, commissioning and maintenance of the product must be carried out only by qualified technical personnel, correctly trained with regard to respecting the regulations in force, including the implementation of accident prevention measures.
- Before carrying out any cleaning or maintenance operation, disconnect the power supply.
- The equipment must be destined only for the use for which it was designed.
- The manufacturer declines all liability for any damage as a result of improper, incorrect or unreasonable use.

Description

Intercom internal audio receiver.

Function of terminals and link F

Terminal board M1

B BUS line input

Doorbell

Selector link (INT)

Allows two separate intercommunicating groups to be created.
Insert the INT jumper in the “1/2” position on the receivers of the first group. Insert the INT jumper in the “3/4” position on the receivers of the second group G H.

Technical data

Type	PEC
Maximum consumption (mA)	80
Consumption in stand-by mode (mA)	< 1
Single LED consumption (mA)	1
Storage temperature (°C)	-25 ÷ +70

Installation A

- Press button 1; unhook the support from the device by sliding it down 2.
- Fasten the support to the recessed box or directly to the wall, using the screws provided B taking care not to tighten the screws too much.

Install the device at a suitable height for the user.

- Make the connections and fit the device onto the support C D.
- To unfasten the unit from the support press the button and lift the device E.

Connection examples

G Although responding to two different call buttons, the two homes can intercommunicate.

H The two homes respond to two different call buttons; intercom is allowed only between the devices inside the same home.

Setting melodies I

☞ **All the programming stages described below must be carried out in sequence:**

1- Going into Programming.
Press button 5 times in 5 secs 1.
A short beep confirms that you have entered programming mode.

2- Programming the melody associated with a call from the entry panel.
To listen to the melodies in sequence, press key 2.
To select the melody and exit programming, press key 3.
To select the melody and continue with programming, press key 4.

3- Programming the melody associated with a call from the front door.
To listen to the melodies in sequence, press key 5.
To select the melody and exit programming, press key 6.
To select the melody and continue with programming, press key 7.

4- Programming the number of rings for the call.
Press key 8 as many times as you want it to ring (from 1 to 6 rings). Three seconds after the last press of the key the call selected for the chosen number of rings will be played back.

To exit programming, press key 9.

☞ **See the entry panel documentation for call programming.**

FC - This device complies with Part 15 of the FCC Rules. Operation is subject to the following two conditions: (1) this device may not cause harmful interference and (2) this device must accept any interference received, including interference that may cause undesired operation.
This product complies with the relevant directives in force.

Decommissioning and disposal. Dispose of the packaging and the device at the end of its life cycle responsibly, in compliance with the laws in force in the country where the product is used. The recyclable components are marked with a symbol and the material's ID marker.
THE DATA AND INFORMATION SHOWN IN THIS MANUAL ARE TO BE CONSIDERED AS SUBJECT TO CHANGE AT ANY TIME AND WITHOUT THE NEED FOR ANY ADVANCE WARNING. MEASUREMENTS, UNLESS OTHERWISE INDICATED, ARE IN MILLIMETRES.

FRANÇAIS

Instructions générales

- Lire attentivement les instructions avant de commencer l'installation et effectuer les interventions comme indiqué par le fabricant.
- L'installation, la programmation, la mise en service et l'entretien du produit ne doivent être effectués que par un personnel technique qualifié et convenablement formé, conformément aux normes légales en vigueur, y compris les dispositions concernant la prévention des accidents.
- Avant toute opération de nettoyage ou d'entretien, veuillez mettre le dispositif hors tension.
- L'appareil doit être uniquement utilisé dans le but pour lequel il a été conçu.
- Le fabricant ne peut toutefois être tenu pour responsable des éventuels dommages qui naîtraient d'une utilisation erronée ou déraisonnable.

Description

Poste interne d'interphonie intercommunicant.

Fonction des bornes et cavalier F

Bornier M1

B Entrée ligne BUS

Appel palier

Cavalier sélecteur (INT)

Permet de créer deux groupes intercommunicants distincts.
Sur les postes internes du premier groupe, placer le cavalier INT sur la position « 1/2 » ; sur les postes internes du deuxième groupe, placer le cavalier INT sur la position INT « 3/4 » G H.

Données techniques

Type	PEC
Absorption maximum (mA)	80
Courant absorbé en veille (mA)	< 1
Courant absorbé par LED (mA)	1
Température de stockage (°C)	-25 ÷ +70

Installation A

- Appuyer sur le bouton 1 ; décrocher le support du dispositif en le faisant glisser 2.
- Fixer le support au boîtier à encastrer ou directement sur le mur à l'aide des vis fournies B en évitant un serrage excessif des vis.

Installer le dispositif à une hauteur adaptée à l'utilisateur.

- Effectuer les branchements et accrocher le dispositif au support C D.
- Pour décrocher l'appareil du support, appuyer sur le bouton et soulever le dispositif E.

Exemples de branchement

G Les deux habitations peuvent intercommuniquer tout en répondant à deux boutons d'appel différents.

H Les deux habitations répondent à deux boutons d'appel différents ; l'intercommunication n'est permise qu'entre les dispositifs de la même habitation.

Configuration des mélodies I

☞ **Effectuer, l’une après l’autre, toutes les phases de programmation décrites ci-après :**

1- Entrée en mode programmation.
Appuyer 5 fois sur le bouton en 5 s 1.
Un signal sonore bref confirme l’entrée en mode programmation.

2- Programmation de la mélodie associée à l’appel provenant du poste externe.
Pour écouter les mélodies l’une après l’autre, appuyer sur la touche 2.
Pour sélectionner la mélodie et sortir de la programmation, appuyer sur la touche 3.
Pour sélectionner la mélodie et poursuivre la programmation, appuyer sur la touche 4.

3- Programmation de la mélodie associée à l’appel provenant du palier.
Pour écouter les mélodies l’une après l’autre, appuyer sur la touche 5.
Pour sélectionner la mélodie et sortir de la programmation, appuyer sur la touche 6.
Pour sélectionner la mélodie et poursuivre la programmation, appuyer sur la touche 7.

4- Programmation du nombre de sonneries de l’appel.
Appuyer sur la touche 8 autant de fois que le nombre de sonneries souhaité (de 1 à 6 sonneries). Au bout de 3 secondes à compter du dernier enfoncement de la touche, l’appel sélectionné sera reproduit selon le nombre de sonneries choisi.

Pour sortir du menu de programmation, appuyer sur la touche 9.

☞ **Pour la programmation de l’appel, voir la documentation des postes externes.**

Le produit est conforme aux directives de référence en vigueur.

Démantèlement et élimination. Ne pas jeter les emballages et l'appareil dans la nature à la fin du cycle de vie, mais veuillez les éliminer conformément à la réglementation en vigueur dans le Pays d'utilisation du produit. Les composants recyclables portent le symbole et le sigle du matériau.
LES DONNÉES ET INFORMATIONS DE CE MANUEL SONT CONSIDÉRÉES COMME SUSCEPTIBLES DE MODIFICATIONS À TOUT MOMENT ET SANS PRÉAVIS. LES MESURES, SAUF AUTRES INDICATIONS, SONT EXPRIMÉES EN MILLIMÈTRES.

РУССКИЙ

Общие предупреждения

- Перед началом работ по установке внимательно ознакомьтесь с инструкциями и выполните установку согласно рекомендациям производителя.
- Установка, программирование, ввод в эксплуатацию и обслуживание продукта должны выполняться только квалифицированным и специально обученным персоналом с соблюдением действующих стандартов, включая требования по охране труда и технике безопасности.
- Перед очисткой или техническим обслуживанием следует отсоединять устройство от источника электропитания.
- Устройство следует использовать только в целях, для которых оно предназначено.
- Производитель не несет никакой ответственности за любые повреждения, возникшие в результате неправильного, некорректного или неоправданного использования.

Описание

Абонентское устройство-интерком домофона.

Функция клемм и перемычки F

Клеммная колодка M1

B Вход рейки

Вызов с лестничной площадки

Перемычка селектор (INT)

Позволяет создавать две отдельные группы, которые могут общаться между собой.
На абонентских устройствах первой группы, установите перемычку в положение "1/2", на абонентских устройствах второй группы, установите перемычку в положение “3/4” G H.

Технические данные

Тип	PEC
Максимальное потребление (мА)	80
Потребление в режиме ожидания (мА)	< 1
Потребление отд. светодиода (мА)	1
Температура хранения (°C)	-25 ÷ +70

Установка A

- Нажмите на фиксатор 1; снимите устройство, слегка сдвинув его 2.
- Прикрепите опору к встраиваемой монтажной коробке или непосредственно к стене, используя прилагаемые винты, B избегая их чрезмерного затягивания.

Устройство следует устанавливать на высоте, удобной для пользователя.

- После подсоединения, прикрепите устройство к опоре C D.
- Чтобы отсоединить устройство от опоры, нажмите на клавишу и поднимите устройство.

Примеры подключения

G Несмотря на то, что две квартиры отвечают на две разных кнопки вызова, они могут общаться между собой.

H Две квартиры отвечают на две различных кнопки вызова; связь возможна только между устройствами в пределах одной квартиры.

Настройка мелодий I

☞ **Необходимо последовательно выполнить все этапы программирования, описанные ниже:**

1. Вход в режим программирования.
Нажмите 5 раз кнопку в течение 5 секунд 1.
Короткий звуковой сигнал подтвердит вход в режим программирования.

2. Программирование мелодии вызова с вызывной панели.
Для последовательного прослушивания мелодий нажмите кнопку 2.
Для выбора мелодии и выхода из режима программирования нажмите кнопку 3.
Для выбора мелодии и продолжения программирования нажмите кнопку 4.

3. Программирование мелодии дверного звонка.
Для последовательного прослушивания мелодий нажмите кнопку 5.
Для выбора мелодии и выхода из режима программирования нажмите кнопку 6.
Для выбора мелодии и продолжения программирования нажмите кнопку 7.

4. Программирование количества звонков во время вызова.
Нажмите клавишу 8 столько раз, сколько звонков требуется для вызова (от 1 до 6). Спустя 3 секунды после последнего нажатия клавиши мелодия вызова будет воспроизведена заданное количество раз.

Для выхода из режима программирования нажмите кнопку 9.

☞ **Информация о программировании вызовов приведена в документации к вызывной панели.**

Tento produkt je v souladu s příslušnými referenčními směrnicemi.
Vyřazení z provozu a odstranění Likvidujte obalové materiály a zařízení předepsaným způsobem, v souladu s právními předpisy platnými v zemi použití. Recyklovatelné komponenty jsou označeny příslušným symbolem a značkou materiálu.
ÚDAJE A INFORMACE OBSAŽENÉ V TOMTO NÁVODU MOHOU BÝT KDYKOLIV ZMĚNĚNY BEZ PŘEDCHOZÍHO UPOZORNĚNÍ.
MĚŘENÍ JSOU VYJÁDŘENY V MILIMETRECH, NENÍ-LI UVEDENO JINAK.

SEC.RU | Короткий путь к информации
Скачано с sec.ru