CAME
BPT
CAME.COM

FB01094-RU

CE

АБОНЕНТСКОЕ УСТРОЙСТВО IP-АУДИОДОМОФОН

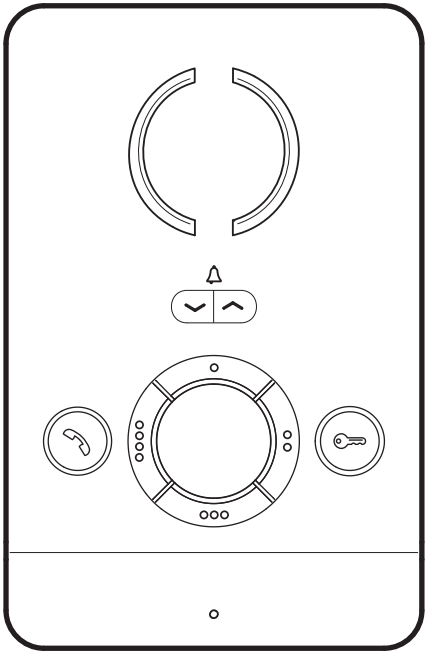

PEC IP

РУКОВОДСТВО ПО УСТАНОВКЕ И НАСТРОЙКЕ

RU Русский

SEC.RU | Короткий путь к информации
Скачано с sec.ru

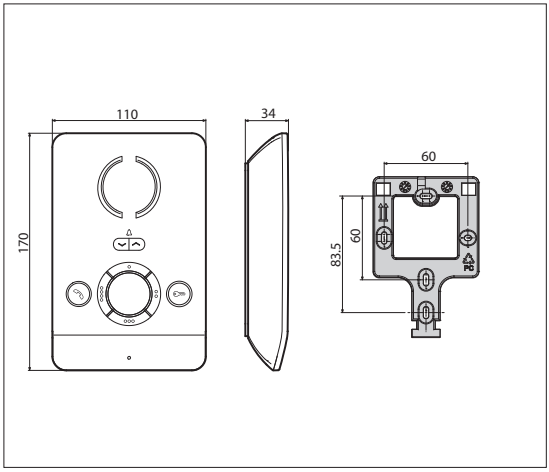

Общие предупреждения

- Внимательно прочитайте инструкции, прежде чем приступить к установке и выполнению работ, согласно указаниям фирмы-изготовителя.
- Монтаж, программирование, включение и техобслуживание изделия должны выполняться только квалифицированным и подготовленным персоналом в полном соответствии с действующими нормативами, включая соблюдение правил техники безопасности
- Обесточьте все устройства перед выполнением работ по чистке и техобслуживанию.
- Это изделие должно использоваться исключительно по назначению.
- Фирма-изготовитель снимает с себя всякую ответственность за ущерб, нанесенный неправильным, ошибочным или небрежным использованием изделия.

Установка

Монтаж

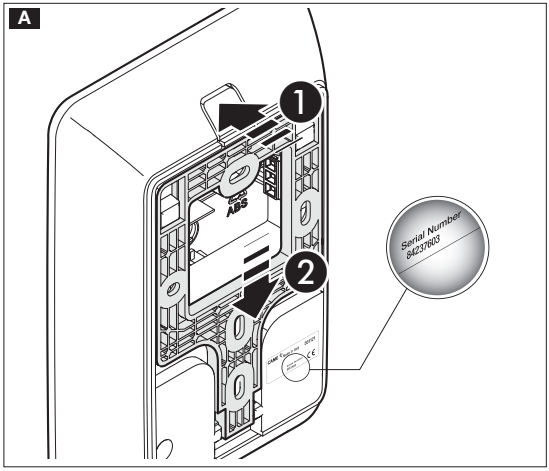

A Нажмите кнопку ❶. Отсоедините кронштейн от устройства, сдвинув его ❷.

B Закрепите кронштейн на встроенной коробке или непосредственно на стене прилагаемыми винтами, не затягивая их чрезмерно.

Установите устройство на удобной для пользователя высоте.

C **D** Выполните электрические подключения и прикрепите устройство к кронштейну.

E Чтобы отсоединить устройство от кронштейна, нажмите кнопку и поднимите устройство.

Сохраните этикетку с серийным номером устройства для последующего программирования системы.

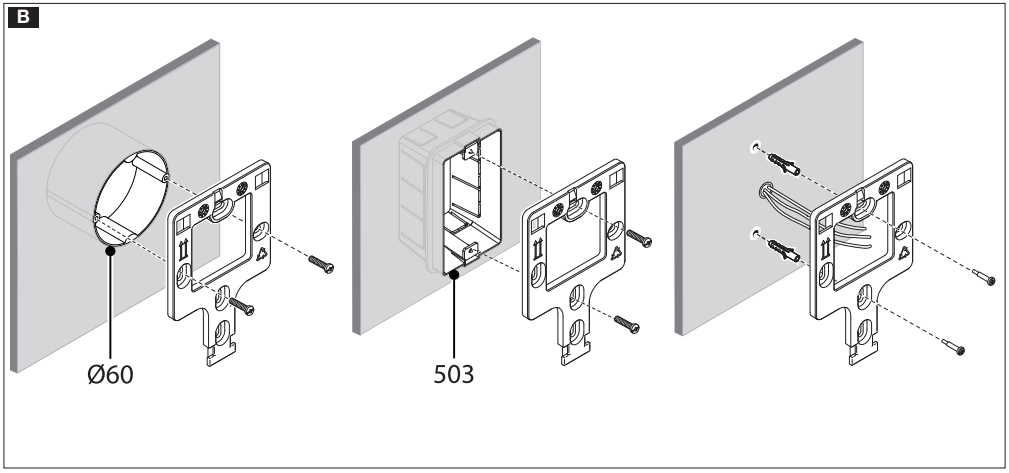

SEC.RU | Короткий путь к информации
Скачано с sec.ru

C

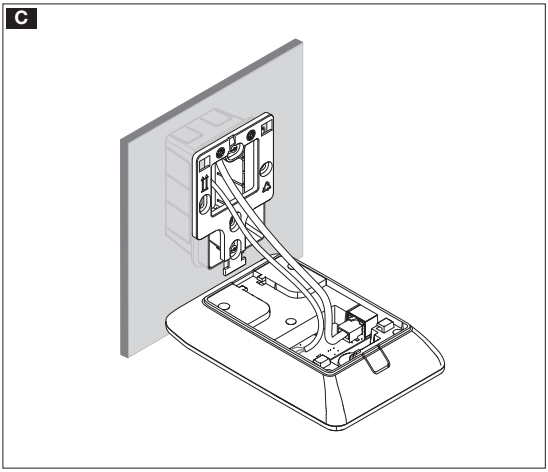

D

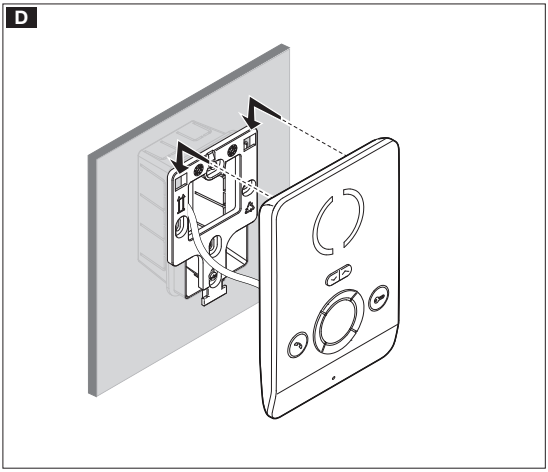

E

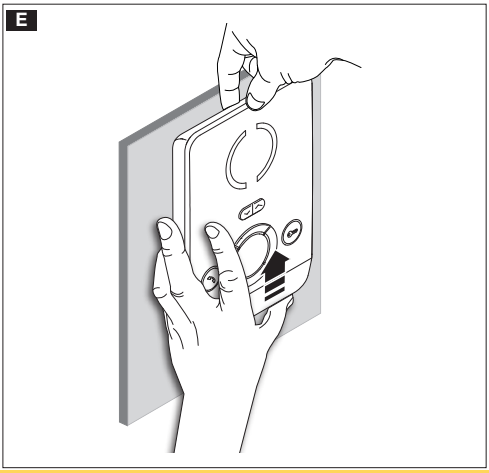

Технические характеристики

Модель	PEC IP
Потребление по PoE	Класс 2 (< 6,5 Вт) - не изолированный
Диапазон температур хранения (°C)	от –25 до +70
Диапазон рабочих температур (°C)	от +5 до +40
Класс защиты (IP)	30

Характеристики сетевого интерфейса

Ethernet IEEE 802.3 10/100 Base T(X), auto speed, auto half/full duplex mode, auto MDI/MDI-X

Функциональные возможности

Стандартный протокол SIP (rfc3261) audio
Аудиокодек G711A, G711µ

LAN PoE F

Разъем для подключения устройства к сети LAN PoE.

Клеммная колодка F

+ – Вход вызова с лестничной площадки

AL Вход тревожной сигнализации (по умолчанию) / Дополнительный выход звукового сигнала

F

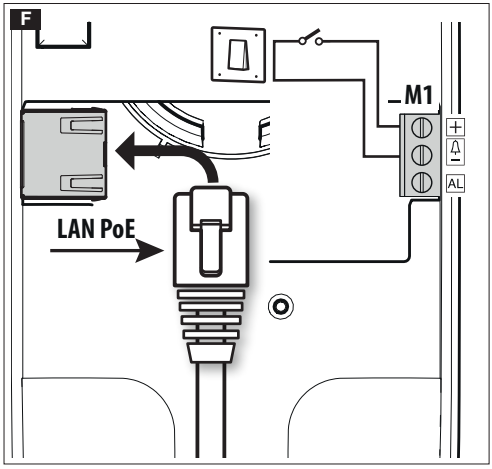

SEC.RU | Короткий путь к информации
Скачано с sec.ru

Схемы установки в многоквартирном доме

Устройство может устанавливаться в видеодомофонных системах многоквартирных домов.
Сервер ETI/MiniSER внутри квартиры необходим только для функции переадресации вызова на мобильные устройства с использованием технологии CAMEConnect.

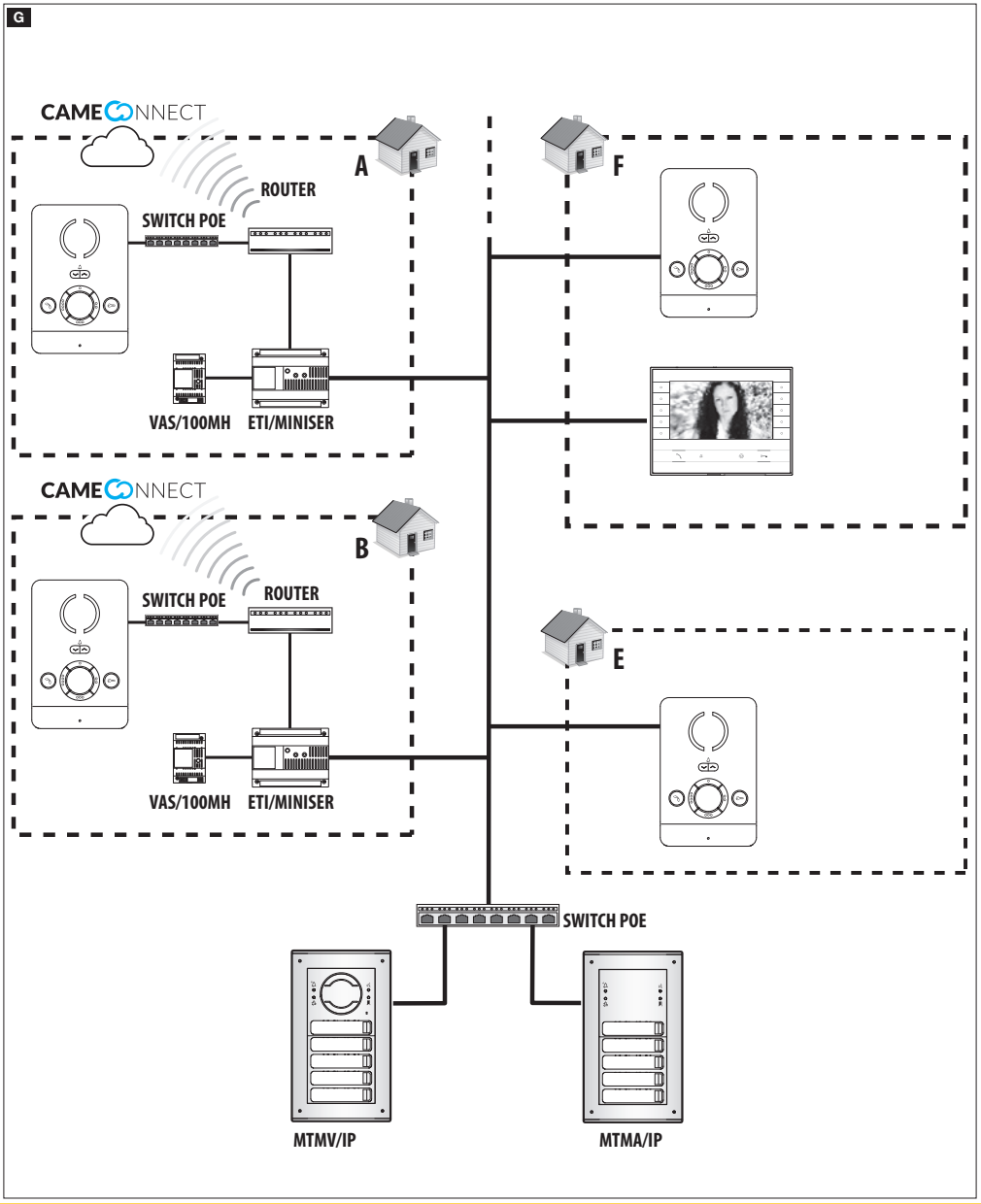

SEC.RU | Короткий путь к информации
Скачано с sec.ru

Настройка и ввод в эксплуатацию с помощью интерфейса устройства

Предварительные действия на PCS/XIP

Это устройство является составной частью домофонной системы, основанной на системе IP360, поэтому необходимо предварительно задать структуру оборудования с помощью программного обеспечения PCS/XIP.

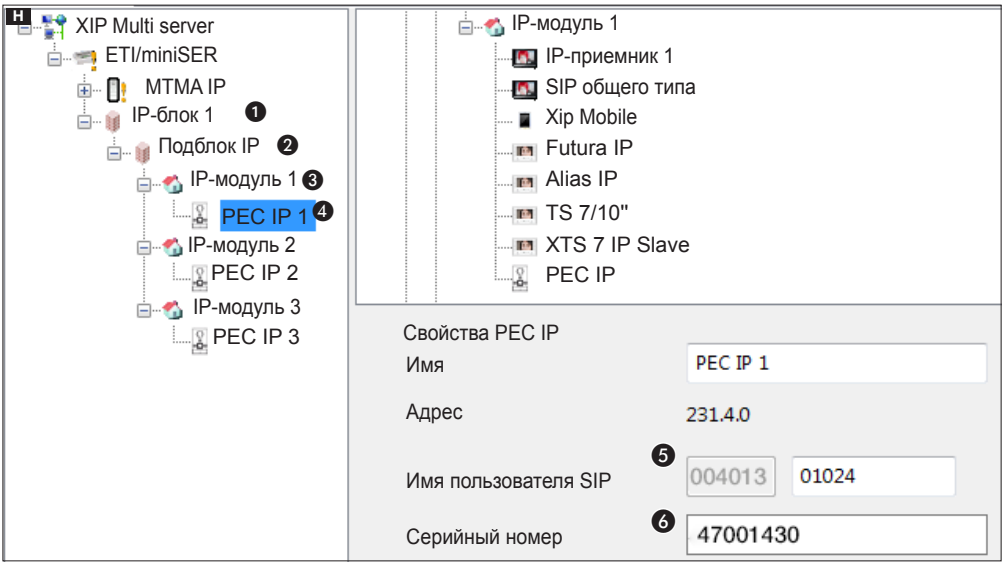

Программирование по имени пользователя SIP

Создайте блок ❶ и подблок IP ❷; добавьте IP-модули ❸ и в конце IP-устройства ❹; выберите требующееся IP-устройство. На экране свойств можно прочитать код ❺, который будет использоваться как **[ИМЯ ПОЛЬЗОВАТЕЛЯ SIP]** для настройки устройства.

Программирование по Серийный номер

Создайте блок ❶ и подблок IP ❷; добавьте IP-модули ❸ и в конце IP-устройства ❹; выберите требующееся IP-устройство. Введите в текстовом поле **[СЕРИЙНЫЙ НОМЕР]** ❻ серийный номер, соответствующий устройству PEC IP.

SEC.RU | Короткий путь к информации
Скачано с sec.ru

Настройка и ввод в эксплуатацию с помощью веб-интерфейса

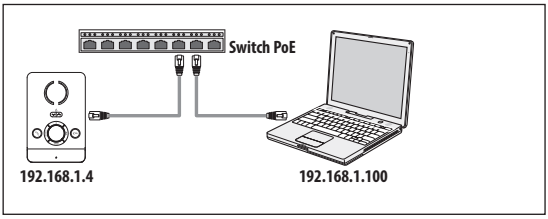

Устройство настраивается с помощью веб-интерфейса. Для этого необходимо присвоить компьютеру адрес в той же подсети (subnet), к которой принадлежит устройство.

По умолчанию IP-адрес устройства PEC IP: 192.168.1.4.

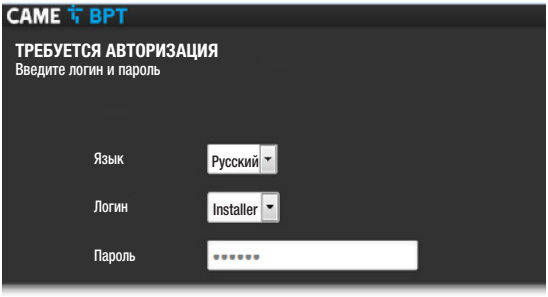

Введя в адресной строке браузера (Chrome, Firefox, Safari) адрес настраиваемого устройства, вы получите доступ к веб-странице настройки.
Для получения доступа к экрану настройки выберите вариант доступа **[УСТАНОВЩИК]** и введите пароль по умолчанию **112233**.

Доступ под учетной записью «Пользователь» (пароль по умолчанию 123456) предусматривает только просмотр следующих страниц, за исключением операций по обновлению прошивки, которые могут быть выполнены в том числе пользователем.

Доступ под учетной записью «Администратор» разрешен только квалифицированному персоналу для процедур экстренного техобслуживания.

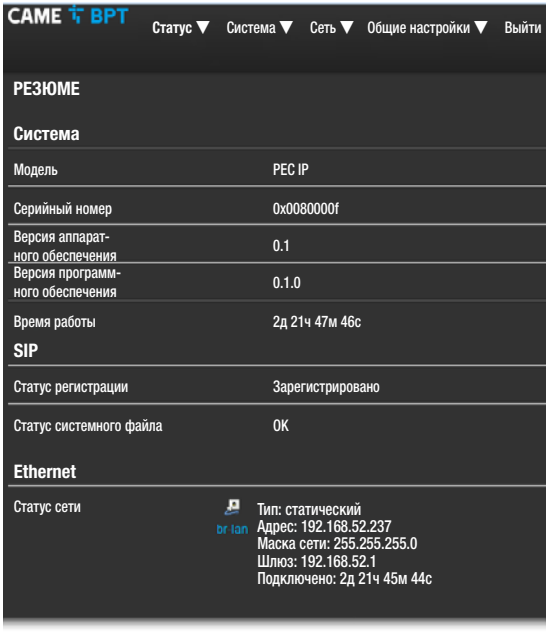

[Статус]

[РЕЗЮМЕ]

На этом экране содержится ряд полезной технической информации для определения характеристик устройства, статуса учетной записи SIP и сети.

SEC.RU | Короткий путь к информации
Скачано с sec.ru

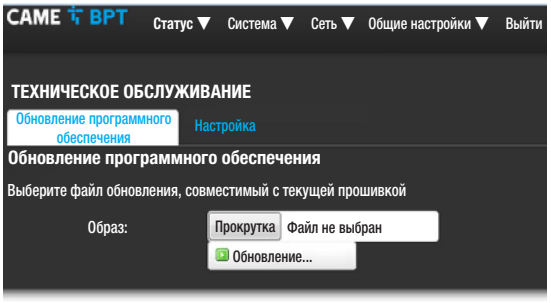

[Система]

[Техническое обслуживание]

[ОБНОВЛЕНИЕ ПРОГРАММНОГО ОБЕСПЕЧЕНИЯ] с этого экрана можно обновить прошивку устройства, выполнив следующие действия:
Нажмите кнопку **[ПРОКРУТКА]**, выберите файл обновления прошивки на вашем компьютере и нажмите **[ОБНОВЛЕНИЕ]**.

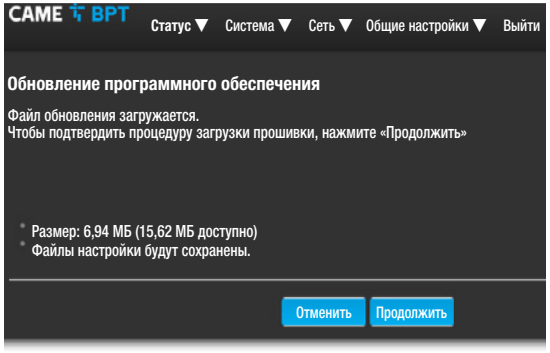

Подтвердите обновление на следующем экране, нажав кнопку **[ПРОДОЛЖИТЬ]**.

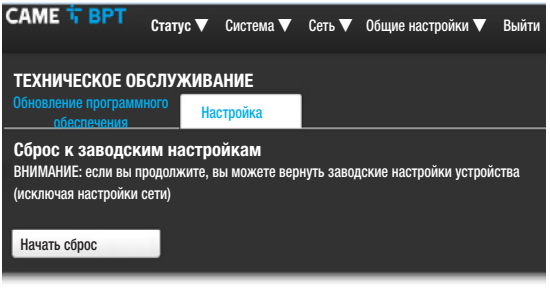

[НАСТРОЙКА] с помощью этого меню можно вернуть устройство к заводским настройкам по умолчанию (кроме настроек сети), нажав кнопку **[НАЧАТЬ СБРОС]**.

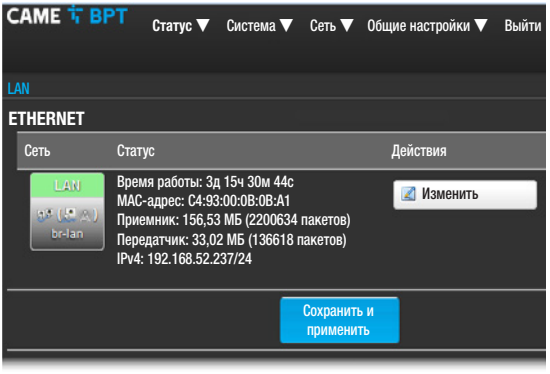

[Сеть]

[Ethernet]

[ИЗМЕНЕНИЕ] Позволяет назначать параметры сети.

SEC.RU | Короткий путь к информации
Скачано с sec.ru

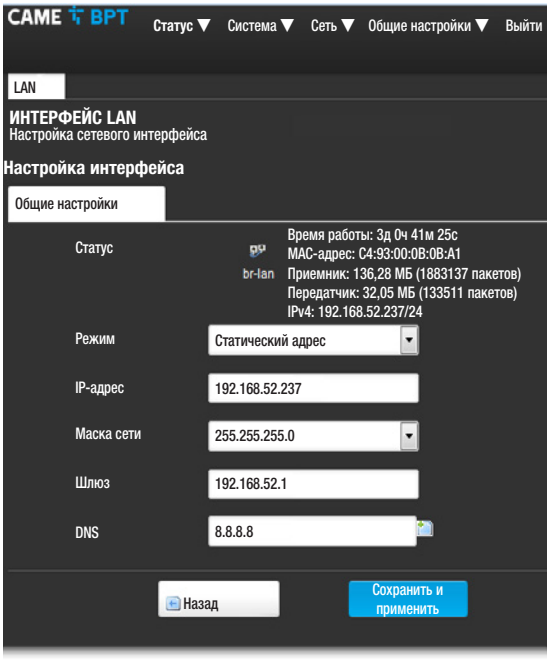

[MAC-АДРЕС] Mac-адрес устройства нельзя изменить

[СПОСОБ] Позволяет выбирать один из следующих типов адресации:

- DHCP: IP-адрес устройства присваивается DHCP-сервером.
- Статический: IP-адрес устройства присваивается вручную.

[IP-АДРЕС] Если решено использовать статический IP, введите IP-адрес устройства в этом поле. Адрес должен принадлежать той же подсети (subnet), что и маршрутизатор, а также другие подключенные устройства; адрес по умолчанию: 192.168.1.4.

[МАСКА СЕТИ] Укажите маску подсети (если она отличается от маски по умолчанию).

[ШЛЮЗ] Если необходимо переадресовать трафик данных в другие подсети (subnet), можно указать шлюз в отведенном для этого поле.

Чтобы сохранить внесенные изменения, нажмите соответствующую кнопку внизу страницы.

[DNS] Введите действительный DNS-адрес (например: 8.8.8.8).

Нажмите кнопку **[НАЗАД]**, чтобы отобразить страницу с резюме настроек.

[Общие настройки]

[НАСТРОЙКИ SIP]

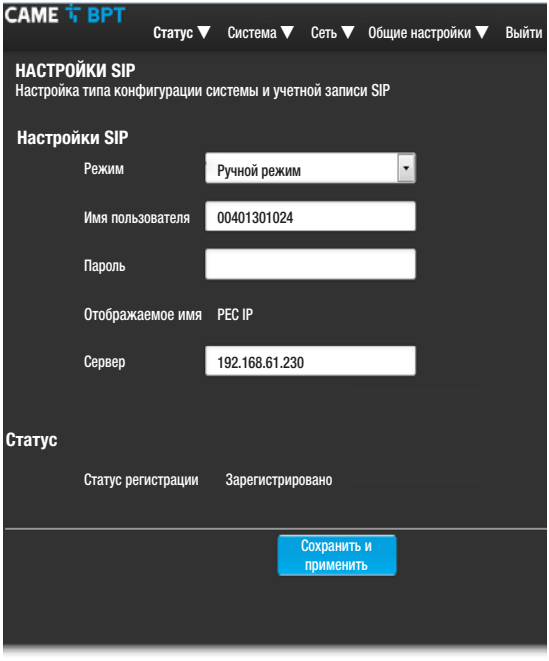

[РЕЖИМ] Выбор режима настройки.

Если выбран **[РУЧНОЙ РЕЖИМ]**, необходимо ввести следующие параметры:

[ИМЯ ПОЛЬЗОВАТЕЛЯ] Введите в этом поле **[ИМЯ ПОЛЬЗОВАТЕЛЯ SIP]**, присвоенное PCS/XIP устройству.

[ПАРОЛЬ] (по умолчанию отсутствует): Введите в этом поле пароль, заданный в учетной записи приемника XIP на экране настроек сервера.

[ОТОБРАЖАЕМОЕ ИМЯ] Параметр, назначенный инструментом программирования. После корректной настройки он автоматически обновляется.

[СЕРВЕР] Введите в этом поле IP-адрес сервера. IP-адреса сервера CAME-BPT по умолчанию: ETI/MiniSER и ETI/DOMO XIP: 192.168.0.3 (порт 0) - 192.168.1.3 (порт 1); ETI/SER: 192.168.1.1; MTMV-MTMA/IP и DC-DVC/IP: 192.168.1.5

В строке **[СТАТУС РЕГИСТРАЦИИ]** будет указано **[ЗАРЕГИСТРИРОВАНО]** , если процедура прошла успешно; в противном случае будет указано **[НЕ ЗАРЕГИСТРИРОВАНО]**.

Чтобы сохранить внесенные изменения, нажмите соответствующую кнопку внизу страницы.

SEC.RU | Короткий путь к информации
Скачано с sec.ru

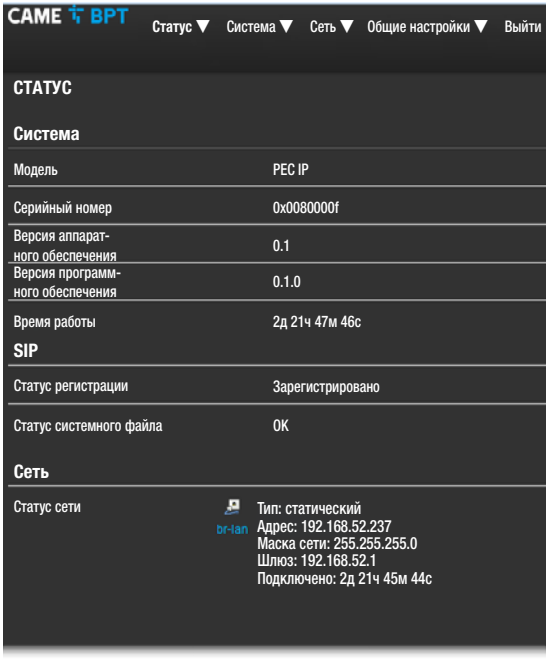

Если все операции выполнены правильно и если сервер SIP включен, на странице **[СТАТУС]-[РЕЗЮМЕ]**, в строке **[СТАТУС РЕГИСТРАЦИИ]**, будет указано **[ЗАРЕГИСТРИРОВАНО]**; в противном случае будет указано **[НЕ ЗАРЕГИСТРИРОВАНО]**.

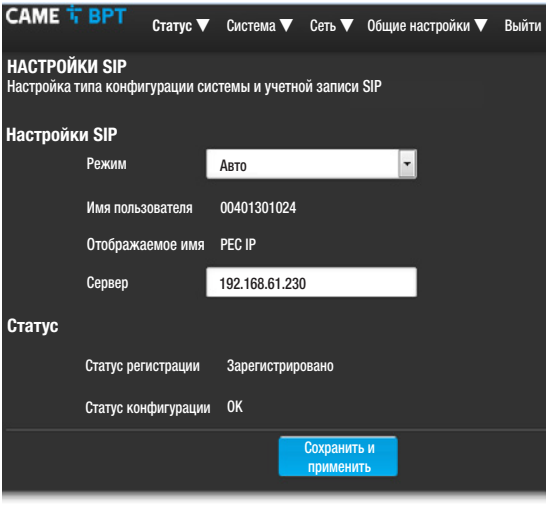

При выборе опции **[АВТОМАТИЧЕСКИЙ РЕЖИМ]** устройство выполняет автонастройку на основе своего **[СЕРИЙНЫЙ НОМЕР]** (см. главу «Программирование по Серийный номер» на стр. 5) без необходимости ввода дополнительных параметров.
Введение параметра **[СЕРВЕР]** необязательно.

В строке **[СТАТУС КОНФИГУРАЦИИ]** будет указано **[OK]** , если процедура прошла успешно; в противном случае будет указано **[НЕДЕЙСТВИТЕЛЬНО]**.

Чтобы сохранить внесенные изменения, нажмите соответствующую кнопку внизу страницы.

SEC.RU | Короткий путь к информации
Скачано с sec.ru



[Общие настройки]

[НАСТРОЙКИ ФУНКЦИЙ]

На веб-странице можно назначить любой кнопке кольцевого переключателя одну из доступных команд.

В ниспадающем меню **[ОТКРЫТИЕ ДВЕРИ ПО УМОЛЧАНИЮ]** можно выбрать вызывную панель, на которую будет подаваться команда открытия двери по нажатию клавиши тогда, когда абонентское устройство находится в режиме ожидания.

В ниспадающем меню [ВЫЗОВ КОНСЬЕРЖА ПО УМОЛЧАНИЮ] можно выбрать консьержа, которому направляется SOS-вызов («Паника») и сигнал тревоги.

Можно выбрать функцию терминала AL среди двух возможных опций:

- [ВХОД ТРЕВОЖНОЙ СИГНАЛИЗАЦИИ] (по умолчанию)

- [ДОПОЛНИТЕЛЬНЫЙ ВЫХОД ЗВУКОВОГО СИГНАЛА]

Любой кнопке можно назначить две различные функции (кроме кнопки ○○).

Если вторичные функции назначаются одной или нескольким кнопкам, кнопке ○○ должна быть назначена только функция F2.

Каждой кнопке можно назначить одну из функций, перечисленных в таблице.

Кнопка	Основная функция (F1)	Вторичная функция (F2)
○	- Aux - Интерком - Вызов консьержа - Автоматическое открытие двери	- Aux - Интерком - Вызов консьержа - Автоматическое открытие двери
○○	- Aux - Интерком - Вызов консьержа - Автоматическое открытие двери - F2: Активация вторичной функции	
○○○	- Aux - Интерком - Вызов консьержа - SOS («Паника»)	- Aux - Интерком - Вызов консьержа
○○○○	- Aux - Интерком - Вызов консьержа - Автоматическое открытие двери	- Aux - Интерком - Вызов консьержа - Автоматическое открытие двери

Функция **Автоматическое открытие двери** может оказаться особенно полезной для профессиональных студий и контор. Она позволяет автоматически открывать дверь при нажатии клавиши вызова на вызывной панели.

Если адресатом выбрана **[В.П. В СОСТОЯНИИ ВЫЗОВА]**, Aux-команда подается на вызывную панель, с помощью которой устанавливается связь.

Чтобы сохранить внесенные изменения, нажмите соответствующую кнопку внизу страницы.

SEC.RU | Короткий путь к информации
Скачано с sec.ru

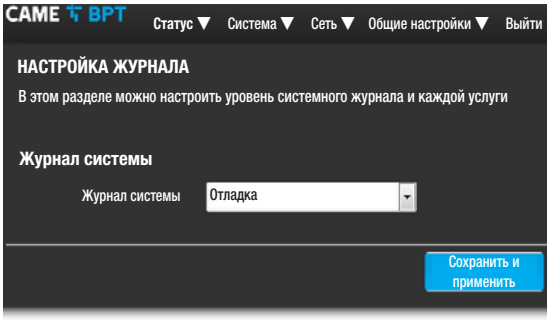

[Настройка журнала]

На этом экране можно настроить уровень системного журнала.

Отобразить и загрузить журнал можно на экране **[СТАТУС]-[ЖУРНАЛ СИСТЕМЫ]**.

SEC.RU | Короткий путь к информации
Скачано с sec.ru

Сброс настроек сети

Если возникли проблемы с сетью или утерян IP-адрес, выполните следующие действия:

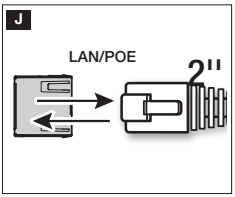

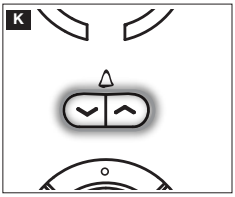

J Отключите и подайте электропитание на устройство.

K Приблизительно через 30 секунд индикатор кнопки загорится примерно на 2 секунды.

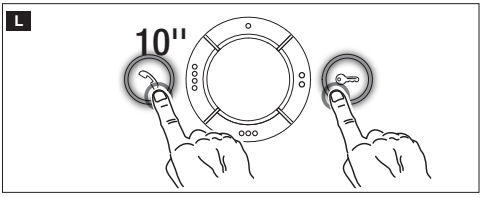

L Когда индикатор погаснет (в течение 5 секунд), нажмите одновременно кнопку и на 10 секунд.

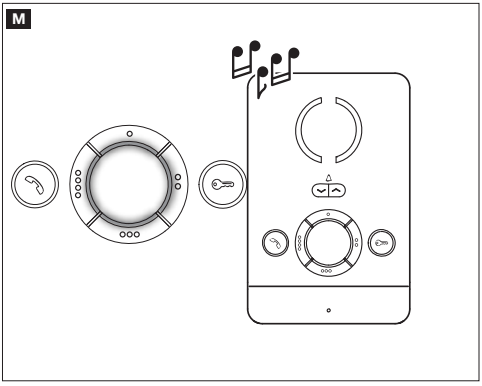

M Когда загорятся индикаторы кольцевых кнопок и прозвучит звуковой сигнал, это будет означать, что процедура сброса прошла успешно (IP-адрес по умолчанию 192.168.1.4).

Изделие соответствует требованиям действующих норм безопасности.
Утилизация. Не выбрасывайте упаковку и устройство в окружающую среду. Утилизируйте их в соответствии с требованиями законодательства, действующего в стране установки. Компоненты, пригодные для повторного использования, отмечены специальным символом с обозначением материала.
КОМПАНИЯ CAME S.P.A. СОХРАНЯЕТ ЗА СОБОЙ ПРАВО НА ИЗМЕНЕНИЕ СОДЕРЖАЩЕЙСЯ В ЭТОЙ ИНСТРУКЦИИ ИНФОРМАЦИИ В ЛЮБОЕ ВРЕМЯ И БЕЗ ПРЕДВАРИТЕЛЬНОГО УВЕДОМЛЕНИЯ. ВСЕ РАЗМЕРЫ ПРИВЕДЕНЫ В ММ, ЕСЛИ НЕ УКАЗАНО ИНОЕ.

CAME
BPT
CAME.COM

CAME S.P.A.
Via Martiri Della Libertà, 15
31030 Dosson di Casier - Treviso - Italy
tel. (+39) 0422 4940 - fax. (+39) 0422 4941

*ский - Руководство **FB01094-RU** - 06/2018 - © CAME S.p.A. Содержание данного руководства может быть изменено в любое время без предварительного уведомления.*

SEC.RU | Короткий путь к информации
Скачано с sec.ru